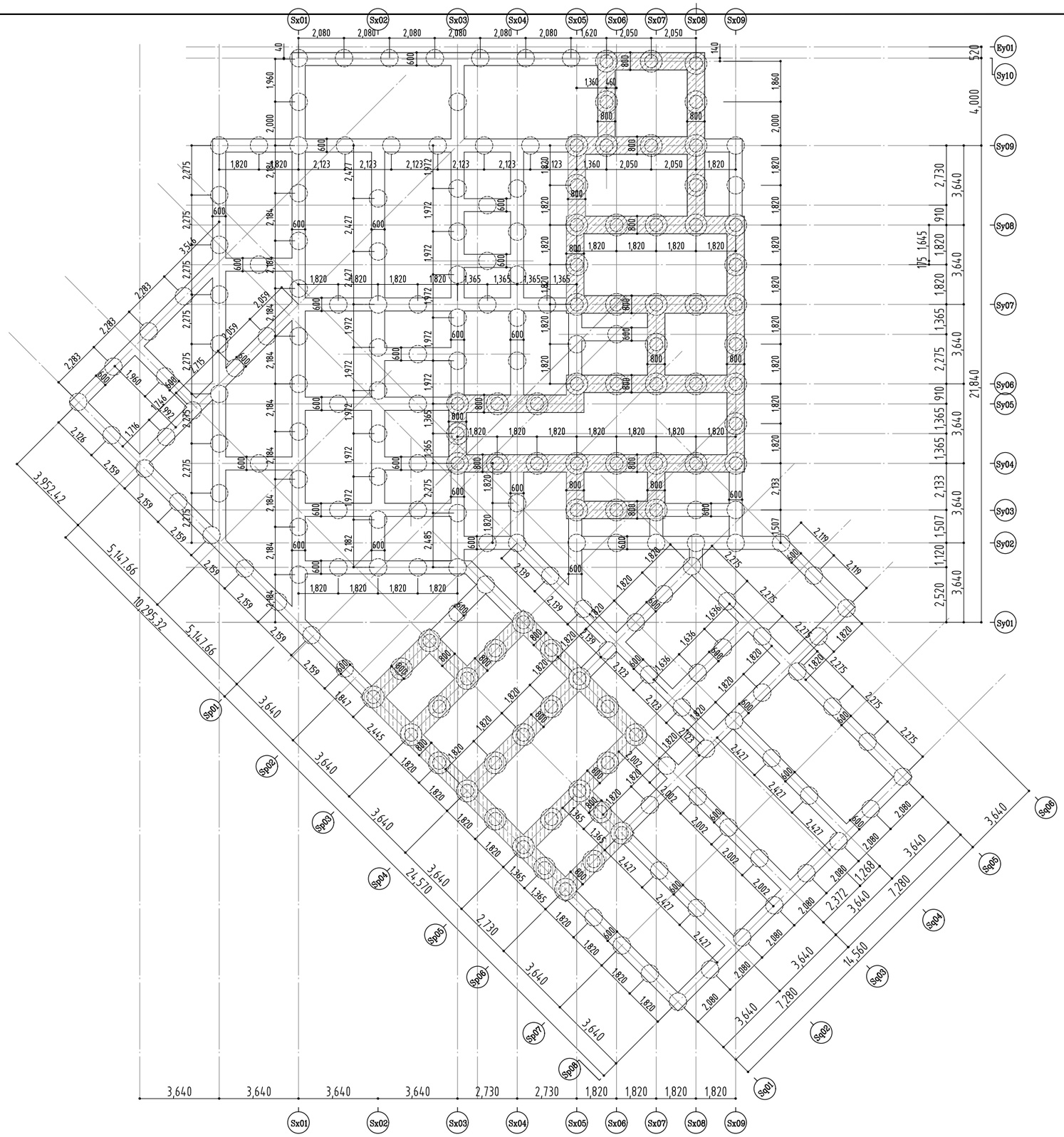

■地盤改良

長期必要地耐力=60kN/m2 （基礎底 GL-600mm）

長期必要地耐力=90kN/m2 （基礎底 GL-1,600mm）

改良コラム

記号		
改良コラム径	φ 1,000 mm	φ 800mm
設計基準強度	Fc=1,200 kN/m2	Fc=1,200 kN/m2
改良天端	GL-1.75m	GL-0.75m
改良深度	GL-10.35m	GL-10.35m
改 良 長	8.6 m	9.6 m

コラムZ工法 建築技術性能証明GBRC 第12-26号改（更3）
他同等工法

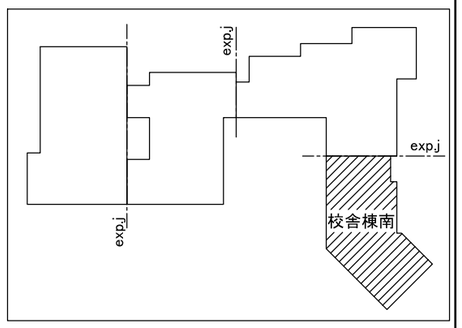

株式会社東畑建築事務所 TOHATA ARCHITECTS & ENGINEERS, INC.	設計番号 20250043	作成日 2026.03	種別/備考		工事名称 須賀小学校地域拠点施設建設工事	図面番号
	一級建築士 NO.273069 高木 耕一	一級建築士 NO.343695 久保 久志	一級建築士 NO.345792 構造設計一級建築士 NO. 9786 中牟田 昌慶	建築設備士 NO. 09E1-0256YY 三宅 光義	図面名称 (校舎棟南) 地盤改良範囲 縮尺 A1: S=1/100 A3: S=1/200	S-S001

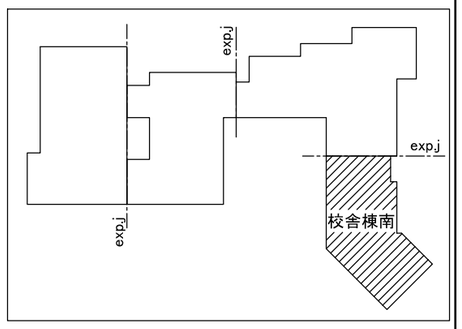

株式会社東畑建築事務所 TOHATA ARCHITECTS & ENGINEERS, INC.	設計番号 20250043	作成日 2026.03	種別/備考		工事名称 須賀小学校地域拠点施設建設工事	図面番号
	一級建築士 NO.273069 高木 耕一	一級建築士 NO.343695 久保 久志	一級建築士 NO.345792 構造設計一級建築士 NO. 9786 中牟田 昌慶	建築設備士 NO. 09E1-0256YY 三宅 光義	図面名称 (校舎棟南) 基礎伏図(1) 縮尺 A1: S=1/100 A3: S=1/200	S- S002

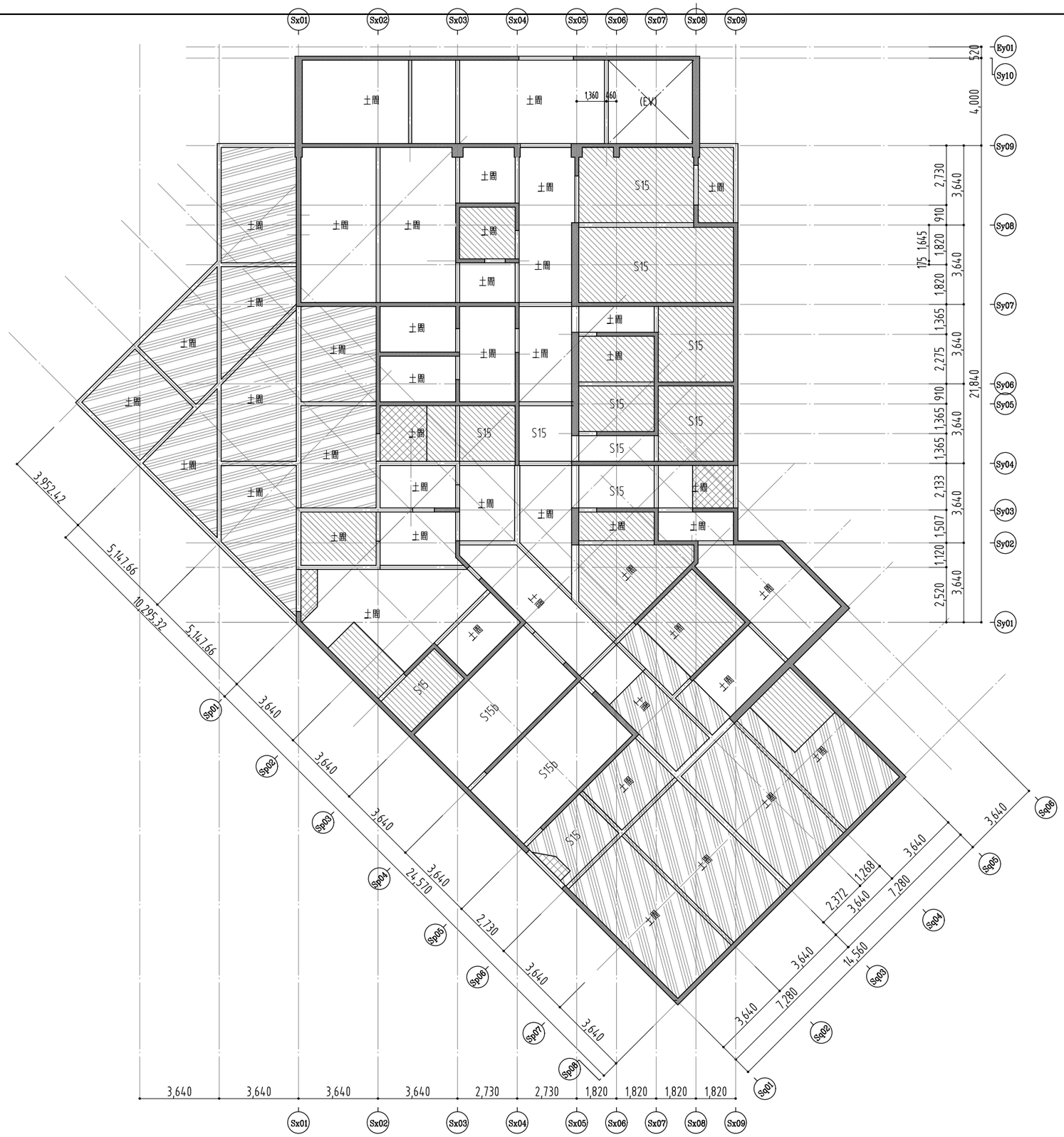

1階スラブ天端レベル　1FL−15

1階スラブ天端レベル　1FL−30

1階スラブ天端レベル　1FL−50

1階スラブ天端レベル　1FL−150

1階スラブ天端レベル　1FL−190

1階スラブ天端レベル　1FL−300

土台下立ち上がり天端　FL+100

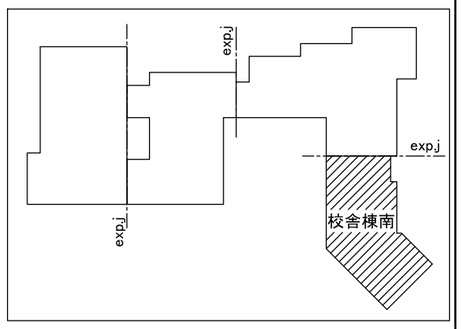

株式会社東畑建築事務所 TOHATA ARCHITECTS & ENGINEERS, INC.	設計番号 20250043	作成日 2026.03	種別/備考		工事名称 須賀小学校地域拠点施設建設工事
	一級建築士　NO.273069 高木　耕一	一級建築士　NO.343695 久保　久志	一級建築士　NO.345792 構造設計一級建築士　NO. 9786 中牟田　昌慶	建築設備士　NO. 09E1-0256YY 三宅　光義	図面名称 (校舎棟南) 基礎伏図(2) 縮尺　A1:　S=1/100 A3:　S=1/200

図面番号
S- S003

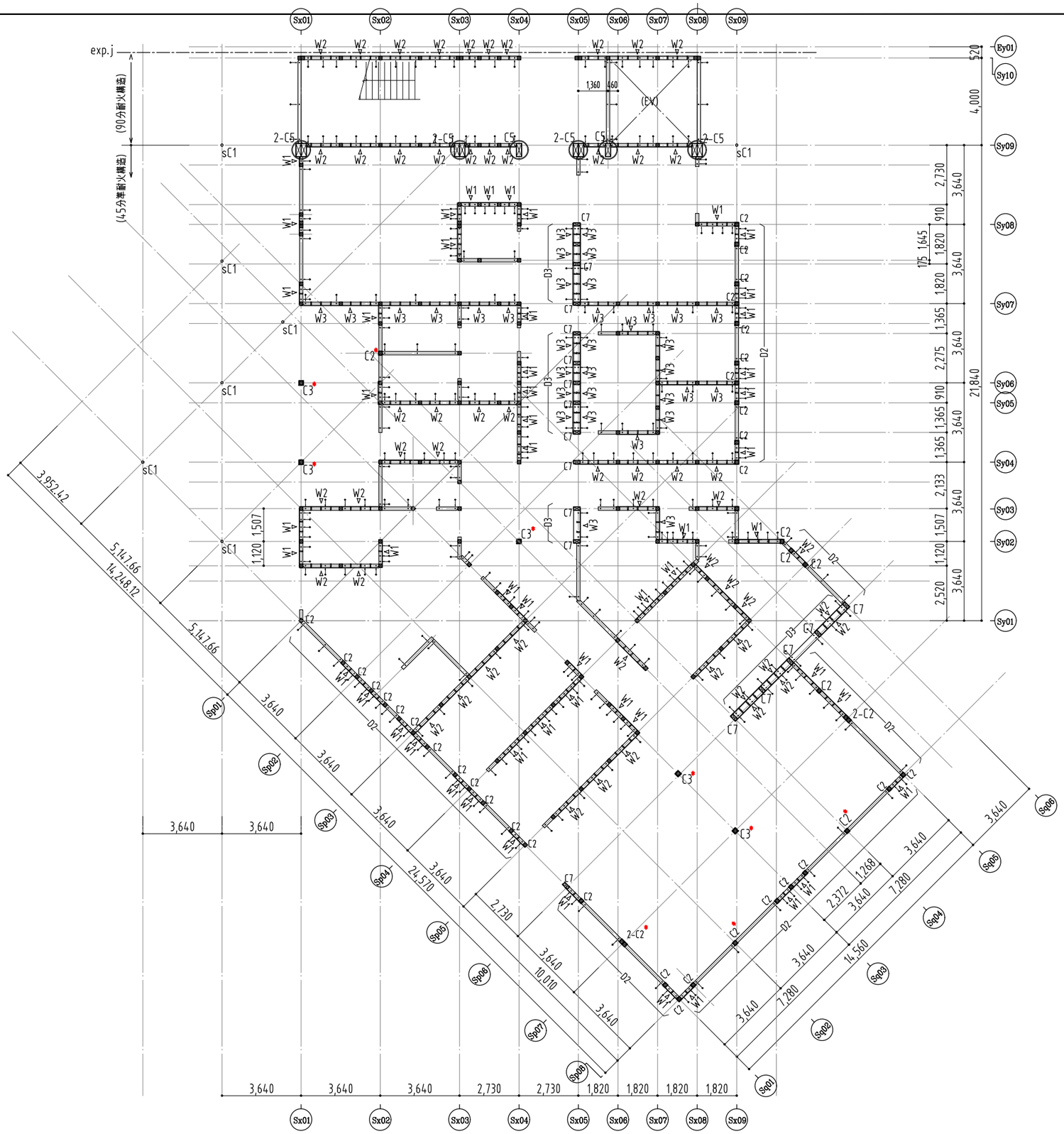

耐力壁リスト一覧

凡例	換算壁倍率	等級・仕様
W1	14.5倍相当	構造用合板24mm(片面) CN65@50mm(二列)
W2	8.6倍相当	構造用合板24mm(片面) CN65@50mm
W3	4.1倍相当	構造用合板12mm(片面) N50@75mm

柱リスト一覧

凡例	断面	等級・仕様
C0	120x150	スギ 同一等級構成集成材 E65-F255
C1(特記なし)	150x150	スギ 同一等級構成集成材 E65-F255
C1a	150x180	スギ 同一等級構成集成材 E65-F255
C1b	150x210	スギ 同一等級構成集成材 E65-F255
C2	180x180	スギ 同一等級構成集成材 E65-F255
C3	210x210	スギ 同一等級構成集成材 E65-F255
C4	240x240	スギ 同一等級構成集成材 E65-F255
C5	240x600	ヒノキ 同一等級構成集成材 E95-F315
C5a	150x600	ヒノキ 同一等級構成集成材 E95-F315
C6	270x270	スギ 同一等級構成集成材 E65-F255
C7	150x300	スギ 同一等級構成集成材 E65-F255
C8	180x300	スギ 同一等級構成集成材 E65-F255
sC1	φ114.3	t=6.0 STK400(一般構造用炭素鋼鋼管)

※ スギ集成材は、 オウシュウアカマツ集成材 に置き換え可能とする。
ヒノキ集成材は、カラマツ集成材・ベイマツ集成材 に置き換え可能とする。

土台リスト一覧

特記無き梁幅は150mmとする。

		等級・仕様
D1	150x150(特記なき土台)	ヒノキ対称異等級構成集成材 E95-F270
D2	180x150	
D3	300x150	
・⟶ : A.bolt M16 (有効定着長:360mm以上)		左図の他、2.0mピッチ以内、土台継手、端部に設けること。(詳細は標準図参照) 既製品アンカーボルトを使用する場合、監督職員に確認のうえ、メーカー指定の定着長としてよい。

※ ヒノキ集成材は、カラマツ集成材・ベイマツ集成材 に置き換え可能とする。

屋根小梁リスト一覧

凡例	等級・仕様
.....	120x150 スギ (JAS甲種2級相当以上) SD20以下
-----	120x180 スギ (JAS甲種2級相当以上) SD20以下
:::::::::::::	120x210 スギ (JAS甲種2級相当以上) SD20以下
-----	120x240 スギ (JAS甲種2級相当以上) SD20以下

〈特記事項〉
- 図中「×」印 は、下柱位置を示す。
- 図中「⊠」印 は、通し柱を示す。
- 図中「＊」印 は、燃えしろ設計を行う部材を示す。
- 梁仕口等は、strong社製の既製金物工法(構造図S017-S018参照)と同等以上の工法を採用する。

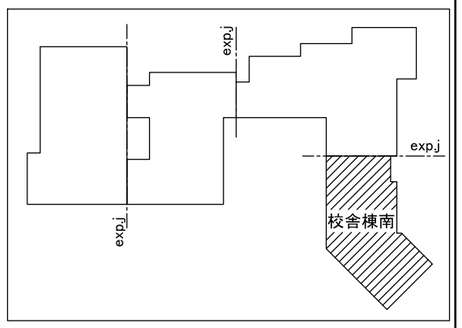

株式会社東畑建築事務所 TOHATA ARCHITECTS & ENGINEERS, INC.	設計番号 20250043	作成日 2026.03	種別/備考	工事名称 須賀小学校地域拠点施設建設工事	図面番号
	一級建築士 NO.273069 高木 耕一	一級建築士 NO.343695 久保 久志	一級建築士 NO.345792 構造設計一級建築士 NO. 9786 中牟田 昌慶 / 建築設備士 NO. 09E1-0256YY 三宅 光義	図面名称 (校舎棟南) 土台伏図 縮尺 A1: S=1/100 A3: S=1/200	S- S004

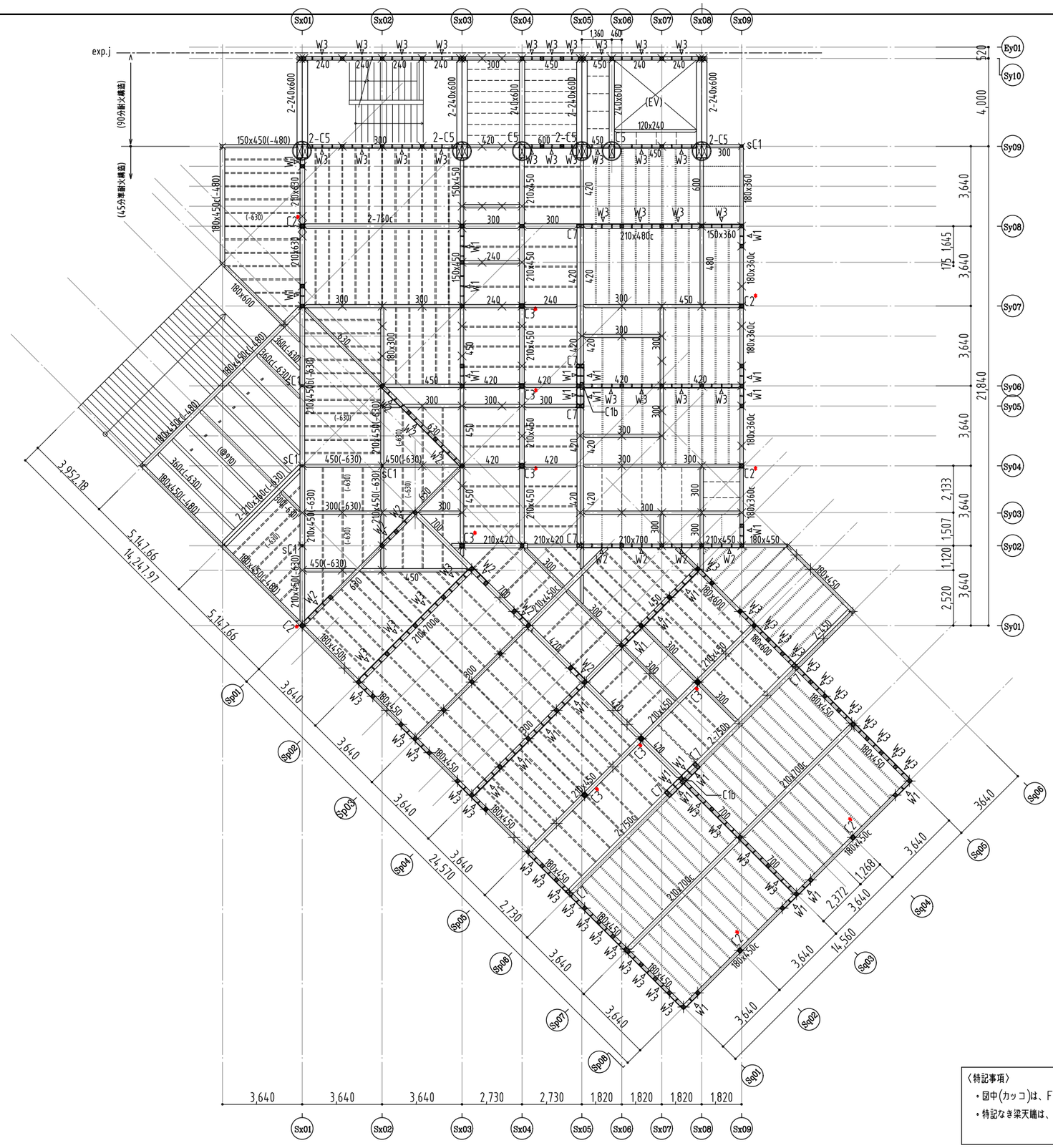

耐力壁リスト一覧

凡例	換算壁倍率	等級・仕様
W1	14.5倍相当	構造用合板24mm(片面) CN65@50mm(二列)
W2	8.6倍相当	構造用合板24mm(片面) CN65@50mm
W3	4.1倍相当	構造用合板12mm(片面) N50@75mm

柱リスト一覧

凡例	断面	等級・仕様
C0	120x150	スギ 同一等級構成集成材 E65-F255
C1(特記なし)	150x150	スギ 同一等級構成集成材 E65-F255
C1a	150x180	スギ 同一等級構成集成材 E65-F255
C1b	150x210	スギ 同一等級構成集成材 E65-F255
C2	180x180	スギ 同一等級構成集成材 E65-F255
C3	210x210	スギ 同一等級構成集成材 E65-F255
C4	240x240	スギ 同一等級構成集成材 E65-F255
C5	240x600	ヒノキ 同一等級構成集成材 E95-F315
C5a	150x600	ヒノキ 同一等級構成集成材 E95-F315
C6	270x270	スギ 同一等級構成集成材 E65-F255
C7	150x300	スギ 同一等級構成集成材 E65-F255
C8	180x300	スギ 同一等級構成集成材 E65-F255
sC1	φ114.3	t=6.0 STK400(一般構造用炭素鋼鋼管)

※ スギ集成材は、 オウシュウアカマツ集成材 に置き換え可能とする。
ヒノキ集成材は、カラマツ集成材・ベイマツ集成材 に置き換え可能とする。

梁リスト一覧

特記なき梁幅は150mmとする。

	凡例	等級・仕様
木梁	(梁幅)×(梁せい)	スギ 対称異等級構成集成材 E65-F225
	(梁幅)×(梁せい) b	ヒノキ対称異等級構成集成材 E95-F270
	(梁幅)×(梁せい) c	ベイマツ対称異等級構成集成材 E120-F330
鉄骨梁	SG1	H-700x300x13x24 (SS400)

※ スギ集成材は、 オウシュウアカマツ集成材 に置き換え可能とする。
ヒノキ集成材は、カラマツ集成材・ベイマツ集成材 に置き換え可能とする。
燃えしろ設計部材は、使用環境AまたはBの接着性能とする。

小梁リスト一覧

凡例	等級・仕様
……	120x150 スギ (JAS甲種2級相当以上) SD20以下
-----	120x180 スギ (JAS甲種2級相当以上) SD20以下
,,,,,,,,,,,,,,,,	120x210 スギ (JAS甲種2級相当以上) SD20以下
-----	120x240 スギ (JAS甲種2級相当以上) SD20以下

水平構面

屋根・床	構造用合板24mm以上 CN75@50以下(四周打ち)
合板受材(90x90以上)は、1000mmピッチ以内で設けること。	

〈特記事項〉
- 図中「×」印 は、下柱位置を示す。
- 図中「⊠」印 は、通し柱を示す。
- 図中「＊」印 は、燃えしろ設計を行う部材を示す。
- 梁仕口等は、stroog社製の既製金物工法(構造図S017-S018参照)と同等以上の工法を採用する。

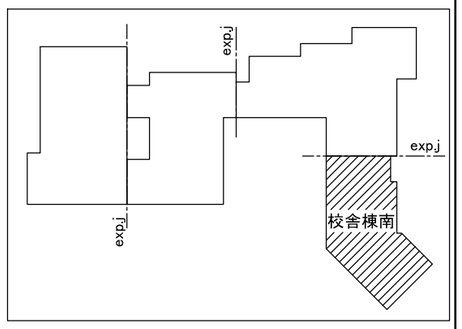

〈特記事項〉
- 図中(カッコ)は、FL~梁天端のレベル差を示す。
- 特記なき梁天端は、FL-250mmとする

株式会社東畑建築事務所 TOHATA ARCHITECTS & ENGINEERS, INC.	設計番号 20250043	作成日 2026.03	種別/備考	工事名称 須賀小学校地域拠点施設建設工事	図面番号
	一級建築士 NO.273069 高木 耕一	一級建築士 NO.343695 久保 久志	一級建築士 NO.345792 構造設計一級建築士 NO. 9786 中牟田 昌慶 / 建築設備士 NO. 09E1-0256YY 三宅 光義	図面名称 (校舎棟南) 2階伏図 縮尺 A1: S=1/100 A3: S=1/200	S- S005

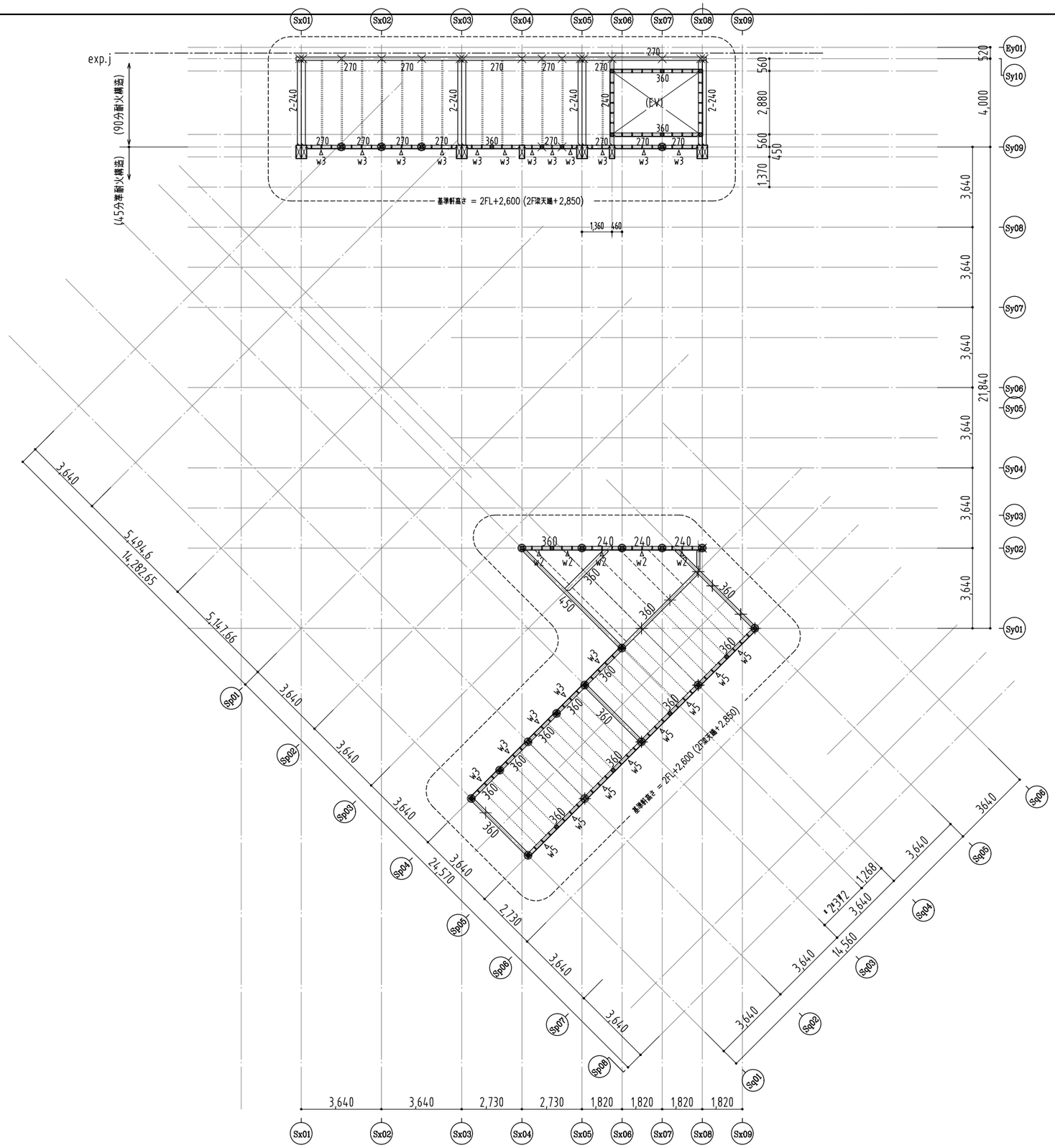

耐力壁リスト一覧

凡例	換算壁倍率	等級・仕様
W1	14.5倍相当	構造用合板24mm(片面) CN65@50mm(二列)
W2	8.6倍相当	構造用合板24mm(片面) CN65@50mm
W3	4.1倍相当	構造用合板12mm(片面) N50@75mm
w5	小屋壁	構造用合板12mm(片面) N50@50mm

小屋壁：耐力壁線上の小屋壁は、耐力壁と同等以上の壁量となる小屋壁にする。
(標準図S015参照) その他の小屋壁はW5とする。

柱リスト一覧

凡例	断面	等級・仕様
C0	120x150	スギ 同一等級構成集成材 E65-F255
C1(特記なし)	150x150	スギ 同一等級構成集成材 E65-F255
C1a	150x180	スギ 同一等級構成集成材 E65-F255
C1b	150x210	スギ 同一等級構成集成材 E65-F255
C2	180x180	スギ 同一等級構成集成材 E65-F255
C3	210x210	スギ 同一等級構成集成材 E65-F255
C4	240x240	スギ 同一等級構成集成材 E65-F255
C5	240x600	ヒノキ 同一等級構成集成材 E95-F315
C5a	150x600	ヒノキ 同一等級構成集成材 E95-F315
C6	270x270	スギ 同一等級構成集成材 E65-F255
C7	150x300	スギ 同一等級構成集成材 E65-F255
C8	180x300	スギ 同一等級構成集成材 E65-F255

※ スギ集成材は、 オウシュウアカマツ集成材 に置き換え可能とする。
ヒノキ集成材は、カラマツ集成材・ベイマツ集成材 に置き換え可能とする。

梁リスト一覧

特記なき梁幅は150mmとする。

	凡例	等級・仕様
木梁	(梁幅)×(梁せい)	スギ 対称異等級構成集成材 E65-F225
	(梁幅)×(梁せい) b	ヒノキ対称異等級構成集成材 E95-F270
	(梁幅)×(梁せい) c	ベイマツ対称異等級構成集成材 E120-F330
鉄骨梁	SG1	H-700x300x13x24 (SS400)

※ スギ集成材は、 オウシュウアカマツ集成材 に置き換え可能とする。
ヒノキ集成材は、カラマツ集成材・ベイマツ集成材 に置き換え可能とする。
燃えしろ設計部材は、使用環境AまたはBの接着性能とする。

小梁リスト一覧

凡例	等級・仕様
……	120x150 スギ (JAS甲種2級相当以上) SD20以下
-----	120x180 スギ (JAS甲種2級相当以上) SD20以下
,,,,,,,,,,,,,,,,	120x210 スギ (JAS甲種2級相当以上) SD20以下
=====	120x240 スギ (JAS甲種2級相当以上) SD20以下

水平構面

屋根・床	構造用合板24mm以上 CN75@50以下(四周打ち)
合板受材(90×90以上)は、1000mmピッチ以内で設けること。	

〈特記事項〉
・図中「 × 」印 は、下柱位置を示す。
・図中「 ⊠ 」印 は、通し柱を示す。
・図中「 ◆ 」印 は、燃えしろ設計を行う部材を示す。
・梁仕口等は、stroog社製の既製金物工法(構造図S017-S018参照)と同等以上の工法を採用する。

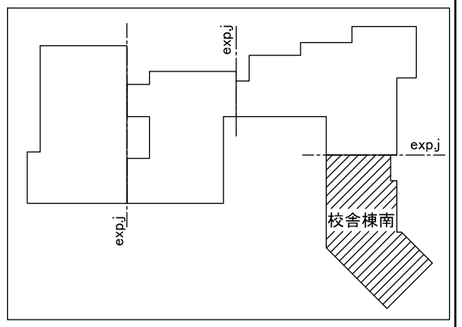

株式会社東畑建築事務所 TOHATA ARCHITECTS & ENGINEERS, INC.	設計番号 20250043	作成日 2026.03	種別/備考	工事名称 須賀小学校地域拠点施設建設工事
	一級建築士 NO.273069 高木 耕一	一級建築士 NO.343695 久保 久志	一級建築士 NO.345792 構造設計一級建築士 NO. 9786 中牟田 昌慶 / 建築設備士 NO. 09E1-0256YY 三宅 光義	図面名称 (校舎棟南) 小屋伏図(1) 縮尺 A1: S=1/100 A3: S=1/200
				図面番号 S-S006

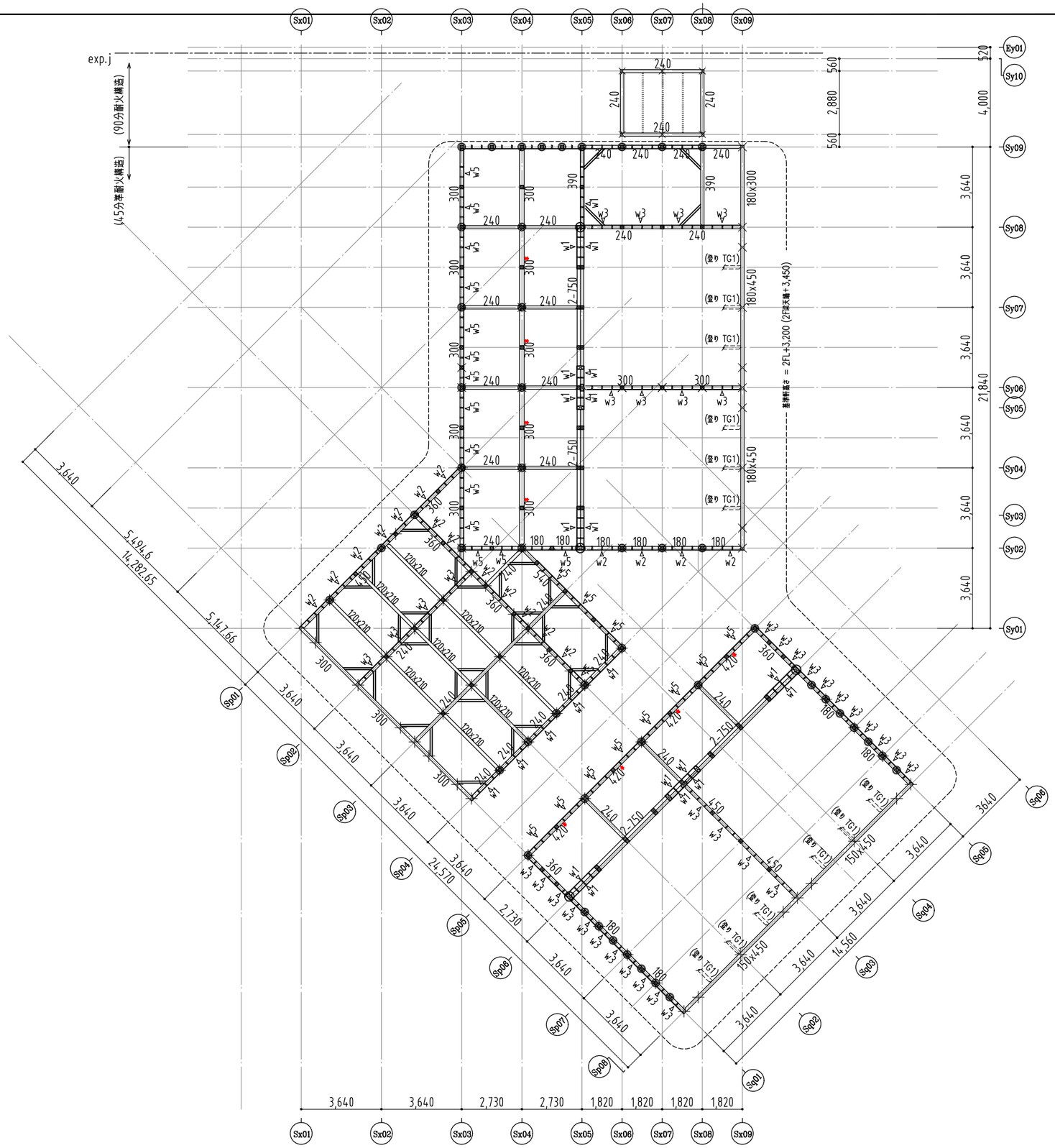

耐力壁リスト一覧

凡例	換算壁倍率	等級・仕様
W1	14.5倍相当	構造用合板24mm(片面) CN65@50mm(二列)
W2	8.6倍相当	構造用合板24mm(片面) CN65@50mm
W3	4.1倍相当	構造用合板12mm(片面) N50@75mm
w5	小屋壁	構造用合板12mm(片面) N50@50mm

小屋壁：耐力壁線上の小屋壁は、耐力壁と同等以上の壁量となる小屋壁にする。
(標準図S015参照) その他の小屋壁はW5とする。

柱リスト一覧

凡例	断面	等級・仕様
C0	120x150	スギ 同一等級構成集成材 E65-F255
C1(特記なし)	150x150	スギ 同一等級構成集成材 E65-F255
C1a	150x180	スギ 同一等級構成集成材 E65-F255
C1b	150x210	スギ 同一等級構成集成材 E65-F255
C2	180x180	スギ 同一等級構成集成材 E65-F255
C3	210x210	スギ 同一等級構成集成材 E65-F255
C4	240x240	スギ 同一等級構成集成材 E65-F255
C5	240x600	ヒノキ 同一等級構成集成材 E95-F315
C5a	150x600	ヒノキ 同一等級構成集成材 E95-F315
C6	270x270	スギ 同一等級構成集成材 E65-F255
C7	150x300	スギ 同一等級構成集成材 E65-F255
C8	180x300	スギ 同一等級構成集成材 E65-F255

※ スギ集成材は、 オウシュウアカマツ集成材 に置き換え可能とする。
ヒノキ集成材は、カラマツ集成材・ベイマツ集成材 に置き換え可能とする。

梁リスト一覧

特記なき梁幅は150mmとする。

	凡例	等級・仕様
木梁	(梁幅)×(梁せい)	スギ 対称異等級構成集成材 E65-F225
	(梁幅)×(梁せい) b	ヒノキ対称異等級構成集成材 E95-F270
	(梁幅)×(梁せい) c	ベイマツ対称異等級構成集成材 E120-F330
鉄骨梁	SG1	H-700x300x13x24 (SS400)

※ スギ集成材は、 オウシュウアカマツ集成材 に置き換え可能とする。
ヒノキ集成材は、カラマツ集成材・ベイマツ集成材 に置き換え可能とする。
燃えしろ設計部材は、使用環境AまたはBの接着性能とする。

小梁リスト一覧

凡例	等級・仕様
……	120x150 スギ (JAS甲種2級相当以上) SD20以下
-----	120x180 スギ (JAS甲種2級相当以上) SD20以下
,,,,,,,,,,,,,,,,	120x210 スギ (JAS甲種2級相当以上) SD20以下
=====	120x240 スギ (JAS甲種2級相当以上) SD20以下

水平構面

屋根・床	構造用合板24mm以上 CN75@50以下(四周打ち)
合板受材(90×90以上)は、1000mmピッチ以内で設けること。	

〈特記事項〉

・図中「 × 」印 は、下柱位置を示す。
・図中「 ⊠ 」印 は、通し柱を示す。
・図中「 ● 」印 は、燃えしろ設計を行う部材を示す。
・梁仕口等は、strooq社製の既製金物工法(構造図S017-S018参照)と同等以上の工法を採用する。

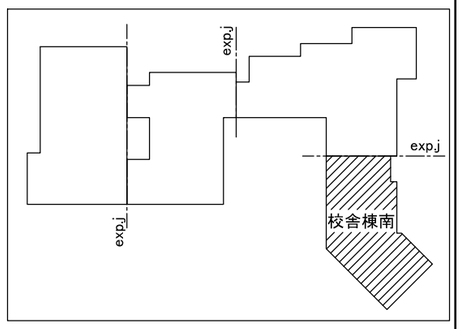

株式会社東畑建築事務所 TOHATA ARCHITECTS & ENGINEERS, INC.	設計番号 20250043	作成日 2026.03	種別/備考	工事名称 須賀小学校地域拠点施設建設工事
	一級建築士 NO.273069 高木 耕一	一級建築士 NO.343695 久保 久志	一級建築士 NO.345792 構造設計一級建築士 NO. 9786 中牟田 昌慶 / 建築設備士 NO. 09E1-0256YY 三宅 光義	図面名称 (校舎棟南) 小屋伏図(2) 縮尺 A1: S=1/100 A3: S=1/200
				図面番号 S- S007

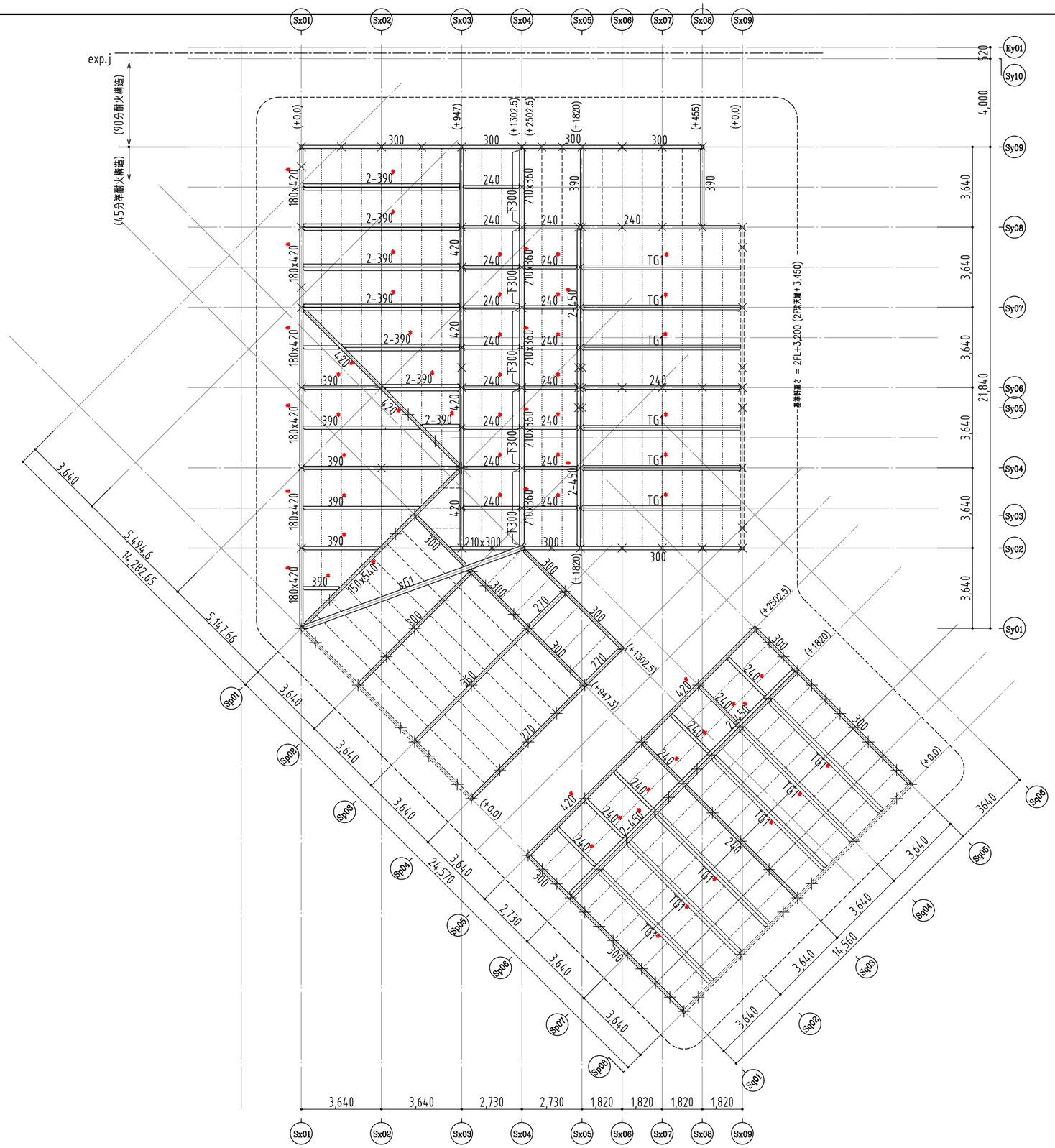

耐力壁リスト一覧

凡例	換算壁倍率	等級・仕様
W1	14.5倍相当	構造用合板24mm(片面) CN65@50mm(二列)
W2	8.6倍相当	構造用合板24mm(片面) CN65@50mm
W3	4.1倍相当	構造用合板12mm(片面) N50@75mm
w5	小屋壁	構造用合板12mm(片面) N50@50mm

小屋壁：耐力壁線上の小屋壁は、耐力壁と同等以上の壁量となる小屋壁にする。
(標準図S015参照) その他の小屋壁はW5とする。

柱リスト一覧

凡例	断面	等級・仕様
C0	120x150	スギ 同一等級構成集成材 E65-F255
C1(特記なし)	150x150	スギ 同一等級構成集成材 E65-F255
C1a	150x180	スギ 同一等級構成集成材 E65-F255
C1b	150x210	スギ 同一等級構成集成材 E65-F255
C2	180x180	スギ 同一等級構成集成材 E65-F255
C3	210x210	スギ 同一等級構成集成材 E65-F255
C4	240x240	スギ 同一等級構成集成材 E65-F255
C5	240x600	ヒノキ 同一等級構成集成材 E95-F315
C5a	150x600	ヒノキ 同一等級構成集成材 E95-F315
C6	270x270	スギ 同一等級構成集成材 E65-F255
C7	150x300	スギ 同一等級構成集成材 E65-F255
C8	180x300	スギ 同一等級構成集成材 E65-F255

※ スギ集成材は、 オウシュウアカマツ集成材 に置き換え可能とする。
ヒノキ集成材は、カラマツ集成材・ベイマツ集成材 に置き換え可能とする。

梁リスト一覧

特記なき梁幅は150mmとする。

	凡例	等級・仕様
木梁	(梁幅)×(梁せい)	スギ 対称異等級構成集成材 E65−F225
	(梁幅)×(梁せい) b	ヒノキ対称異等級構成集成材 E95−F270
	(梁幅)×(梁せい) c	ベイマツ対称異等級構成集成材 E120−F330
鉄骨梁	SG1	H-700x300x13x24 (SS400)

※ スギ集成材は、 オウシュウアカマツ集成材 に置き換え可能とする。
ヒノキ集成材は、カラマツ集成材・ベイマツ集成材 に置き換え可能とする。
燃えしろ設計部材は、使用環境AまたはBの接着性能とする。

小梁リスト一覧

凡例	等級・仕様
……	105x105 スギ (甲種2級相当以上) SD20以下
……	120x150 スギ (甲種2級相当以上) SD20以下
-----	120x180 スギ (甲種2級相当以上) SD20以下
……	120x210 スギ (甲種2級相当以上) SD20以下

水平構面

屋根・床	構造用合板24mm以上 CN75@50以下(四周打ち)
合板受材(90x90以上)は、1000mmピッチ以内で設けること。	

〈特記事項〉
・図中「 × 」印 は、下柱位置を示す。
・図中「 ⊠ 」印 は、通し柱を示す。
・図中「 ● 」印 は、燃えしろ設計を行う部材を示す。
・梁仕口等は、strooq社製の既製金物工法(構造図S017-S018参照)と同等以上の工法を採用する。

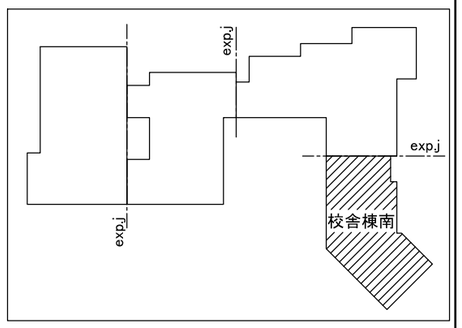

株式会社東畑建築事務所 TOHATA ARCHITECTS & ENGINEERS, INC.	設計番号 20250043	作成日 2026.03	種別/備考		工事名称 須賀小学校地域拠点施設建設工事
	一級建築士 NO.273069 高木 耕一	一級建築士 NO.343695 久保 久志	一級建築士 NO.345792 構造設計一級建築士 NO. 9786 中牟田 昌慶	建築設備士 NO. 09E1-0256YY 三宅 光義	図面名称 (校舎棟南) 屋根伏図 縮尺 A1: S=1/100 A3: S=1/200

図面番号 S- S008

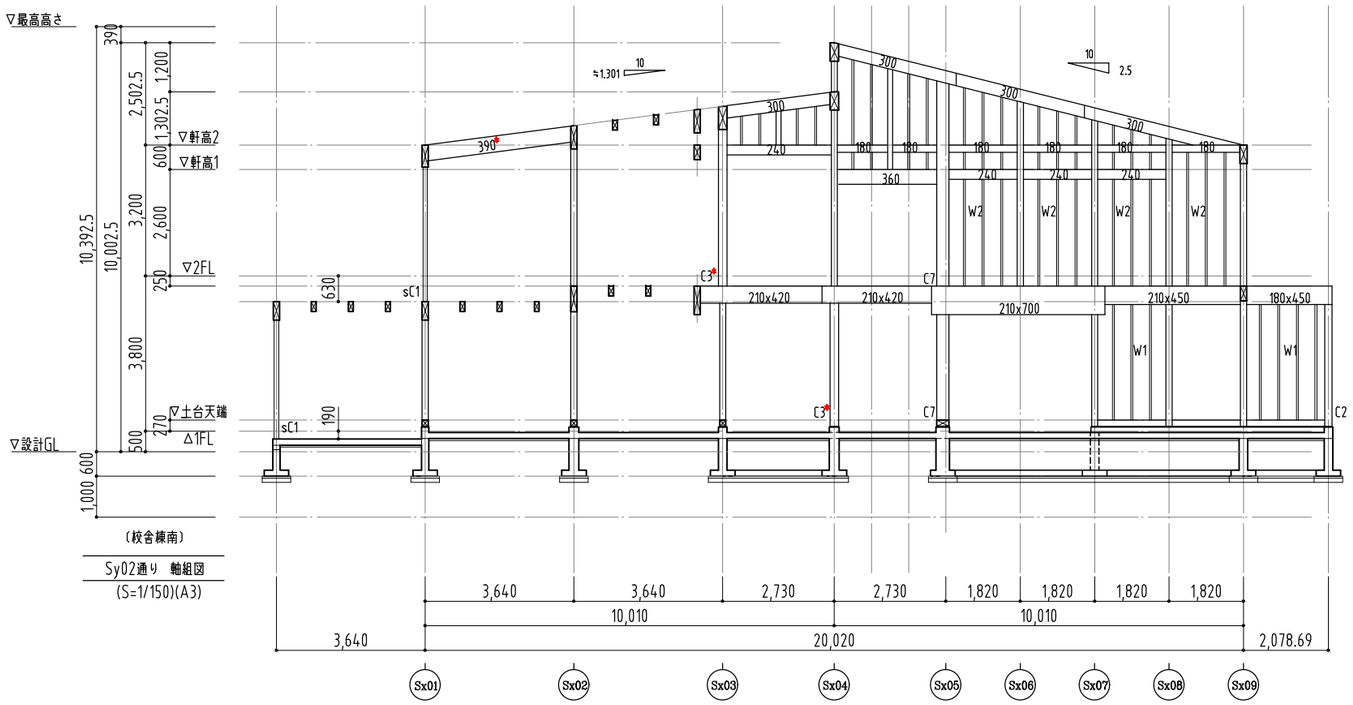

（校舎棟南）

Sy02通り　軸組図

(S=1/150)(A3)

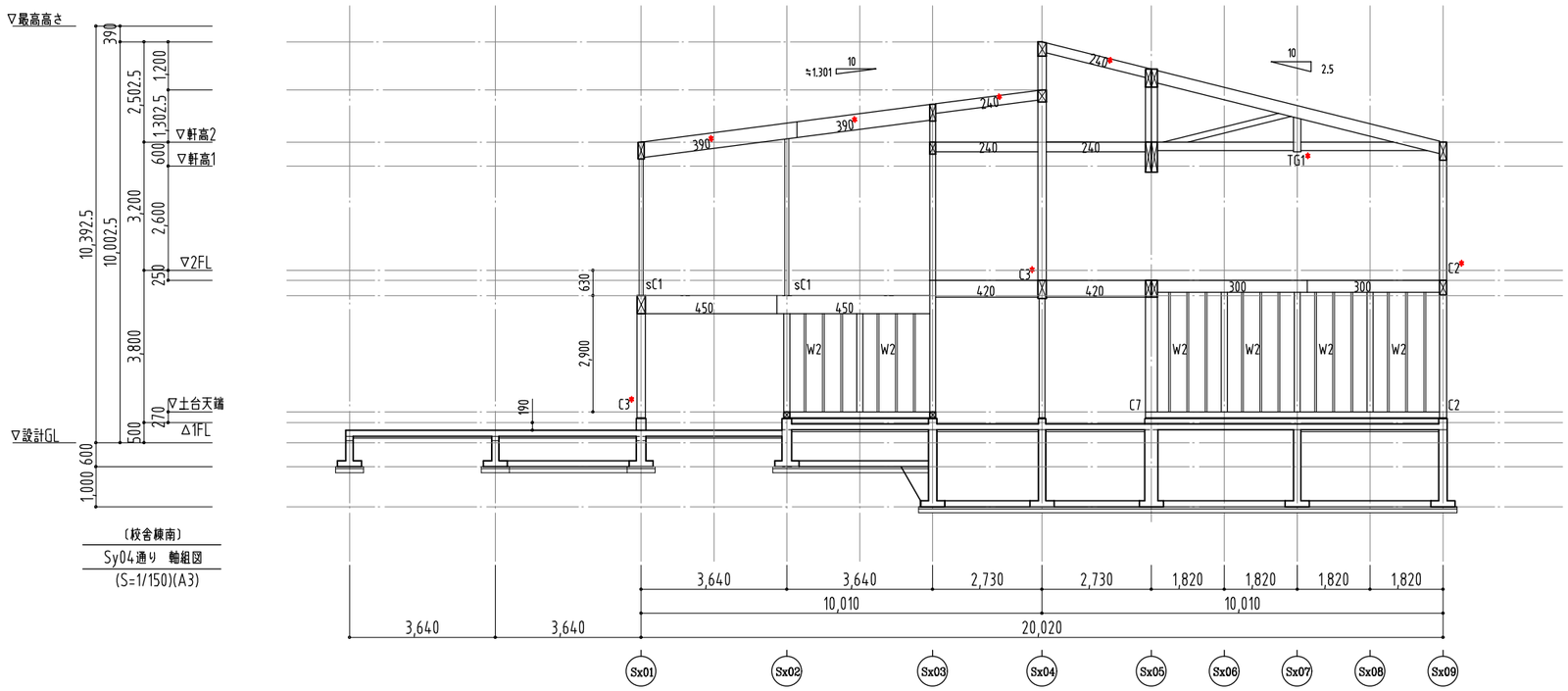

（校舎棟南）

Sy04通り　軸組図

(S=1/150)(A3)

株式会社東畑建築事務所 TOHATA ARCHITECTS & ENGINEERS, INC.	設計番号 20250043	作成日 2025.12	種別/備考		工事名称 須賀小学校地域拠点施設建設工事	図面番号
	一級建築士 NO.273069 高木　耕一	一級建築士 NO.343695 久保　久志	一級建築士 NO. 345792 構造設計一級建築士 NO. 9786 中牟田　昌慶	建築設備士 NO. 09E1-0256YY 三宅　光義	図面名称 （校舎棟南） 軸組図(1) 縮尺 A1: S=1/75 A3: S=1/150	S-S009

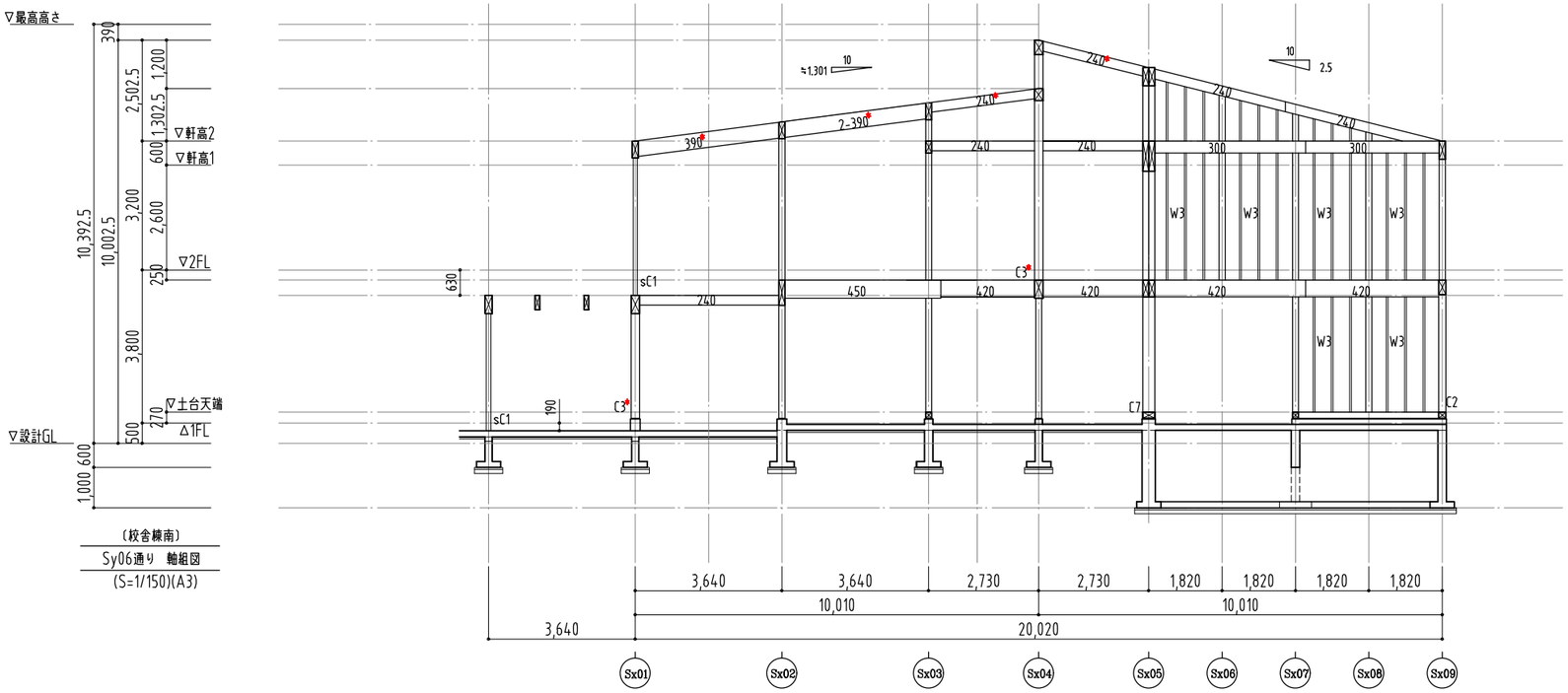

（校舎棟南）
Sy06通り　軸組図
(S=1/150)(A3)

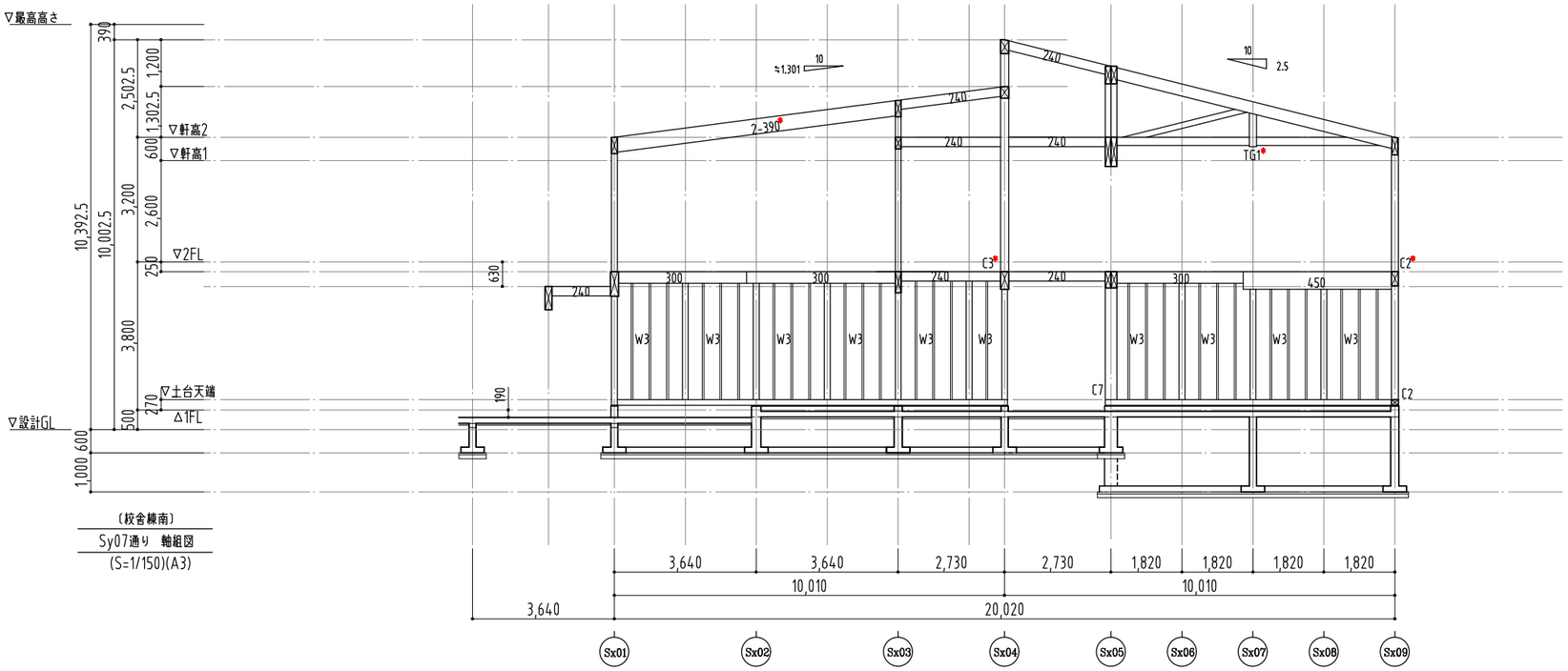

（校舎棟南）
Sy07通り　軸組図
(S=1/150)(A3)

株式会社東畑建築事務所 TOHATA ARCHITECTS & ENGINEERS, INC.	設計番号 20250043	作成日 2025.12	種別/備考		工事名称 須賀小学校地域拠点施設建設工事	図面番号
	一級建築士　NO.273069 高木　耕一	一級建築士　NO.343695 久保　久志	一級建築士　NO. 345792 構造設計一級建築士　NO. 9786 中牟田　昌慶	建築設備士　NO. 09E1-0256YY 三宅　光義	図面名称 （校舎棟南） 軸組図(2)　縮尺　A1:　S=1/75　A3:　S=1/150	S-S010

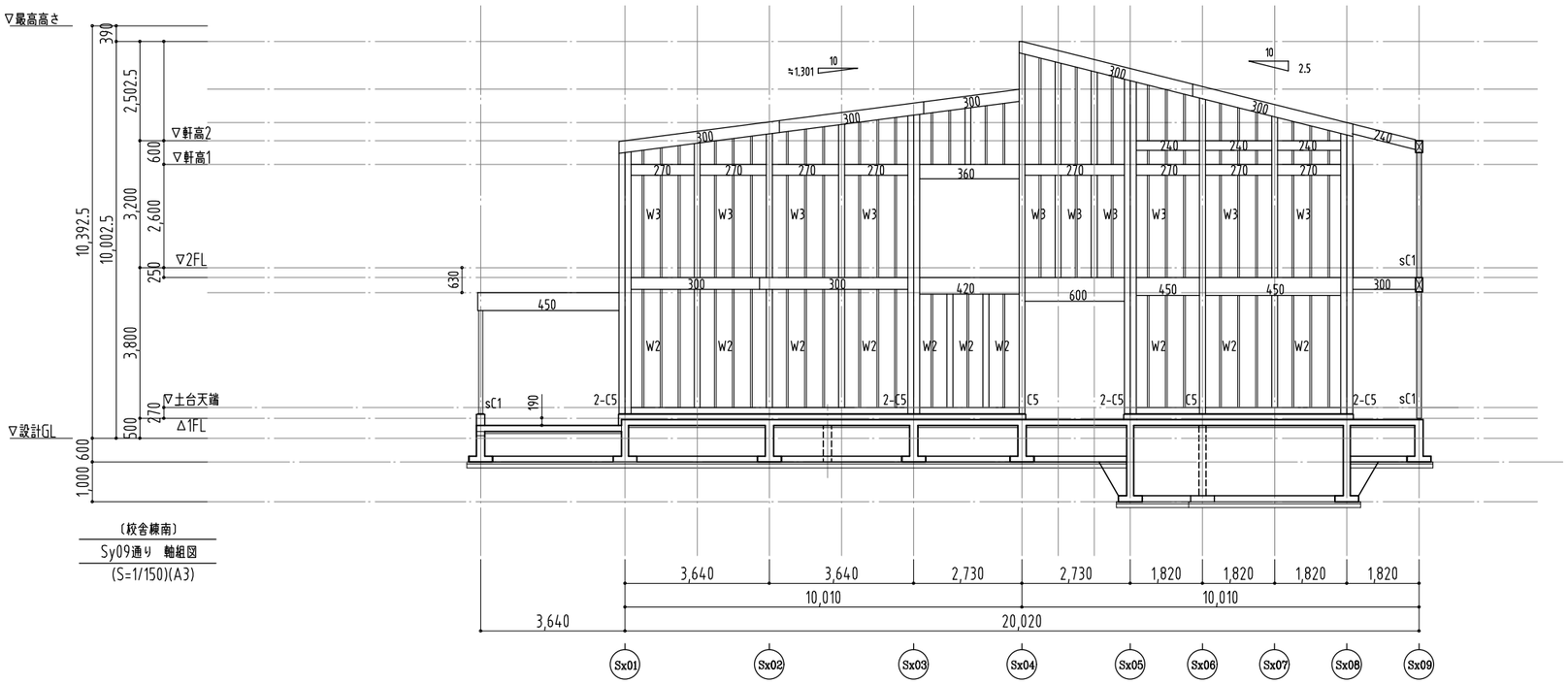

（校舎棟南）

Sy09通り　軸組図

(S=1/150)(A3)

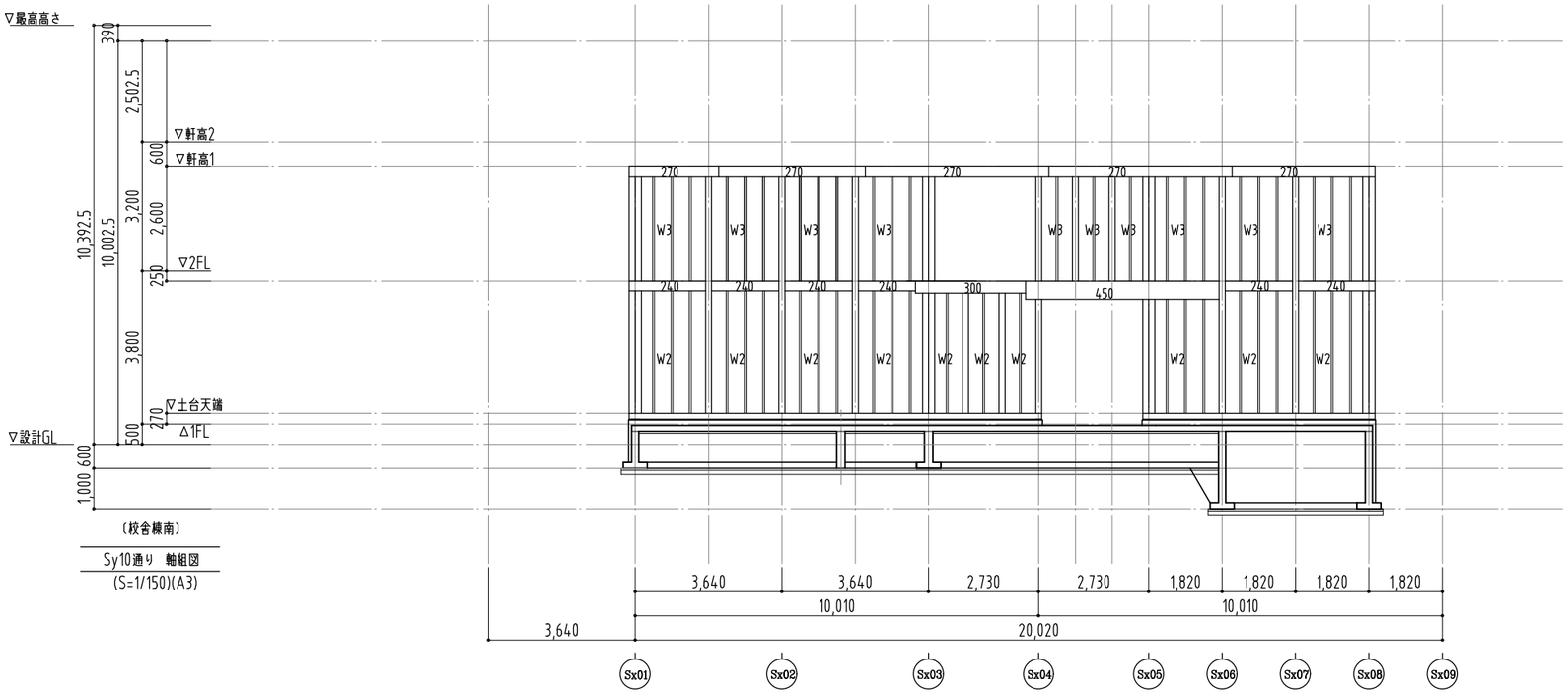

（校舎棟南）

Sy10通り　軸組図

(S=1/150)(A3)

株式会社東畑建築事務所 TOHATA ARCHITECTS & ENGINEERS, INC.	設計番号 20250043	作成日 2025.12	種別/備考		工事名称 須賀小学校地域拠点施設建設工事	図面番号
	一級建築士　NO.273069 高木　耕一	一級建築士　NO.343695 久保　久志	一級建築士　NO. 345792 構造設計一級建築士　NO. 9786 中牟田　昌慶	建築設備士　NO. 09E1-0256YY 三宅　光義	図面名称 （校舎棟南） 軸組図(3)　縮尺　A1:　S=1/75　A3:　S=1/150	S-S011

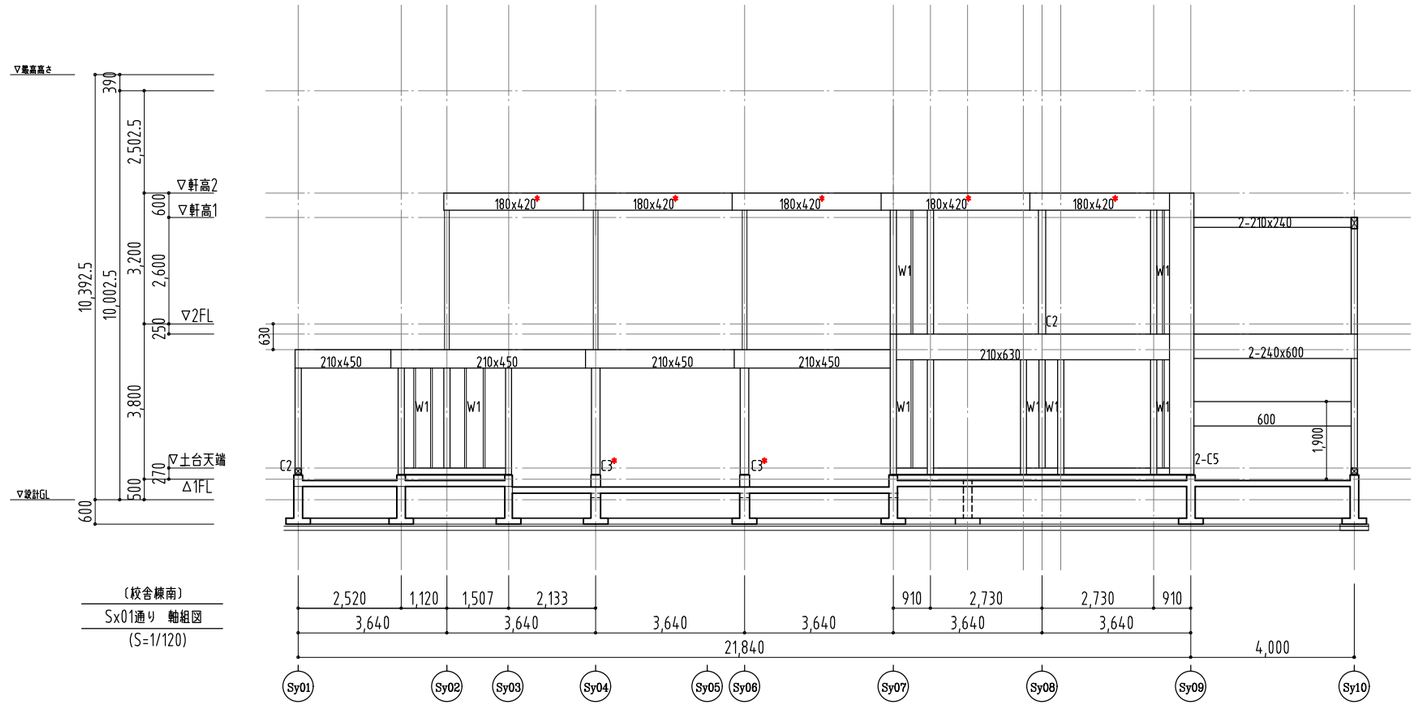

（校舎棟南）
Sx01通り　軸組図
(S=1/120)

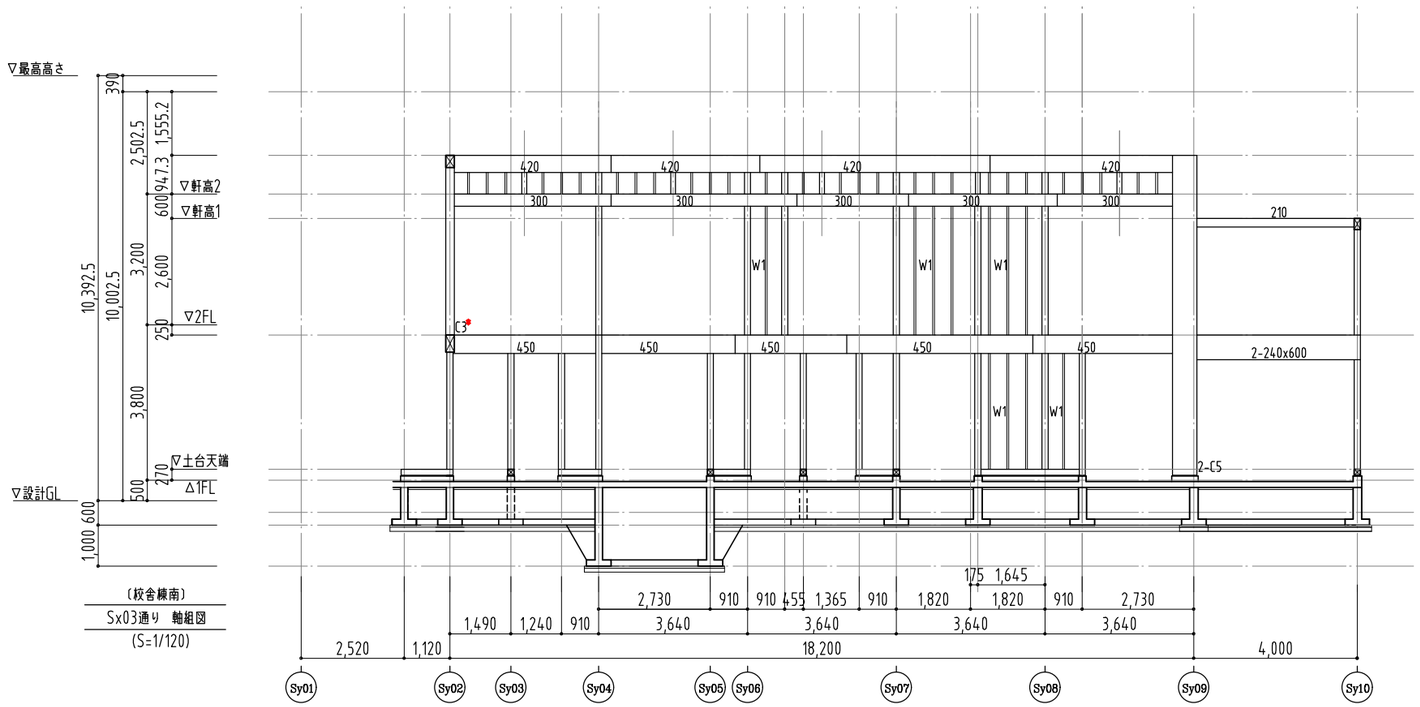

（校舎棟南）
Sx03通り　軸組図
(S=1/120)

株式会社東畑建築事務所 TOHATA ARCHITECTS & ENGINEERS, INC.	設計番号 20250043	作成日 2025.12	種別/備考		工事名称 須賀小学校地域拠点施設建設工事
	一級建築士　NO.273069 高木　耕一	一級建築士　NO.343695 久保　久志	一級建築士　NO.345792 構造設計一級建築士　NO. 9786 中牟田　昌慶	建築設備士　NO. 09E1-0256YY 三宅　光義	図面名称 （校舎棟南） 軸組図(4) 縮尺　A1:　S=1/75 A3:　S=1/150

図面番号
S-S012

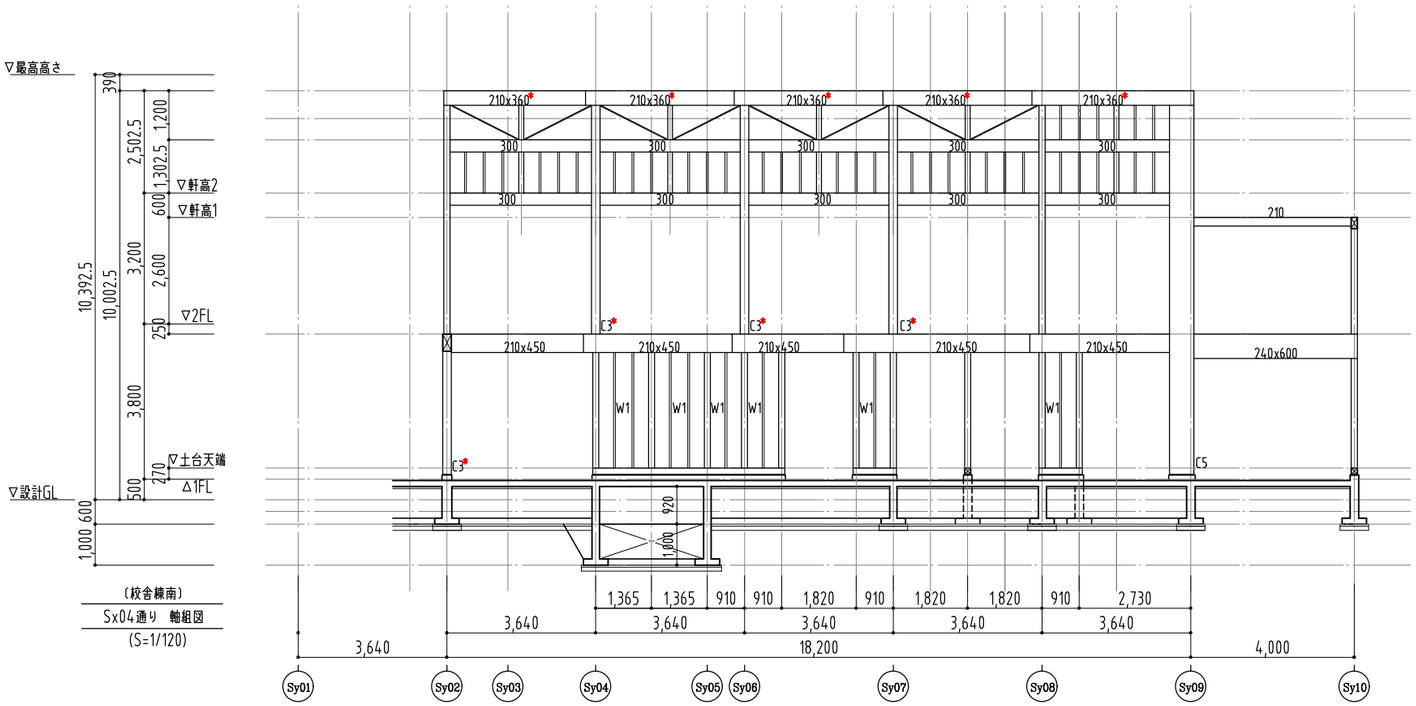

（校舎棟南）

Sx04通り　軸組図

(S=1/120)

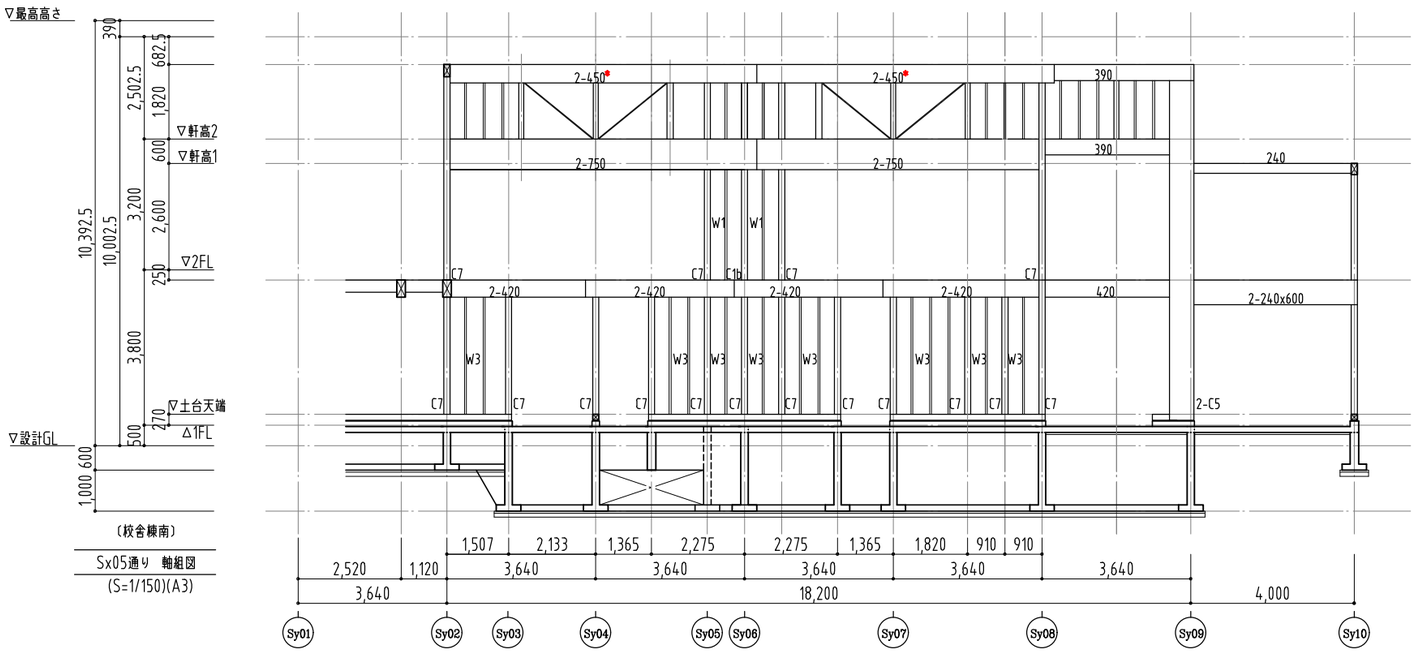

（校舎棟南）

Sx05通り　軸組図

(S=1/150)(A3)

株式会社東畑建築事務所 TOHATA ARCHITECTS & ENGINEERS, INC.	設計番号 20250043	作成日 2025.12	種別/備考	工事名称 須賀小学校地域拠点施設建設工事	図面番号
	一級建築士 NO.273069 高木　耕一	一級建築士 NO.343695 久保　久志	一級建築士 NO.345792 構造設計一級建築士 NO. 9786 中牟田　昌慶 建築設備士 NO. 09E1-0256YY 三宅　光義	図面名称 （校舎棟南） 軸組図(5) 縮尺 A1: S=1/75 A3: S=1/150	S-S013

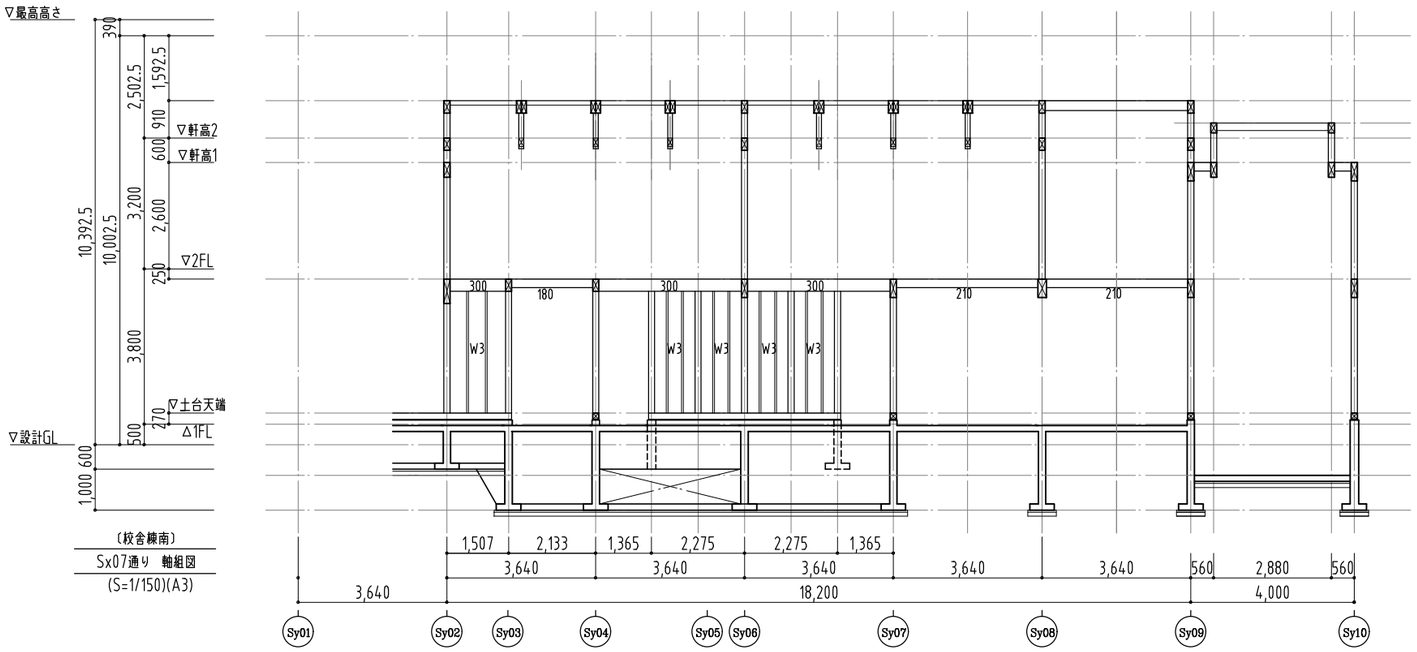

（校舎棟南）
Sx07通り　軸組図
(S=1/150)(A3)

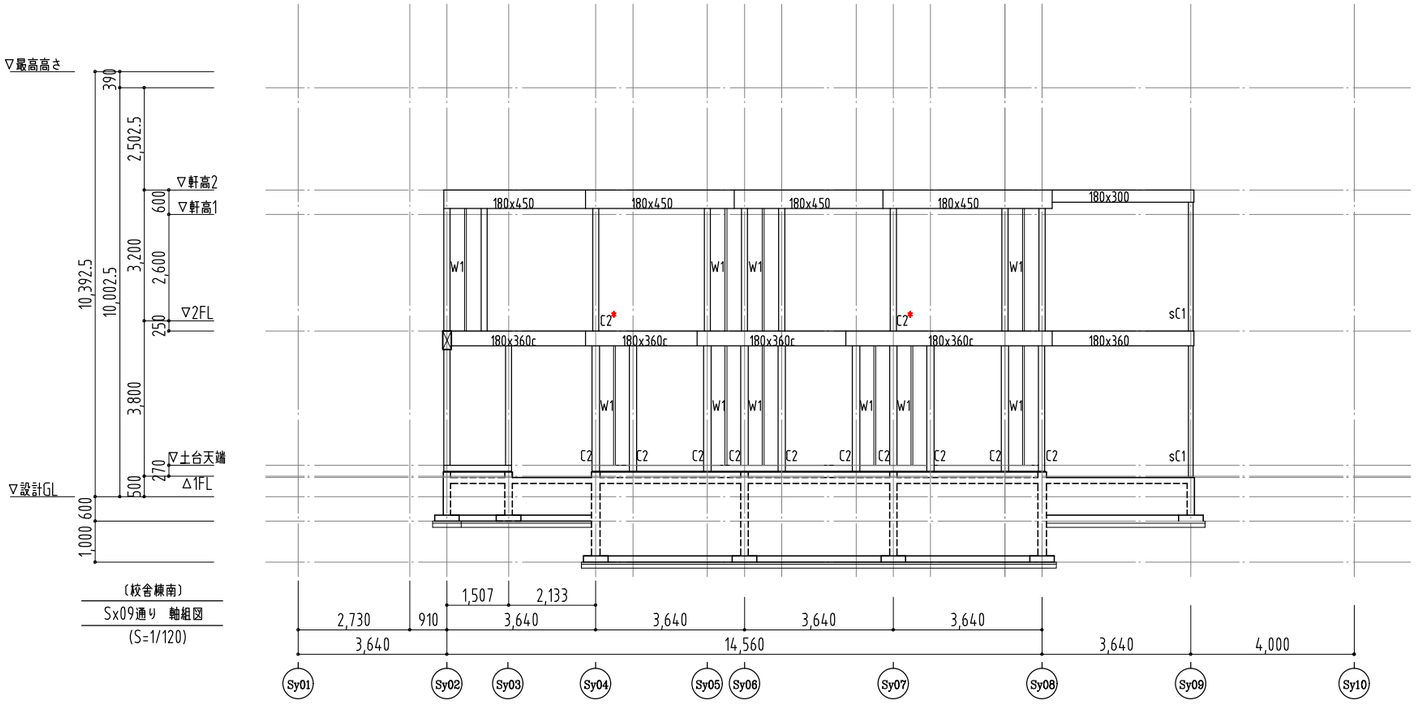

（校舎棟南）
Sx09通り　軸組図
(S=1/120)

株式会社東畑建築事務所 TOHATA ARCHITECTS & ENGINEERS, INC.	設計番号 20250043	作成日 2025.12	種別/備考		工事名称 須賀小学校地域拠点施設建設工事	図面番号
	一級建築士　NO.273069 高木　耕一	一級建築士　NO.343695 久保　久志	一級建築士　NO.345792 構造設計一級建築士　NO.9786 中牟田　昌慶	建築設備士　NO.09E1-0256YY 三宅　光義	図面名称 （校舎棟南） 軸組図(6) 縮尺　A1:　S=1/75 A3:　S=1/150	S-S014

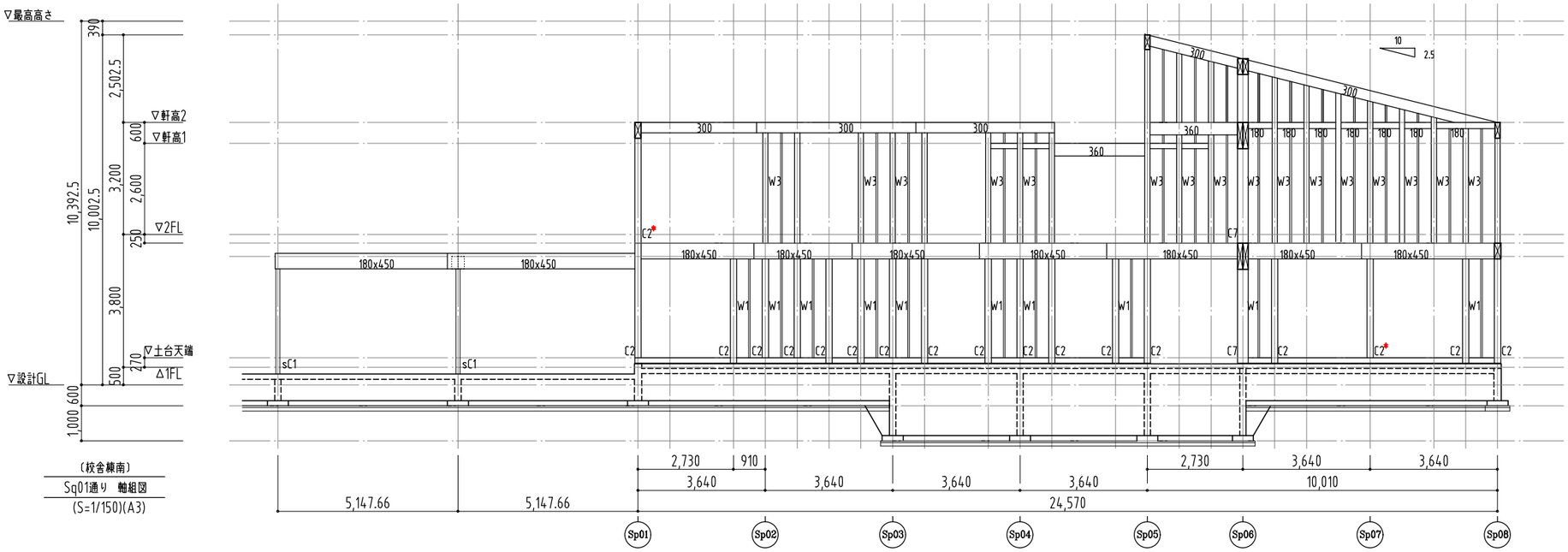

（校舎棟南）
Sq01通り　軸組図
(S=1/150)(A3)

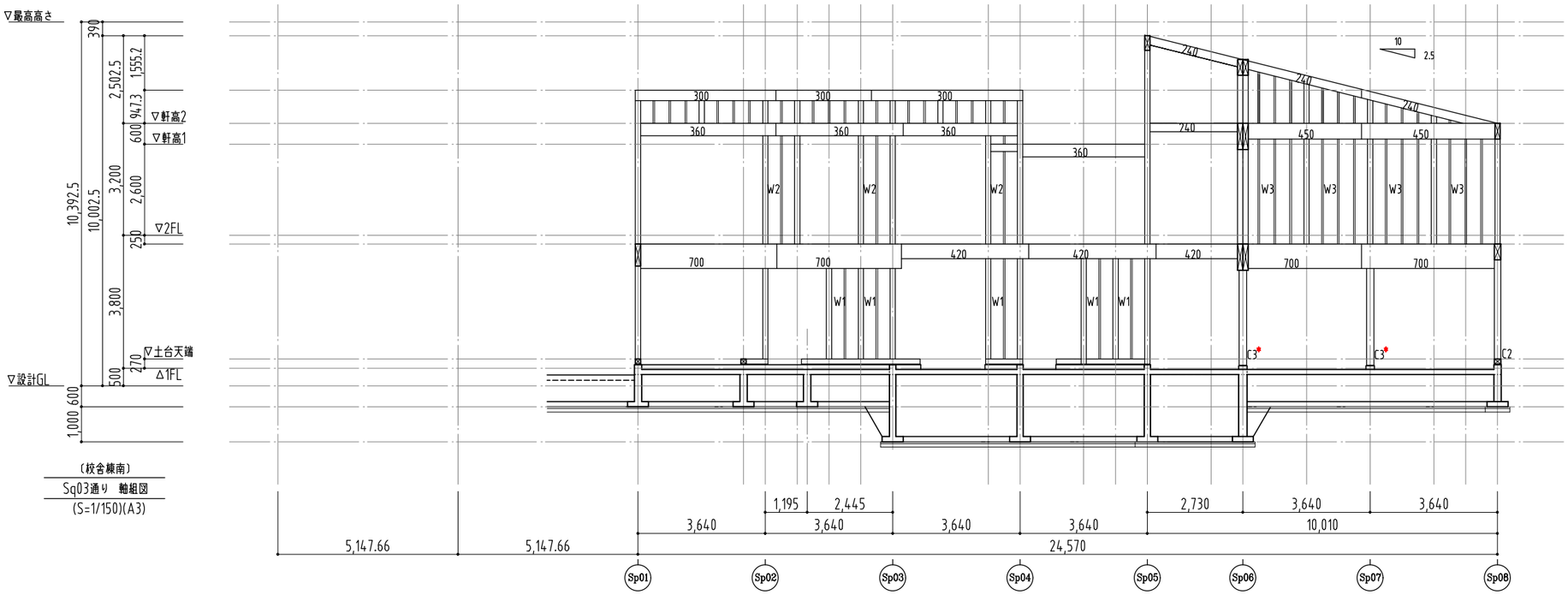

（校舎棟南）
Sq03通り　軸組図
(S=1/150)(A3)

株式会社東畑建築事務所 TOHATA ARCHITECTS & ENGINEERS, INC.	設計番号 20250043	作成日 2025.12	種別/備考		工事名称 須賀小学校地域拠点施設建設工事	図面番号
	一級建築士　NO.273069 高木　耕一	一級建築士　NO.343695 久保　久志	一級建築士　NO. 345792 構造設計一級建築士　NO. 9786 中牟田　昌慶	建築設備士　NO. 09E1-0256YY 三宅　光義	図面名称 （校舎棟南） 軸組図(7)　縮尺　A1:　S=1/75　A3:　S=1/150	S-S015

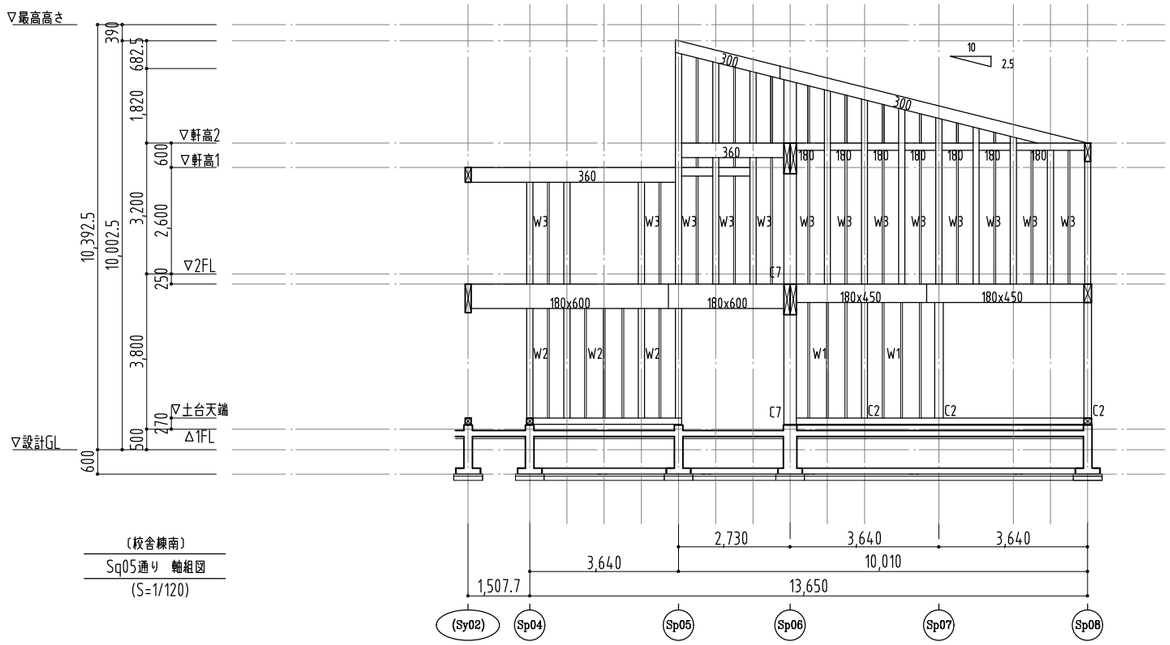

(校舎棟南)

Sq05通り　軸組図

(S=1/120)

株式会社東畑建築事務所 TOHATA ARCHITECTS & ENGINEERS, INC.	設計番号 20250043	作成日 2025.12	種別/備考		工事名称 須賀小学校地域拠点施設建設工事	図面番号
	一級建築士 NO.273069 高木　耕一	一級建築士 NO.343695 久保　久志	一級建築士 NO.345792 構造設計一級建築士 NO. 9786 中牟田　昌慶	建築設備士 NO. 09E1-0256YY 三宅　光義	図面名称 (校舎棟南) 軸組図(8) 縮尺 A1: S=1/75 A3: S=1/150	S-S016

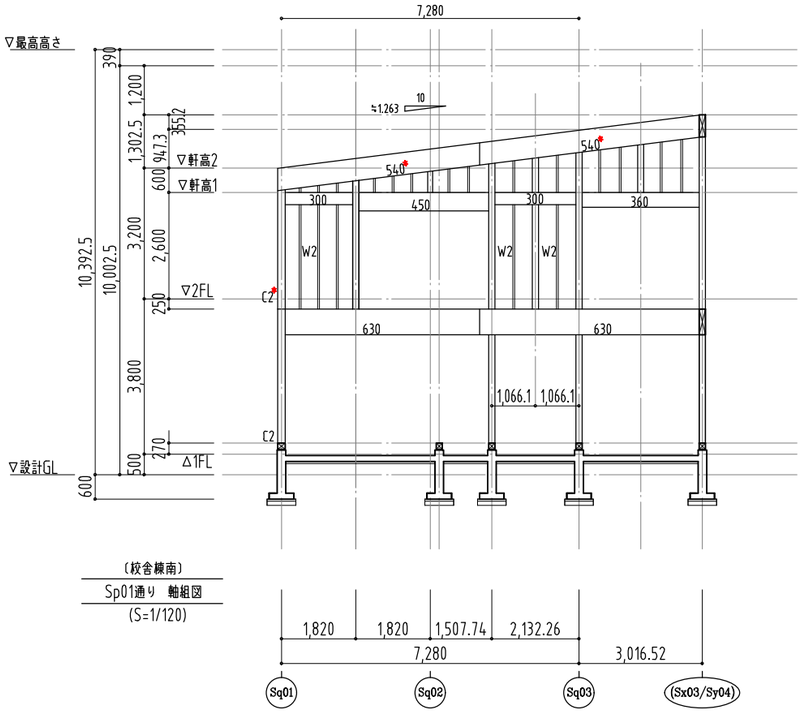

（校舎棟南）
Sp01通り　軸組図
(S=1/120)

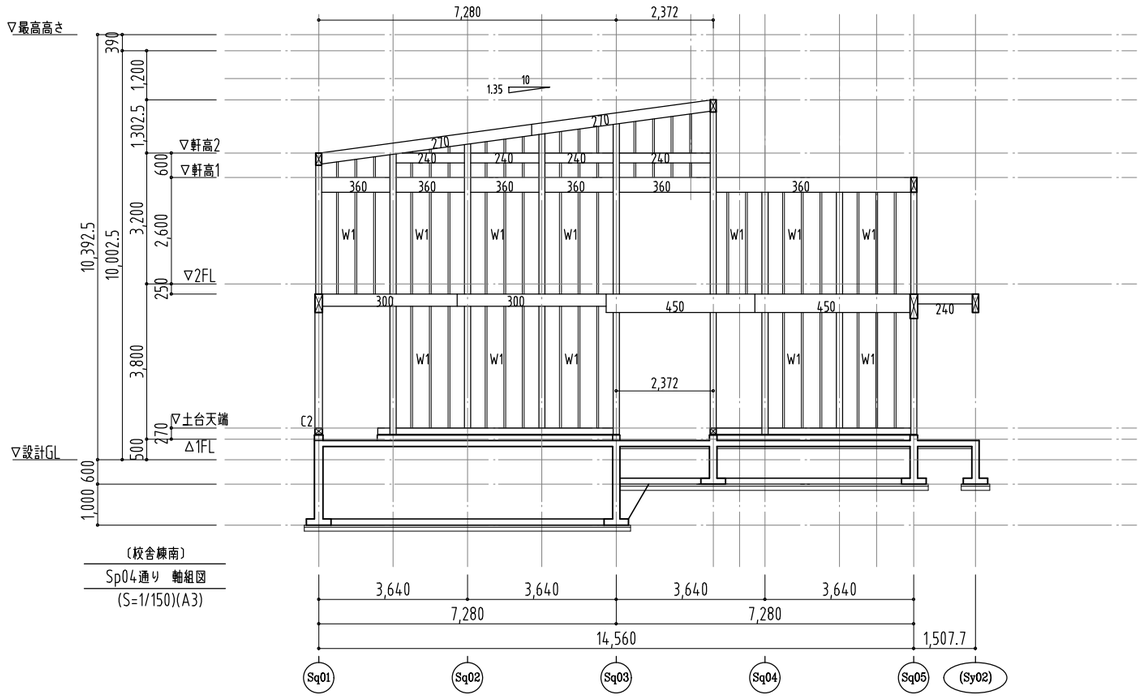

（校舎棟南）
Sp04通り　軸組図
(S=1/150)(A3)

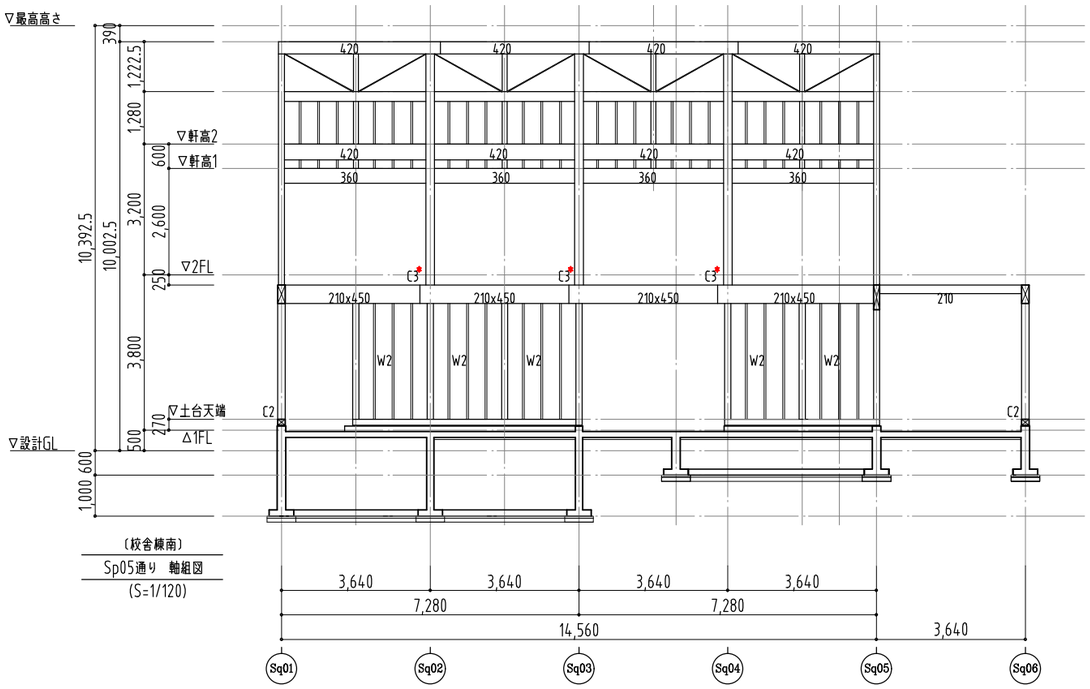

（校舎棟南）
Sp05通り　軸組図
(S=1/120)

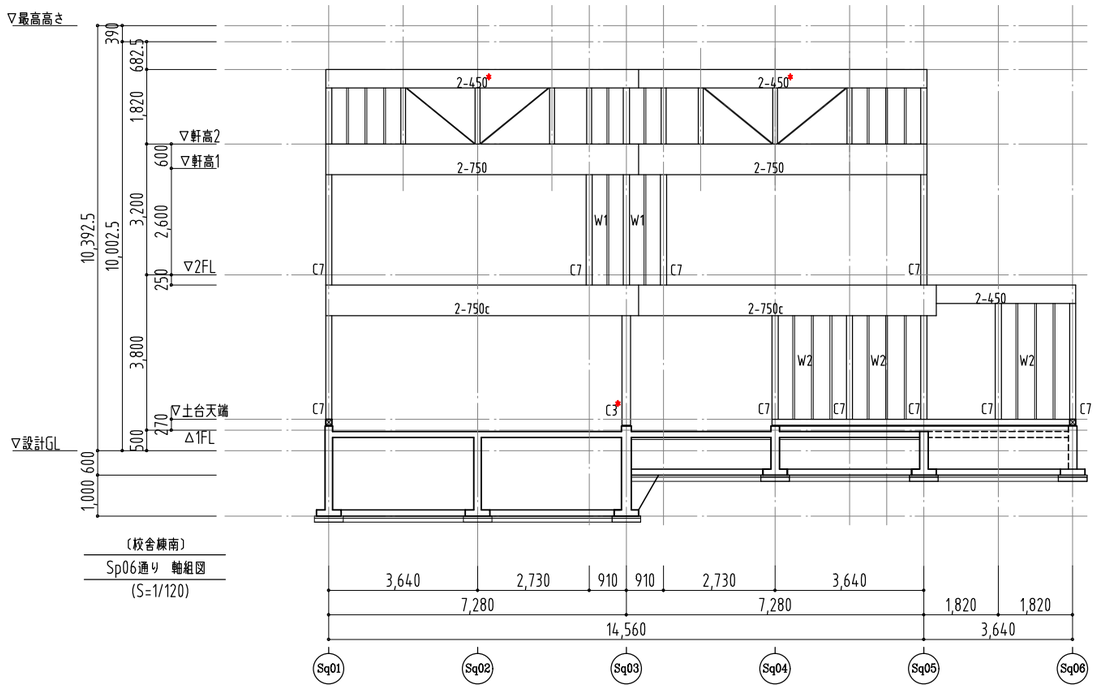

（校舎棟南）
Sp06通り　軸組図
(S=1/120)

株式会社東畑建築事務所 TOHATA ARCHITECTS & ENGINEERS, INC.	設計番号 20250043	作成日 2025.12	種別/備考		工事名称 須賀小学校地域拠点施設建設工事	図面番号
	一級建築士 NO.273069 高木　耕一	一級建築士 NO.343695 久保　久志	一級建築士 NO.345792 構造設計一級建築士 NO. 9786 中牟田　昌慶	建築設備士 NO. 09E1-0256YY 三宅　光義	図面名称 (校舎棟南) 軸組図(9) 縮尺 A1: S=1/75 A3: S=1/150	S-S017

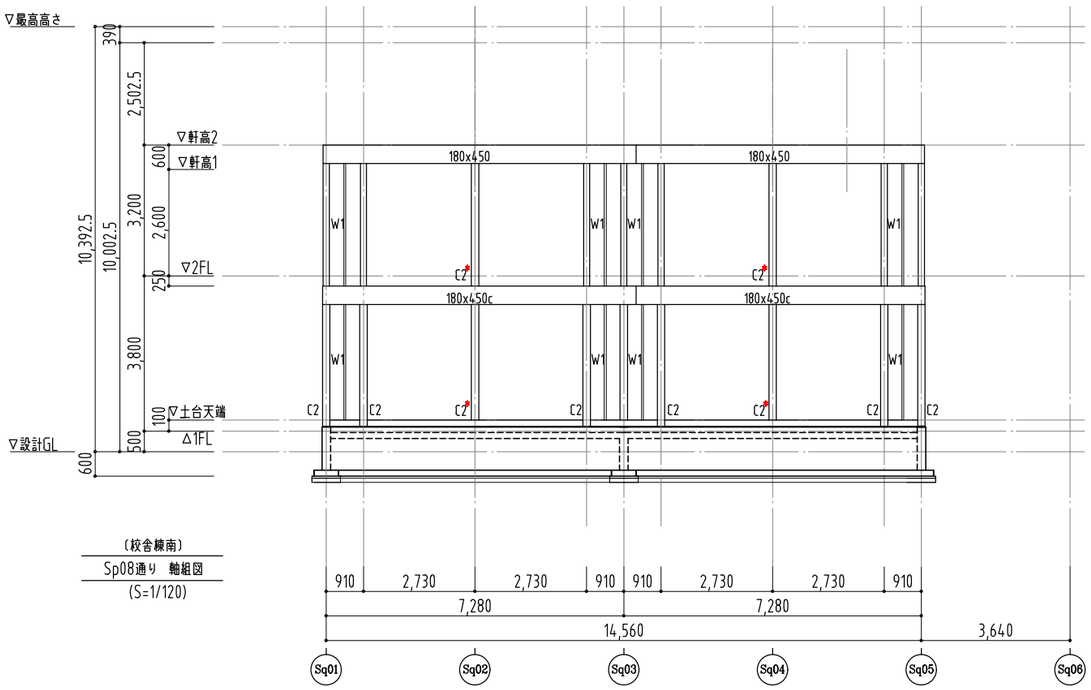

(校舎棟南)

Sp08通り　軸組図

(S=1/120)

株式会社東畑建築事務所 TOHATA ARCHITECTS & ENGINEERS, INC.	設計番号 20250043	作成日 2025.12	種別/備考		工事名称 須賀小学校地域拠点施設建設工事	図面番号
	一級建築士　NO.273069 高木　耕一	一級建築士　NO.343695 久保　久志	一級建築士　NO.345792 構造設計一級建築士　NO. 9786 中牟田　昌慶	建築設備士　NO. 09E1-0256YY 三宅　光義	図面名称 (校舎棟南) 軸組図(10)　縮尺　A1:　S=1/75　A3:　S=1/150	S-S018

基礎断面リスト

鉄筋　SD295(~D16)　SD345(D19~)

	Type	①	②	③	④	上主筋	下主筋
FG1	Type_B	320	600	600		1-D13	1-D13
FG1a				800		1-D13	1-D13
FG1c				600		1-D19	1-D19
FG1d						2-D19	2-D19
FG2	Type_C	320	600	600		2-D13	2-D13
FG2b						2-D16	2-D16
FG2c				800		2-D19	2-D19
FG2d				600		2-D22	2-D22
FG3	Type_D	320	600	600		2-D13	2-D13
FG3a				800		2-D13	2-D13
FG3b				600		2-D16	2-D16
FG4	Type_E	320	600	600		2-D13	2-D13
FG4b						2/2-D13	2/2-D13
FG4c				800		2-D19	2-D19
FG4e				600		4/3-D22	4/3-D22
FG5	Type_C	200	600	600		2-D13	2-D13
FG6	Type_B	290	600	600		2-D13	2-D13
FG6c						2-D19	2-D19
FG7c	Type_C	290	600	600		2-D19	2-D19
FG7d						2/2-D19	2/2-D19
FG8	Type_B	50	600	600		2-D13	2-D13
FG8b						2-D16	2-D16
FG8c						2-D19	2-D19
FG8e	Type_D					2-D16	2-D16
FG9a	Type_E	290	600	600		2-D13	2-D13
FG9b	Type_D	290	600	600		2-D16	2-D16
FG10E	Type_C	320	600	600		2-D13	2-D13
FG11(FG11D)	Type_B	320	1600	800		1-D16	1-D16
FG11b(FG11bD)						1-D19	1-D19
FG11c(FG11cD)						2-D19	2-D19
FG12(FG12D)	Type_C	320	1600	800		2-D13	2-D13
FG12b(FG12bD)						2/2-D19	2/2-D19
FG13(FG13D)	Type_D	320	1600	800		2-D13	2-D13
FG14(FG14D)	Type_E	320	1600	800		2-D16	2-D16
FG14b(FG14bD)						2-D19	2-D19
FG15(FG15D)	Type_C	200	1600	800		2-D13	2-D13
FG16(FG16D)	Type_B	290	1600	800		2-D13	2-D13
FG17E	Type_C	320	1600	800		2-D13	2-D13
FG20	Type_F	320	600	---	210	2-D16	2-D16
FG21	Type_F	320	600	---	210	2/2-D16	2/2-D16
FG22	Type_F	320	600	---	330	2/2-D19	2/2-D19

※(FG***D) は、せん断補強筋(stp)の径・ピッチを、右記の通りとすること。

Type_A

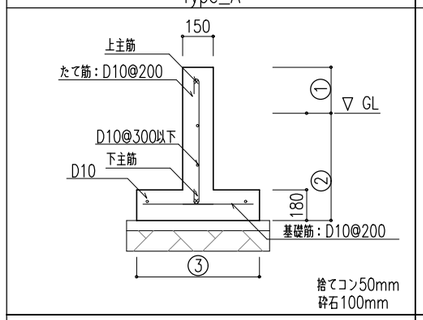

Type_B

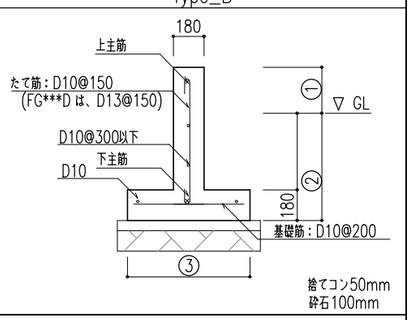

Type_C

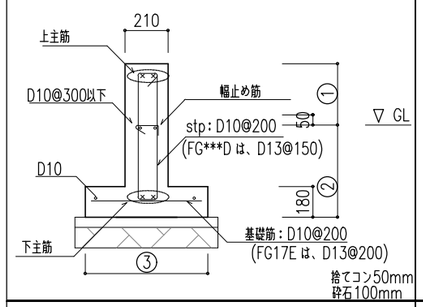

Type_D

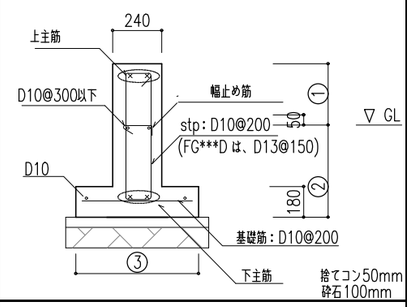

Type_E

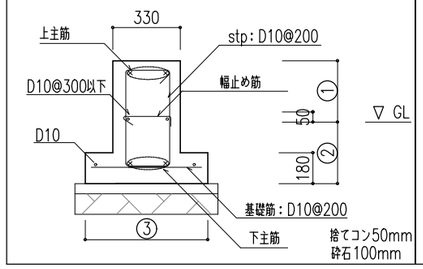

Type_F

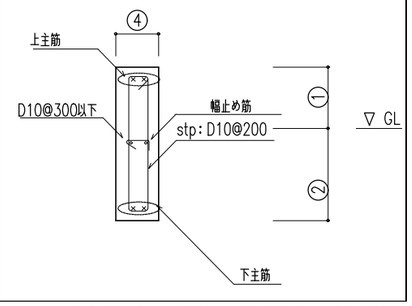

幅止め筋は、梁せいが600mmを超える場合、梁せい方向@300以下，はりスパン方向 @1000以下で D10を 入れること。

FS1配筋詳細　S=1/30(A3)

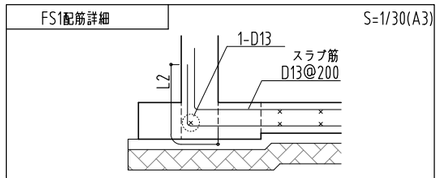

基礎梁段差部　配筋詳細　S=1/30(A3)

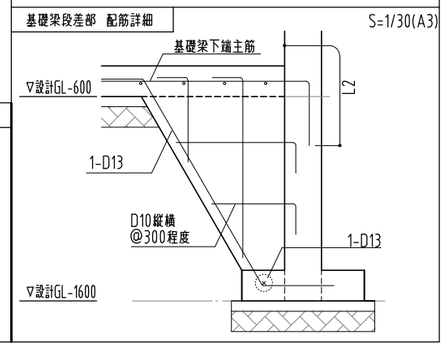

スラブリスト

	Type	①	スラブ短辺方向	スラブ長辺方向
S15	Type_B	150	D10D13@150	D10@150
S15b	Type_B	150	D13@150	D10@150
FS1	Type_B	150	D13@200	D13@200
FS2	Type_B	250	D16@100	D16@100
土間	--	150	D10@200	D10@200

スラブ　Type_A

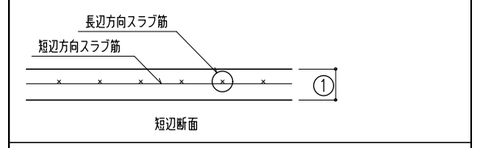

スラブ　Type_B

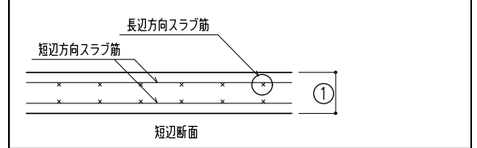

土間

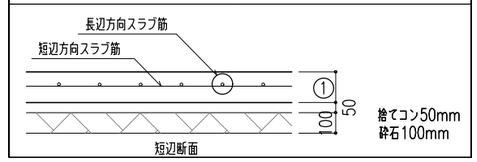

土間、耐圧盤の下は十分に転圧締め固めを行うこと。

東棟ー南棟境界部納まり (S=1/50,A3)

(FG10E,FG17E)

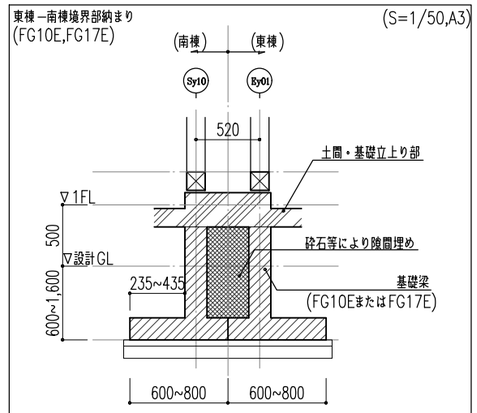

北棟ー東棟間の境界部の基礎梁も上図に準ずる。

立ち上がり部(土台幅~150)

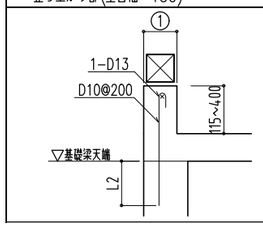

土台幅	①
150	180
---	---

立ち上がり部(土台幅180~)

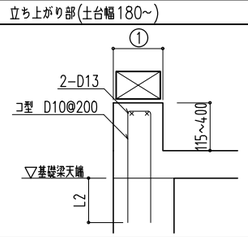

土台幅	①
180	210
210	240
300	330
---	---

礎柱　断面リスト(S=1/30)

FC1

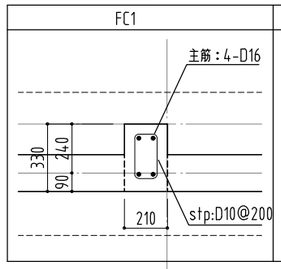

FC2

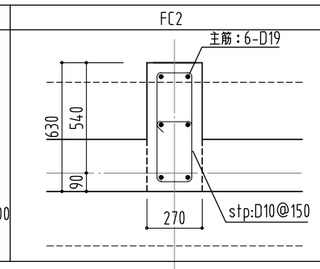

FC2b

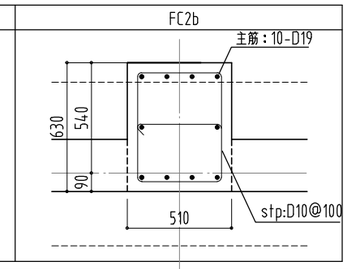

株式会社東畑建築事務所 TOHATA ARCHITECTS & ENGINEERS, INC.	設計番号 20250043	作成日 2026.03	種別/備考	工事名称 須賀小学校地域拠点施設建設工事
	一級建築士 NO.273069 高木 耕一	一級建築士 NO.343695 久保 久志	一級建築士 NO.345792 構造設計一級建築士 NO. 9786 中牟田 昌慶 / 建築設備士 NO. 09E1-0256YY 三宅 光義	図面名称 (校舎棟南) 断面リスト　縮尺 A1: S=1/15 A3: S=1/30
				図面番号 S- S021

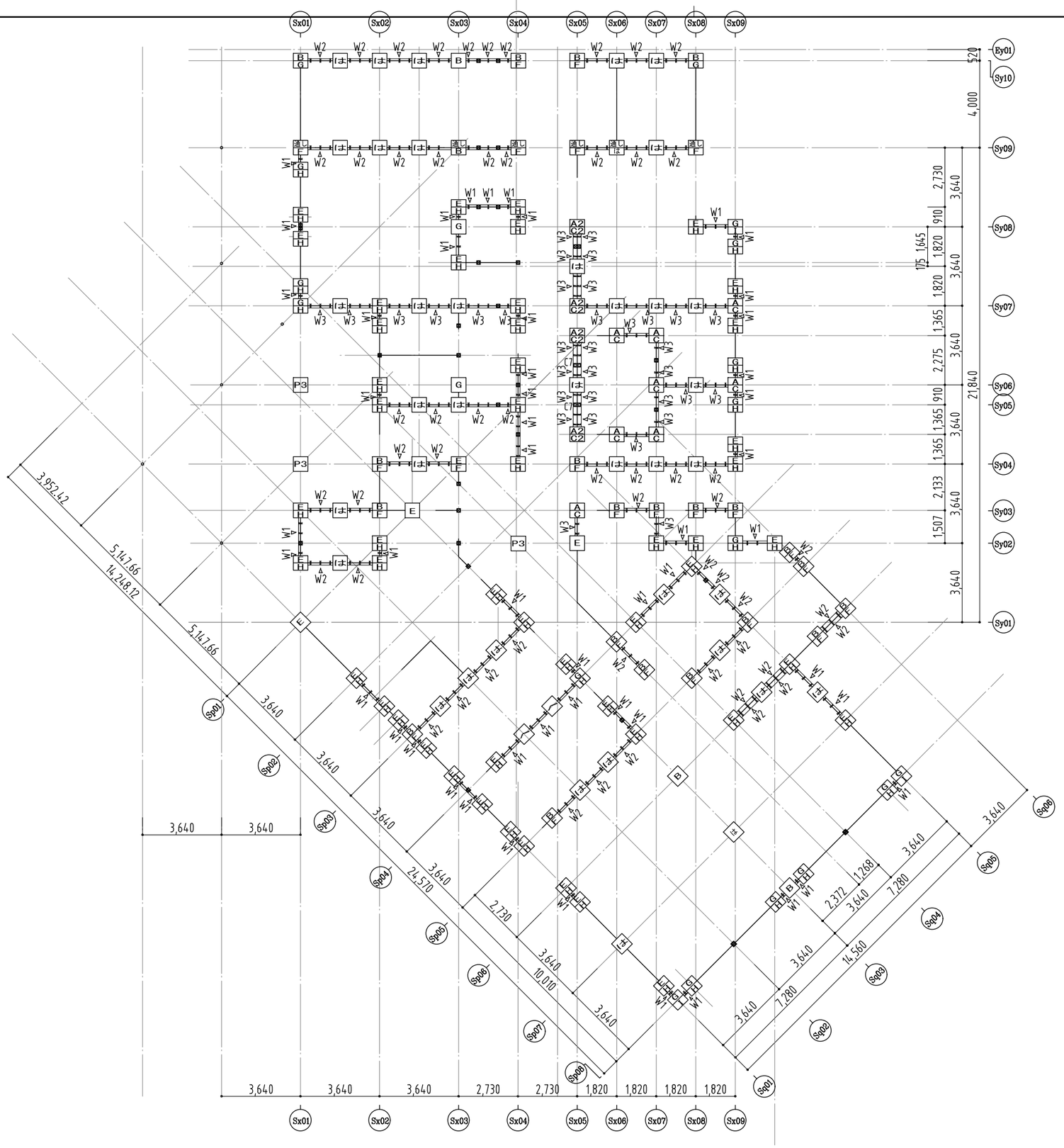

柱頭柱脚金物　リスト一覧

凡例	耐力	等級・仕様
は	5.1kN以上	告示1460号第2号表三　記号（は）相当以上
へ	10.0KN以上	告示1460号第2号表三　記号（へ）相当以上
~~ち~~	~~20.0KN以上~~	~~告示1460号第2号表三　記号（ち）相当以上~~

柱頭柱脚金物　リスト一覧

凡例	耐力	等級・仕様（以下同等以上とする）
A	25.0kN以上	1F柱脚：HSB−40kNC(1−M16A.bolt) 1F柱脚以外：HSP−30
B	35.0kN以上	
C	45.0kN以上	1F柱脚：HSBC−80kN(2−M18A.bolt) 1F柱脚以外：HSP−80kN
D	55.0kN以上	
E	65.0kN以上	
F	80.0kN以上	
G	100.0kN以上	1F柱脚：LSBφ48　L=600(1−M30A.bolt) 1F柱脚以外：LSBφ48　L=600
H	120.0kN以上	
I	150.0kN以上	
P	1F柱脚：HSB−ICL−20kN(1−M16 A.Bolt)	

※いずれも　stroog社 製の金物とする。

（注意事項）

・特記なき柱の柱頭柱脚金物は、「は」金物以上の耐力を有する金物を配置すること。

・ホールダウン用アンカーボルトの埋込長さは、以下の通りとする。
　なお、既製品アンカーボルトを使用する場合、監督職員に確認のうえ、
　メーカー指定の定着長としてよい。

　　~25kN用：360mm　以上
　30kN用~35kN用：510mm　以上
　40kN用~　　：専用の製品を使用すること。

・柱頭柱脚金物は、同等以上の耐力を有する金物を使用すること。
・納まり等を考慮して、適切な金物を選定すること。
・施工に先立ち、使用する金物のメーカー名、製品名を監督者に報告すること。
・1F柱脚部の（ち）以上のHD金物を用いる場合は、必ずアンカーボルトタイプを使用すること。

へ　柱頭・柱脚金物記号

へ　柱頭金物記号
ち　柱脚金物記号

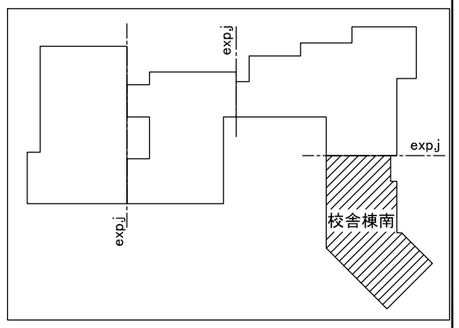

株式会社東畑建築事務所 TOHATA ARCHITECTS & ENGINEERS, INC.	設計番号 20250043	作成日 2026.3	種別/備考		工事名称 須賀小学校地域拠点施設建設工事
	一級建築士 NO.273069 高木　耕一	一級建築士 NO.343695 久保　久志	一級建築士 NO.345792 構造設計一級建築士 NO.9786 中牟田　昌慶	建築設備士 NO.09E1-0256YY 三宅　光義	図面名称 （校舎棟南） 1階柱頭柱脚金物図　縮尺　A1:　S=1/100　A3:　S=1/200

図面番号
S-S022

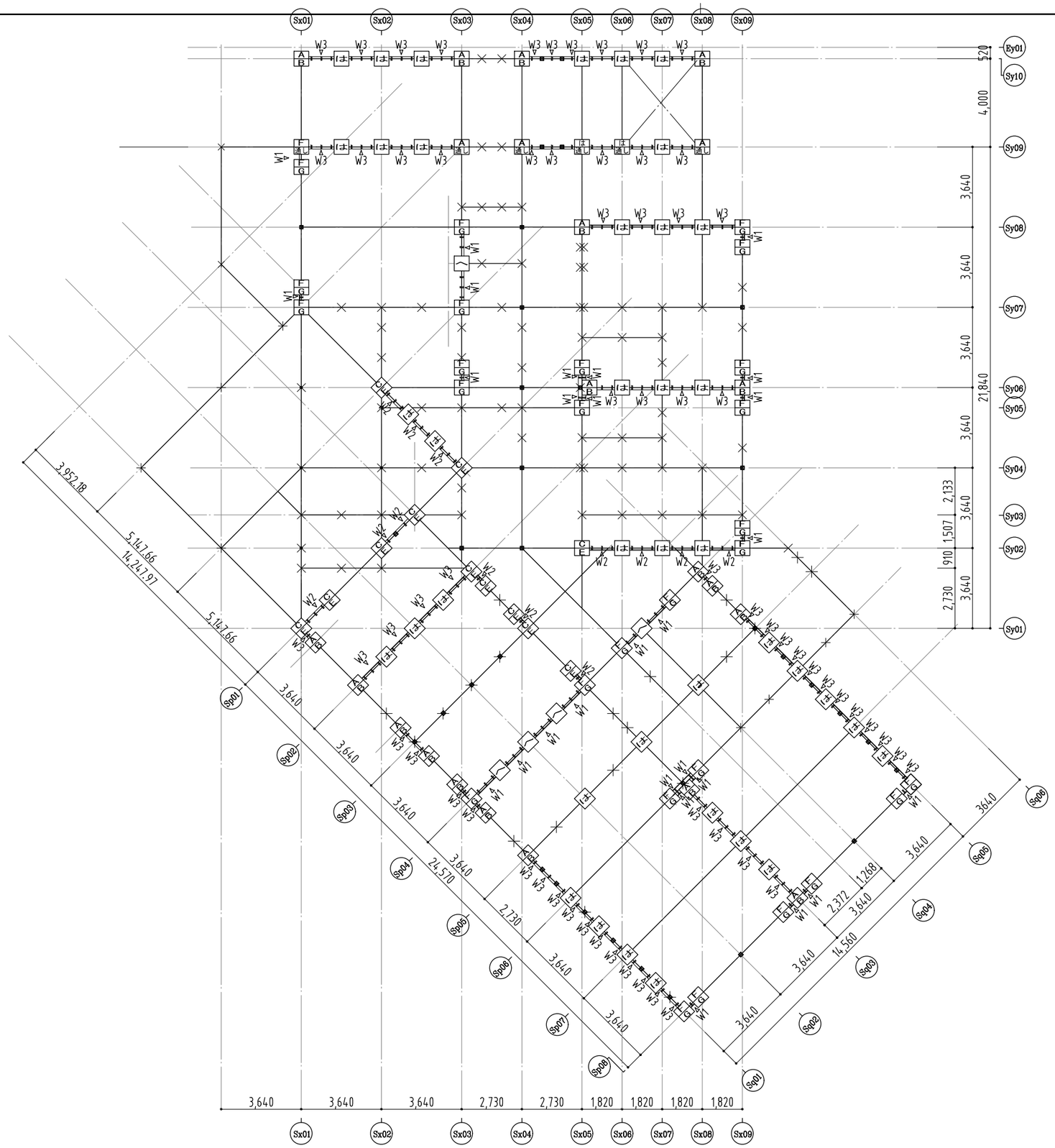

柱頭柱脚金物　リスト一覧

凡例	耐力	等級・仕様
は	5.1kN以上	告示1460号第2号表三　記号（は）相当以上
へ	10.0KN以上	告示1460号第2号表三　記号（へ）相当以上
ち	20.0KN以上	~~告示1460号第2号表三　記号（ち）相当以上~~

柱頭柱脚金物　リスト一覧

凡例	耐力	等級・仕様（以下同等以上とする）
A	25.0kN以上	1F柱脚：HSB−40kNC(1−M16A.bolt) 1F柱脚以外：HSP−30
B	35.0kN以上	
C	45.0kN以上	1F柱脚：HSBC−80kN(2−M18A.bolt) 1F柱脚以外：HSP−80kN
D	55.0kN以上	
E	65.0kN以上	
F	80.0kN以上	
G	100.0kN以上	1F柱脚：LSBφ48　L=600(1−M30A.bolt) 1F柱脚以外：LSBφ48　L=600
H	120.0kN以上	
I	150.0kN以上	
P	1F柱脚：HSB−ICL−20kN(1−M16 A.Bolt)	

※いずれも　stroog社 製の金物とする。

（注意事項）

・特記なき柱の柱頭柱脚金物は、「は」金物以上の耐力を有する金物を配置すること。

・ホールダウン用アンカーボルトの埋込長さは、以下の通りとする。
　なお、既製品アンカーボルトを使用する場合、監督職員に確認のうえ、
　メーカー指定の定着長としてよい。

　　~25kN用：360mm　以上
　30kN用~35kN用：510mm　以上
　40kN用~　　：専用の製品を使用すること。

・柱頭柱脚金物は、同等以上の耐力を有する金物を使用すること。
・納まり等を考慮して、適切な金物を選定すること。
・施工に先立ち、使用する金物のメーカー名、製品名を監督者に報告すること。
・1F柱脚部の（ち）以上のHD金物を用いる場合は、必ずアンカーボルトタイプを使用すること。

へ　柱頭・柱脚金物記号

へ　柱頭金物記号
ち　柱脚金物記号

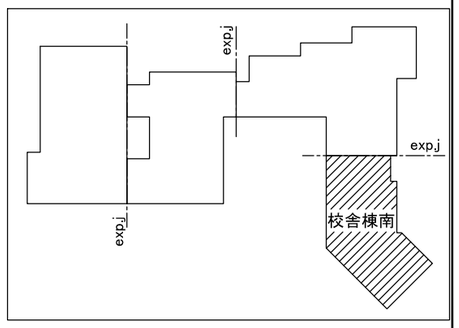

株式会社東畑建築事務所 TOHATA ARCHITECTS & ENGINEERS, INC.	設計番号 20250043	作成日 2026.3	種別/備考		工事名称 須賀小学校地域拠点施設建設工事	図面番号
	一級建築士 NO.273069 高木　耕一	一級建築士 NO.343695 久保　久志	一級建築士 NO.345792 構造設計一級建築士　NO.9786 中牟田　昌慶	建築設備士 NO.09E1-0256YY 三宅　光義	図面名称 （校舎棟南） 2階柱頭柱脚金物図　縮尺　A1:　S=1/100　A3:　S=1/200	S-S023

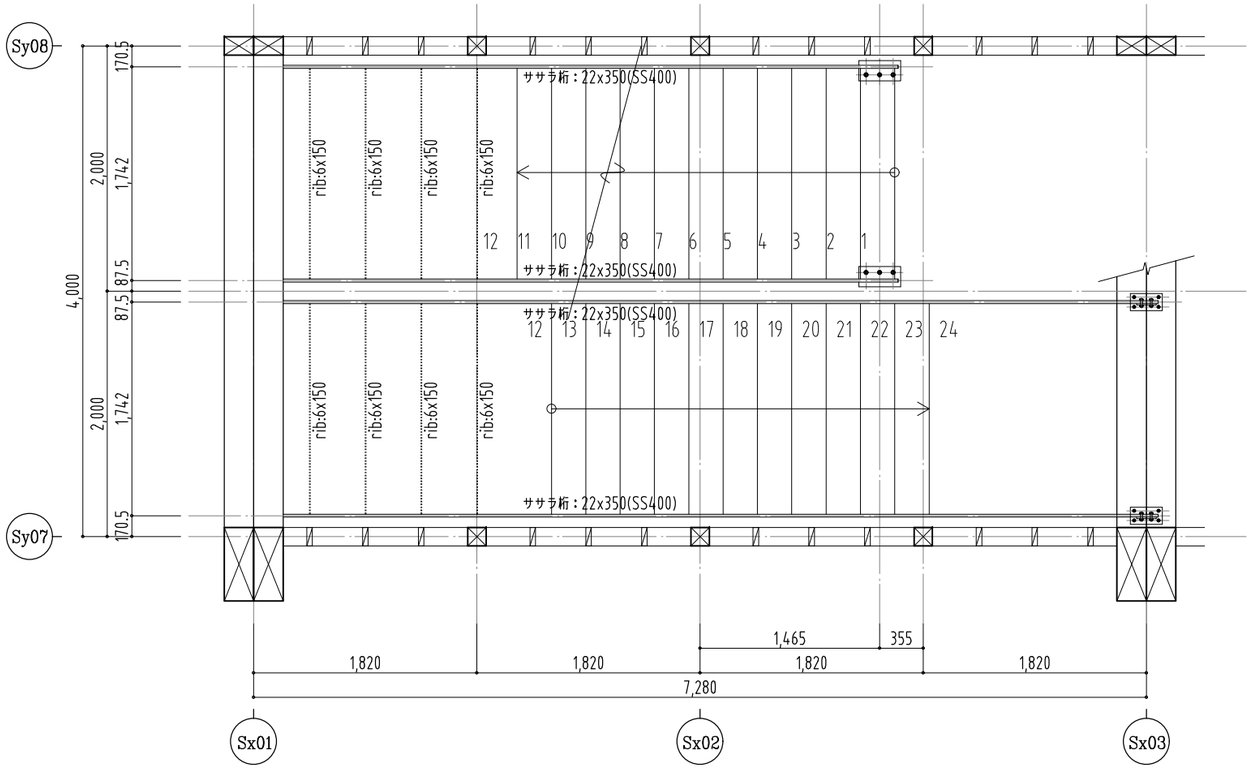

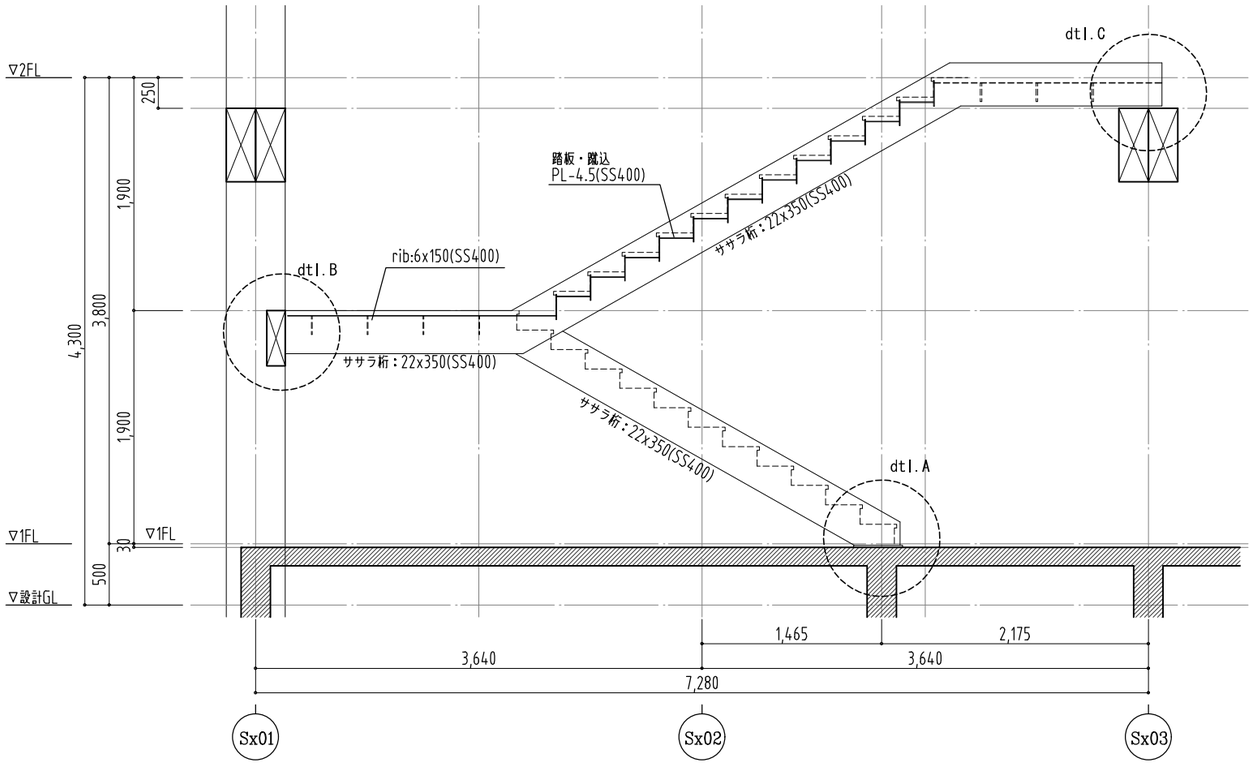

dtl.A (S=1/20,A3)

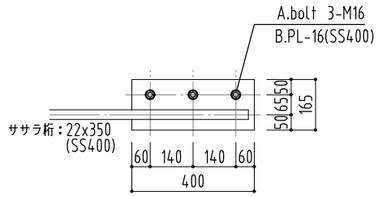

dtl.B (S=1/20,A3)

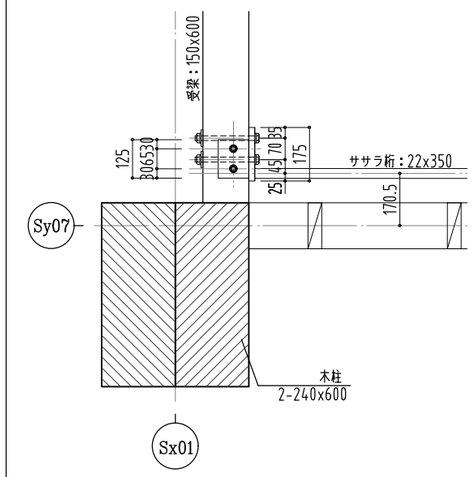

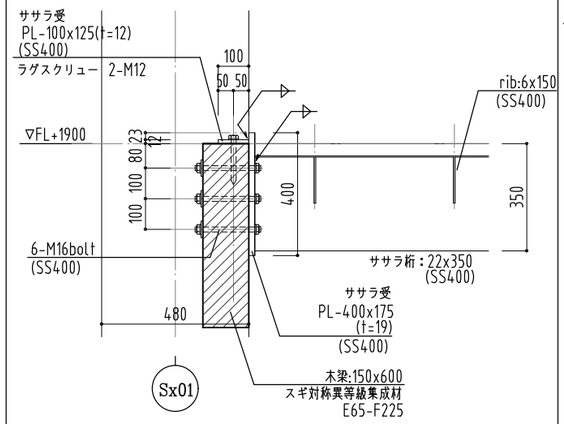

dtl.C (S=1/20,A3)

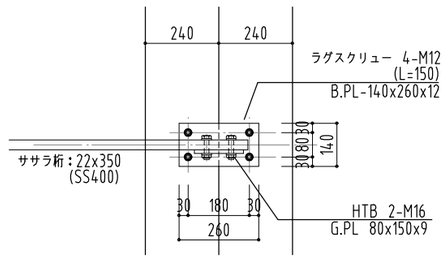

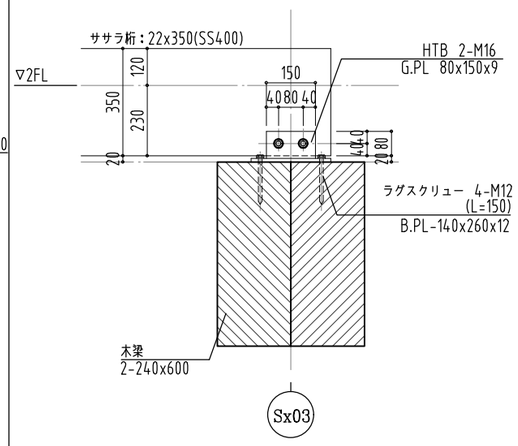

株式会社東畑建築事務所 TOHATA ARCHITECTS & ENGINEERS, INC.	設計番号 20250043 一級建築士 NO.273069 高木 耕一	作成日 2026.03 一級建築士 NO.343695 久保 久志	種別/備考 一級建築士 NO.345792 構造設計一級建築士 NO. 9786 中牟田 昌慶 建築設備士 NO. 09E1-0256YY 三宅 光義	工事名称 須賀小学校地域拠点施設建設工事 図面名称 (校舎棟南) 鉄骨階段詳細(1) 縮尺 A1: S=1/25 A3: S=1/50	図面番号 S-S024

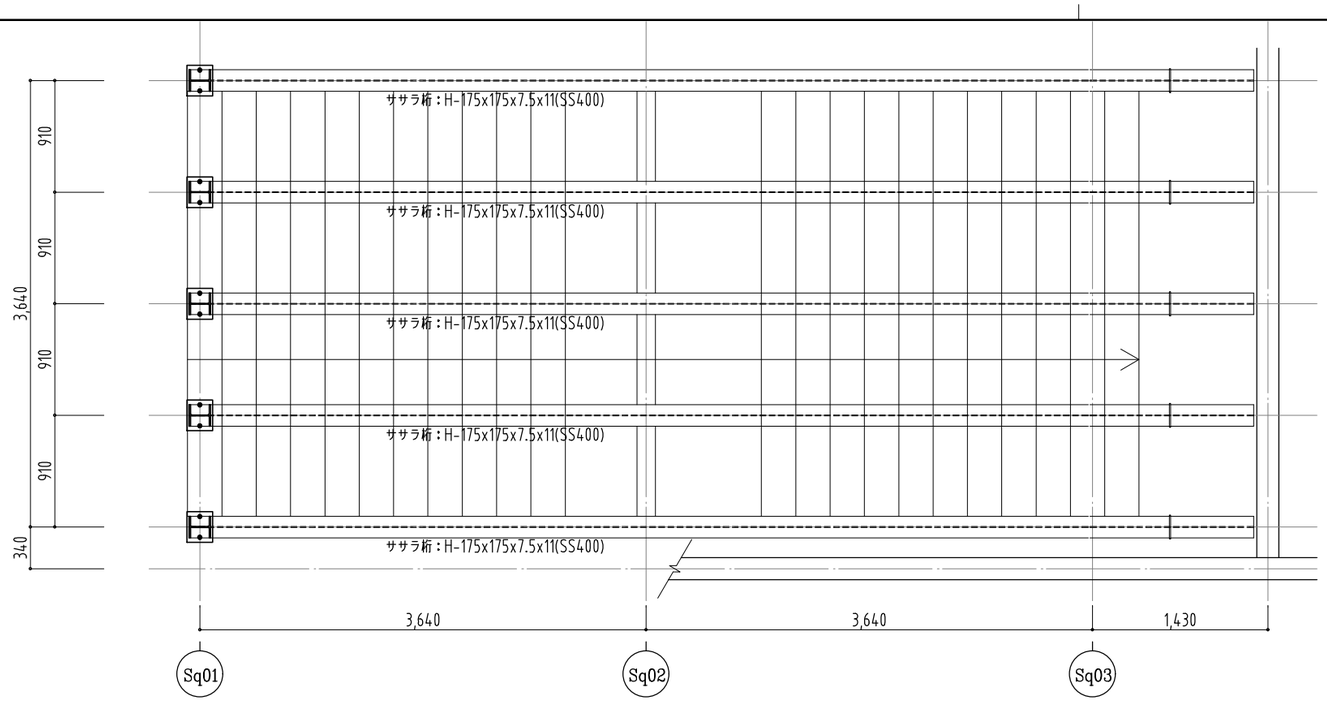

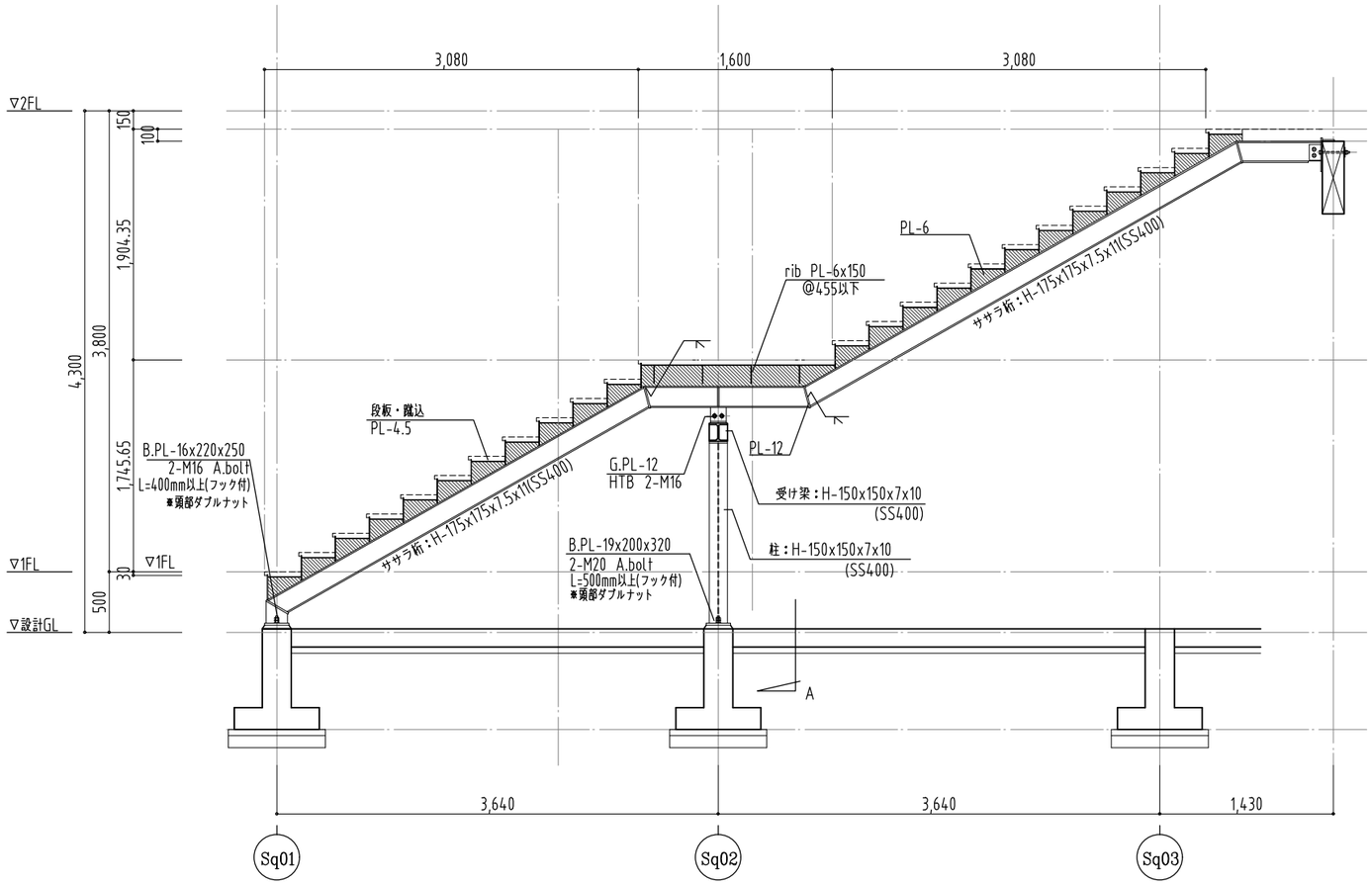

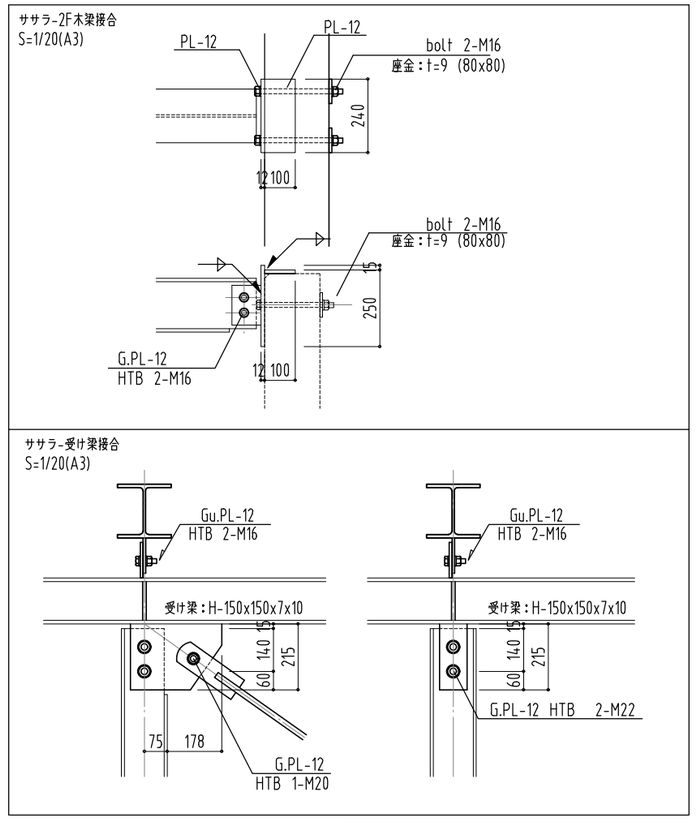

（特記事項）
・鉄骨材は、すべて溶融亜鉛めっき処理を行うこと。
・特記なき高力ボルトは、F8Tを用いること。

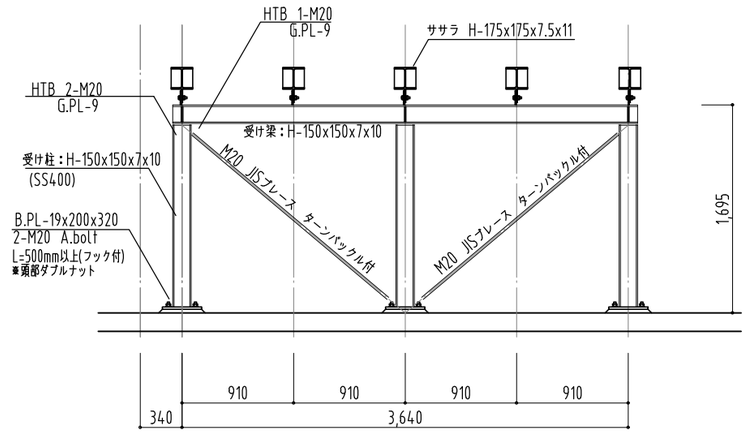

A-Sec

株式会社東畑建築事務所 TOHATA ARCHITECTS & ENGINEERS, INC.	設計番号 20250043	作成日 2026.03	種別/備考		工事名称 須賀小学校地域拠点施設建設工事	図面番号
	一級建築士 NO.273069 高木 耕一	一級建築士 NO.343695 久保 久志	一級建築士 NO.345792 構造設計一級建築士 NO. 9786 中牟田 昌慶	建築設備士 NO. 09E1-0256YY 三宅 光義	図面名称 （校舎棟南） 鉄骨階段詳細(2)　縮尺 A1: S=1/25 A3: S=1/50	S-S025

sC1 1階柱頭接合部(S=1/20,A3)

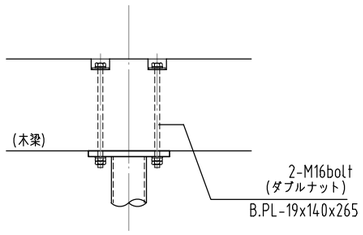

sC1 2階柱頭接合部(S=1/20,A3)

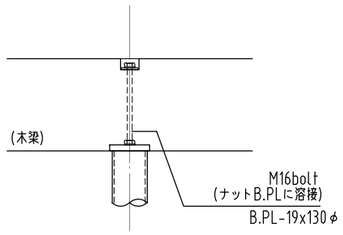

sC1 1階柱脚接合部(S=1/20,A3)

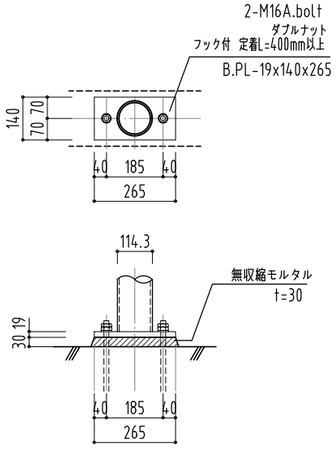

sC1 1階柱脚接合部(S=1/20,A3)

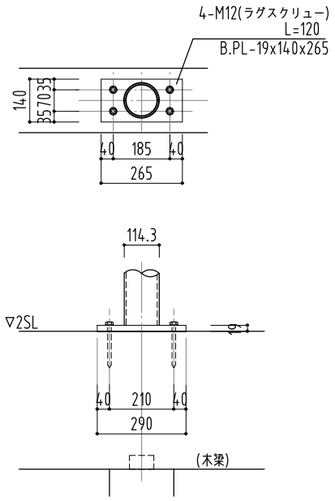

株式会社東畑建築事務所 TOHATA ARCHITECTS & ENGINEERS, INC.	設計番号 20250043 一級建築士 NO.273069 高木 耕一	作成日 2026.03 一級建築士 NO.343695 久保 久志	種別/備考 一級建築士 NO.345792 構造設計一級建築士 NO. 9786 中牟田 昌慶	建築設備士 NO. 09E1-0256YY 三宅 光義	工事名称 須賀小学校地域拠点施設建設工事 図面名称 (校舎棟南) 雑詳細(1) 縮尺 A1: S=1/15 A3: S=1/30	図面番号 S-S026

ELv_鉄骨架台　伏図・軸組図　1/100

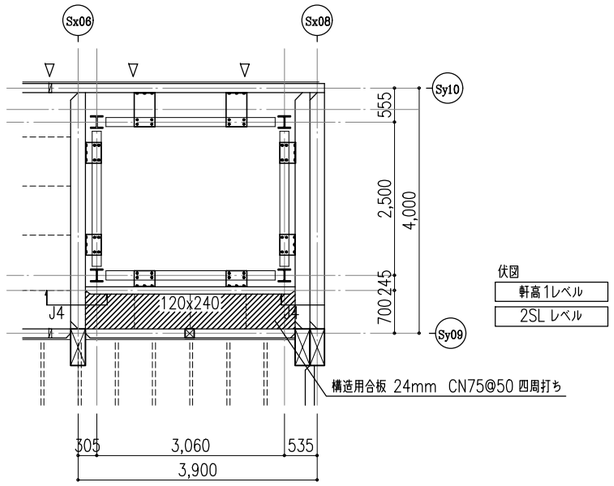

伏図
軒高1レベル
2SL レベル

木梁ーH型鋼接合ブラケット詳細 1/10

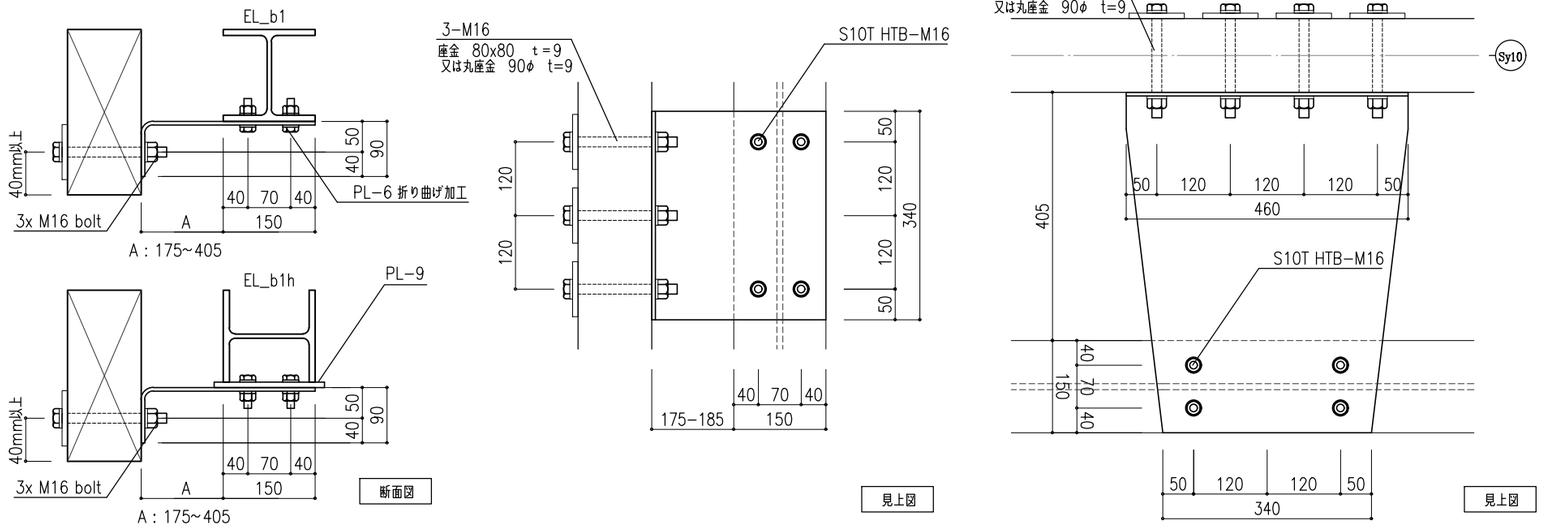

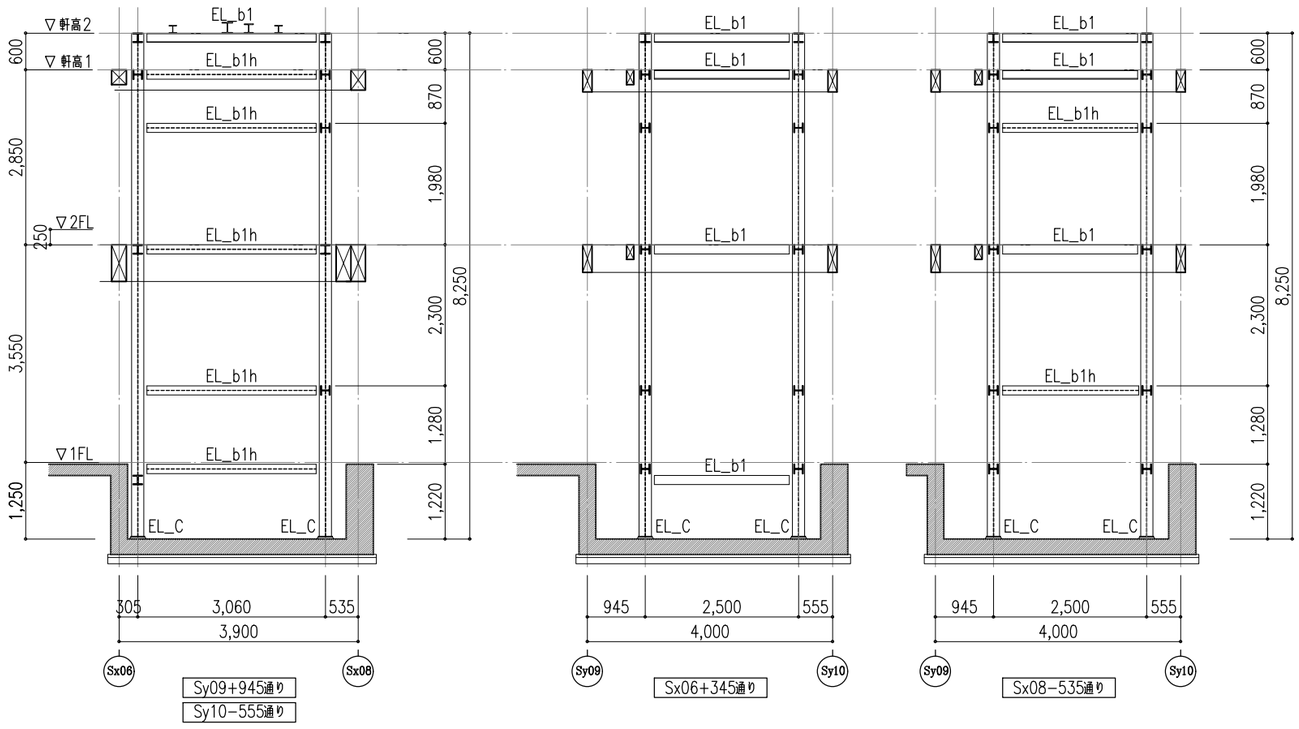

EL_C	H-200x200x8x12 (SS400)	
EL_b1	H-150x150x7x10 (SS400)	
EL_b1h	H-150x150x7x10 (SS400)	弱軸使い

柱ー梁接合詳細 1/10

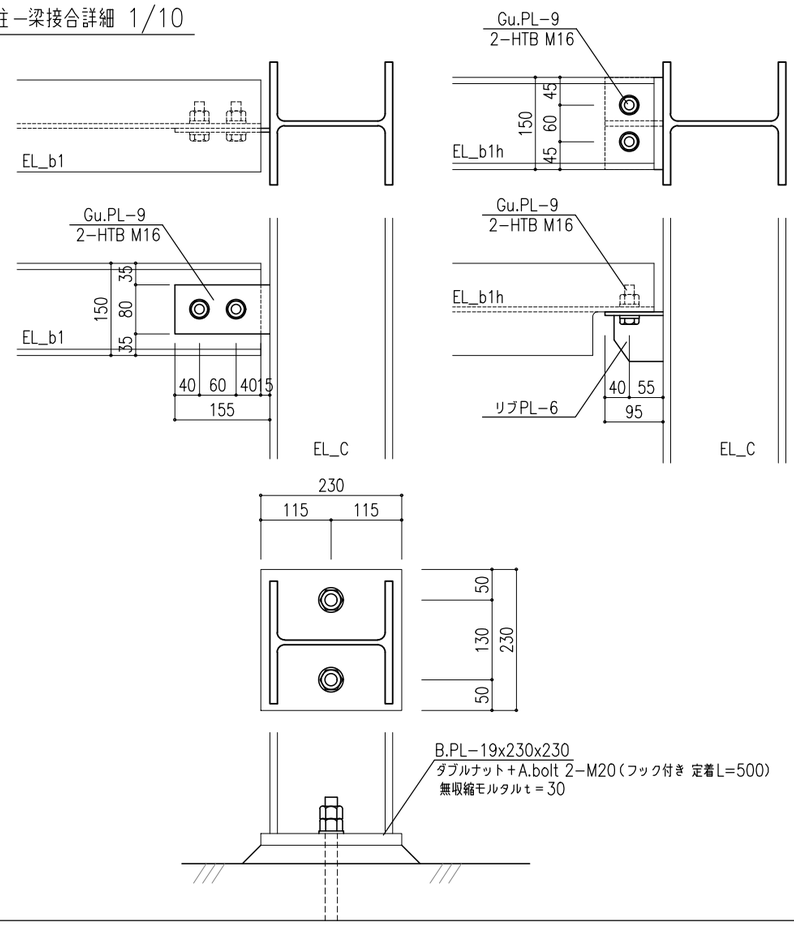

株式会社東畑建築事務所 TOHATA ARCHITECTS & ENGINEERS, INC.	設計番号 20250043	作成日 2026.03	種別/備考	工事名称 須賀小学校地域拠点施設建設工事
	一級建築士 NO.273069	一級建築士 NO.343695	一級建築士 NO.345792 構造設計一級建築士 NO. 9786 / 建築設備士 NO. 09E1-0256YY	図面名称 (校舎棟南) ELV_鉄骨詳細
	高木　耕一	久保　久志	中牟田　昌慶 / 三宅　光義	縮尺 A1: S=1/50 A3: S=1/100

図面番号 S-S027

耐力壁断面リスト (S=1/30)

水平断面

W1

面材：構造用合板　特類　2級　t=24mm　(14.5倍相当)　　片面大壁

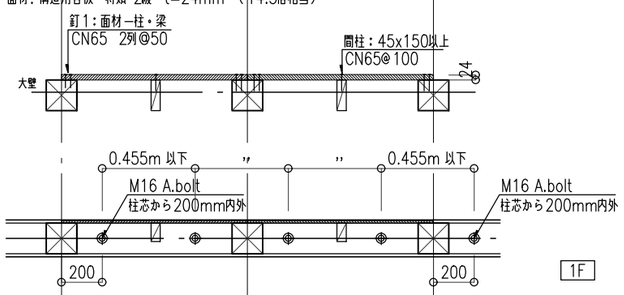

W1：A.bolt配置ルール
連続する耐力壁の両端部、土台の端部、継ぎ手部、かつ0.455m以内になるように配置する事。

W2

面材：構造用合板　特類　2級　t=24mm　(8.6倍相当)　　片面大壁

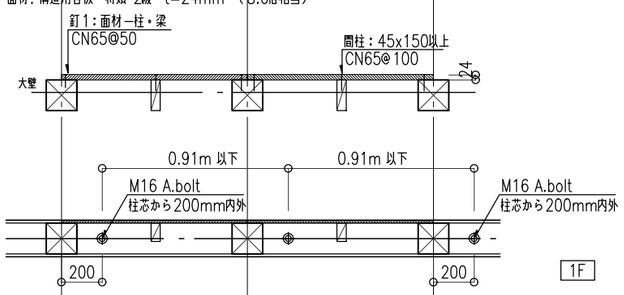

W2：A.bolt配置ルール
連続する耐力壁の両端部、土台の端部、継ぎ手部、かつ0.91m以内になるように柱芯から200mm内外に配置する事。

W3

面材：構造用合板　特類　2級　t=12mm　(4.1倍相当)　　片面大壁

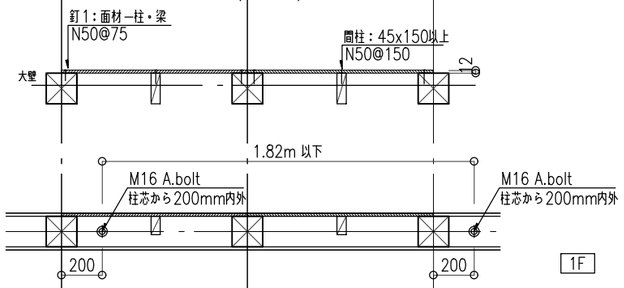

W3：A.bolt配置ルール
連続する耐力壁の両端部、土台の端部、継ぎ手部、かつ1.82m以内になるように柱芯から200mm内外に配置する事。

W4 詳細

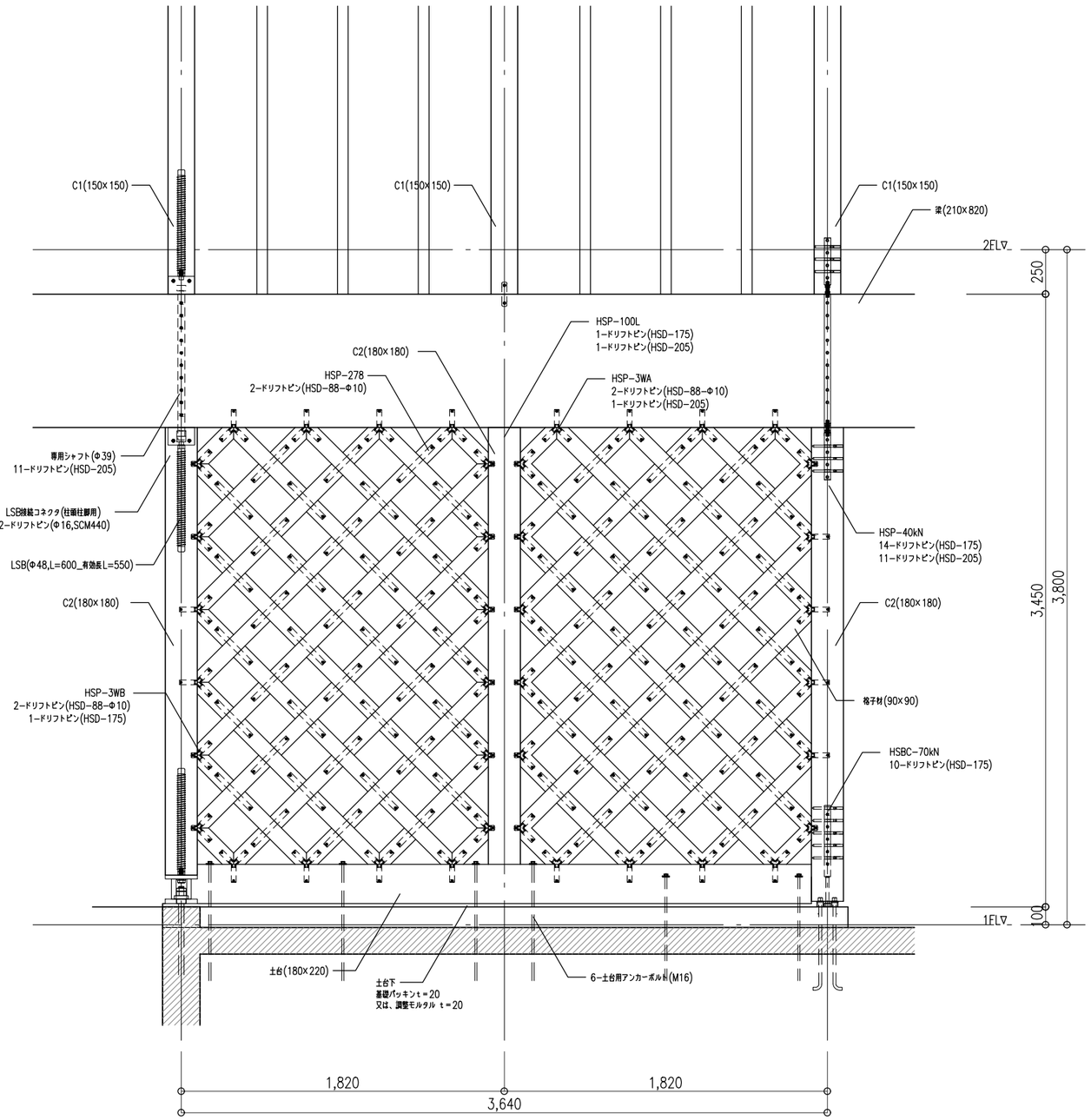

株式会社東畑建築事務所 TOHATA ARCHITECTS & ENGINEERS, INC.	設計番号 20250043	作成日 2026.03	種別/備考		工事名称 須賀小学校地域拠点施設建設工事	図面番号
	一級建築士　NO.273069 高木　耕一	一級建築士　NO.343695 久保　久志	一級建築士　NO.345792 構造設計一級建築士　NO.9786 中牟田　昌慶	建築設備士　NO.09E1-0256YY 三宅　光義	図面名称 (校舎棟共通) 耐力壁詳細　縮尺　A1：S=1/30　A3：S=1/60	S−030

緩勾配屋根　詳細　1/30

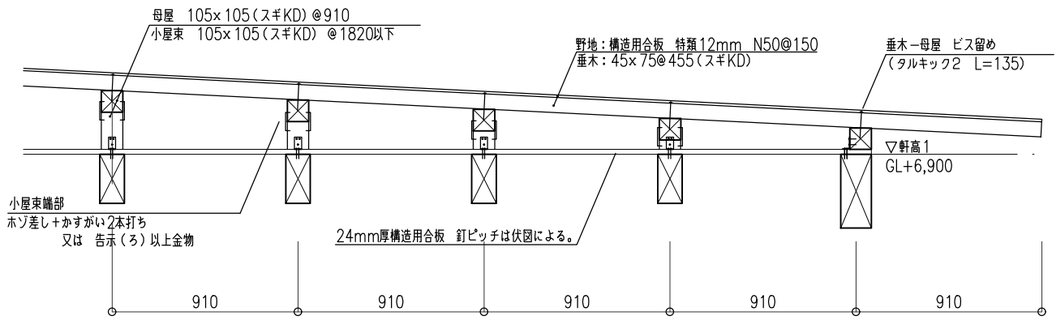

一般部屋根　詳細　1/30
(全棟共通)

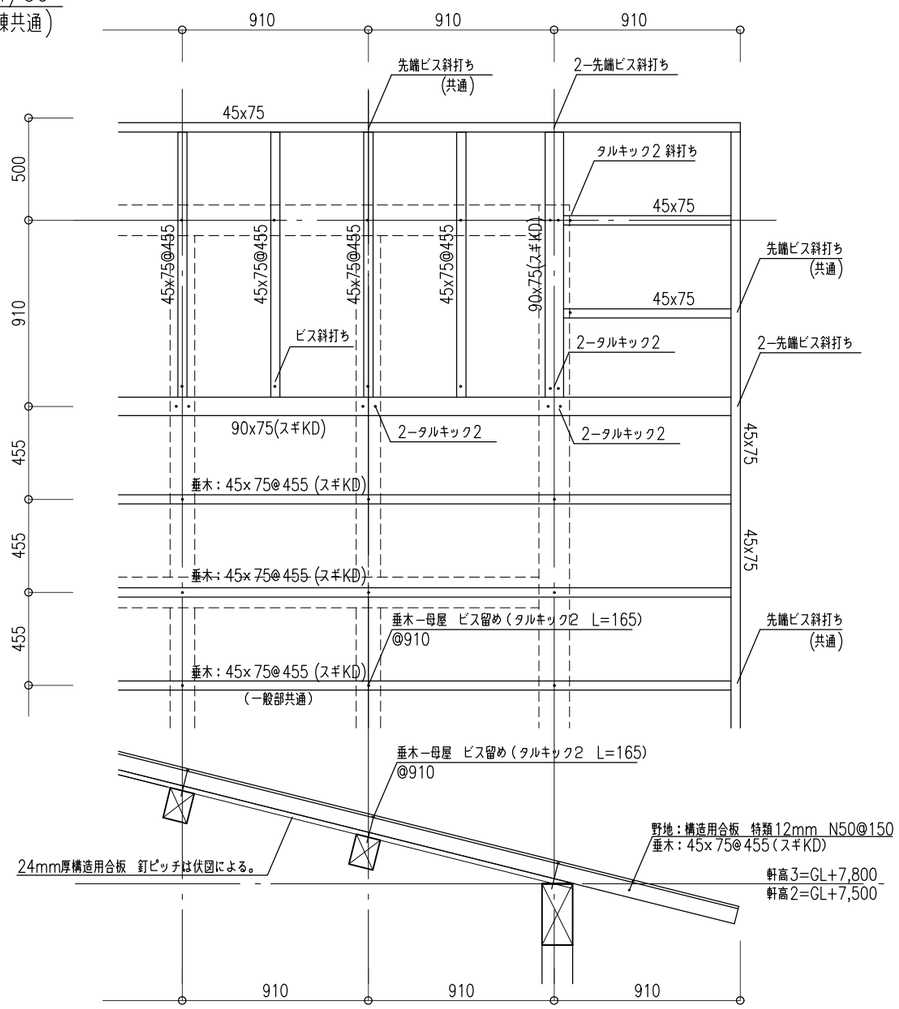

TG2
S=1/100(A3)

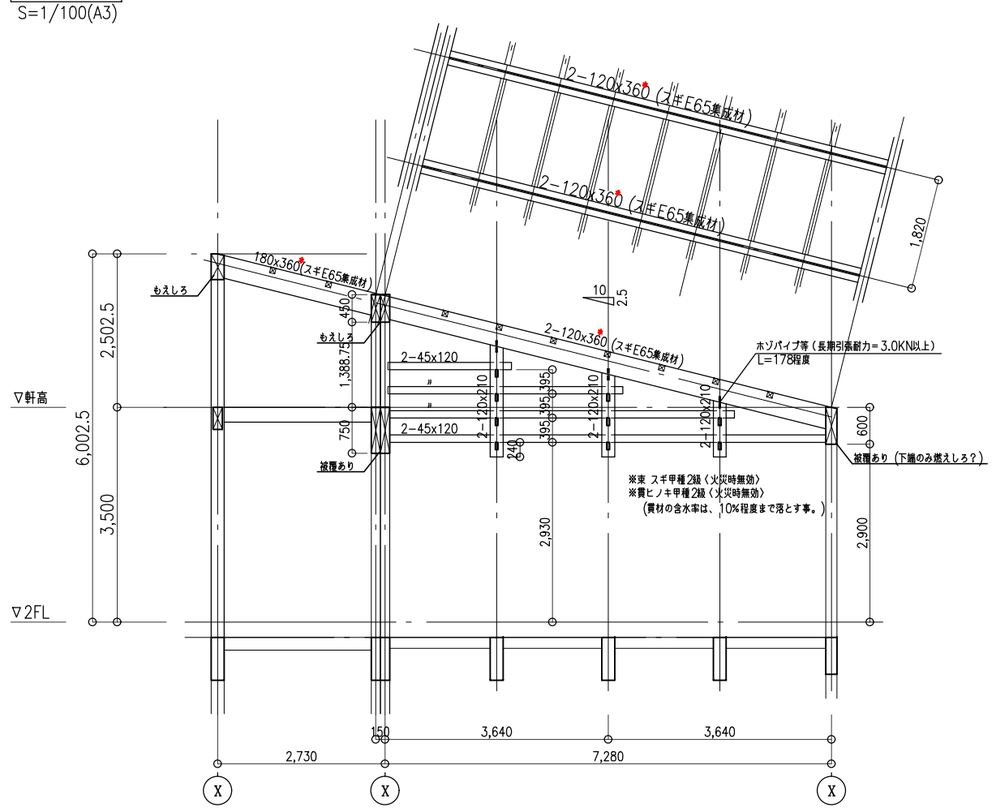

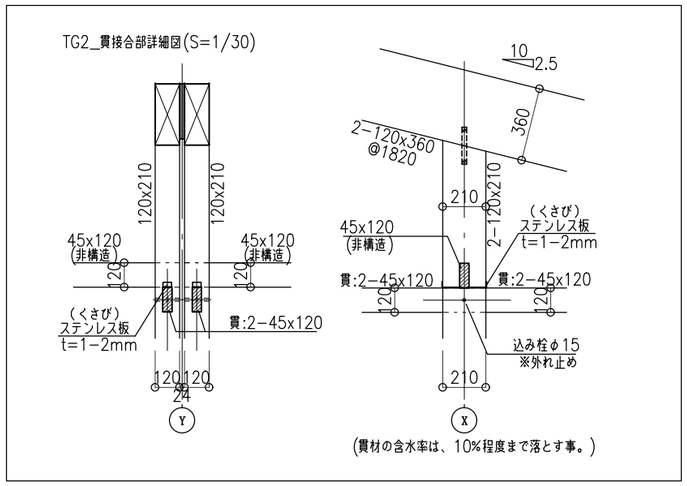

株式会社東畑建築事務所 TOHATA ARCHITECTS & ENGINEERS, INC.	設計番号 20250043	作成日 2026.03	種別/備考	工事名称 須賀小学校地域拠点施設建設工事	図面番号
	一級建築士　NO.273069 高木　耕一	一級建築士　NO.343695 久保　久志	一級建築士　NO.345792 構造設計一級建築士　NO.9786 中牟田　昌慶 建築設備士　NO.09E1-0256YY 三宅　光義	図面名称 (校舎棟共通) 屋根架構詳細(1)　縮尺　A1:S=1/15　A3:S=1/30	S-031

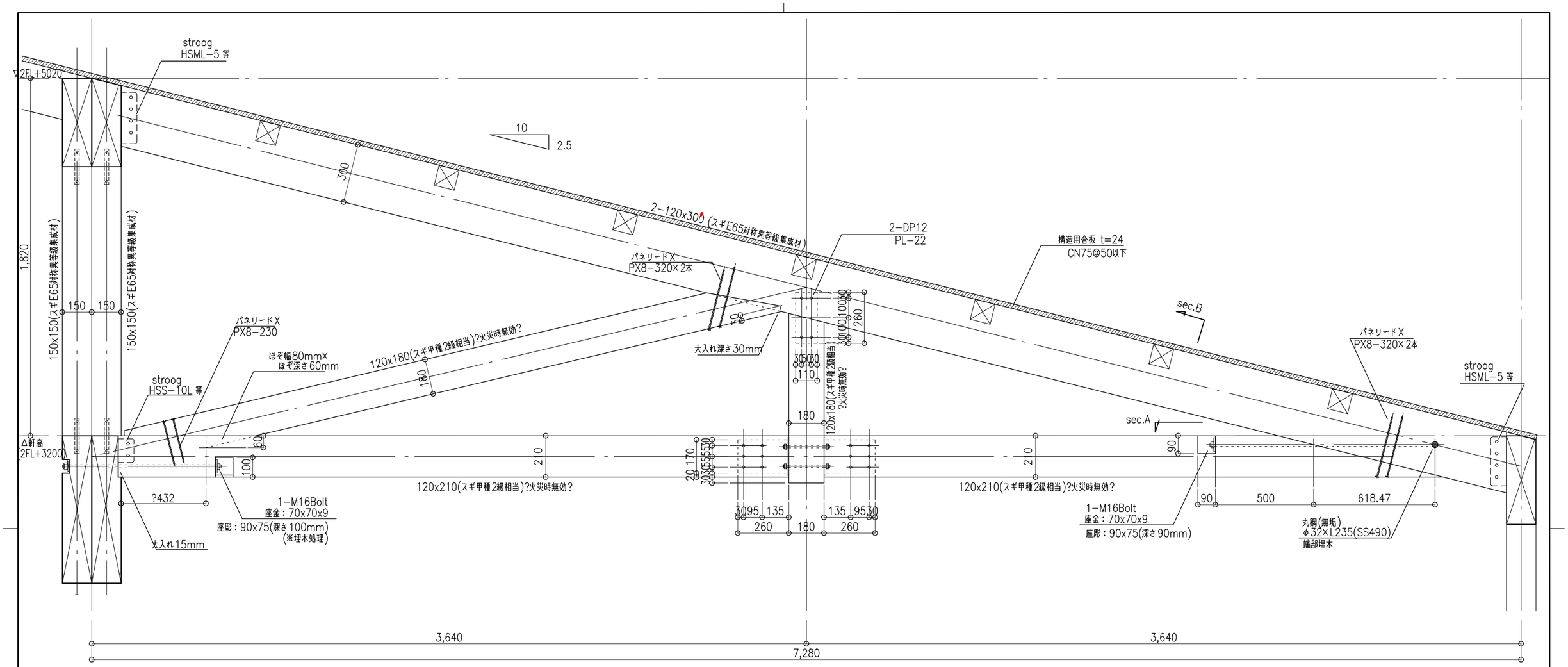

TG1 接合詳細図
(S=1/20,A3)

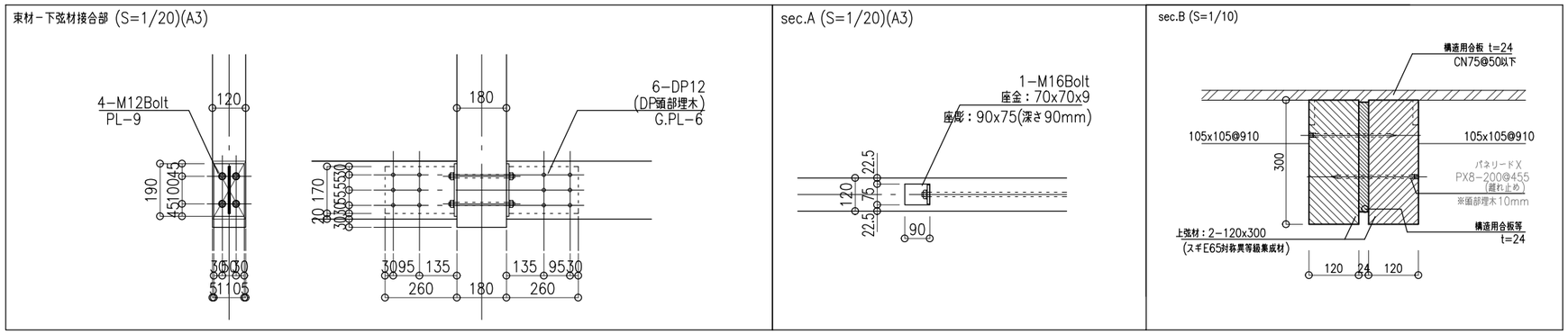

株式会社東畑建築事務所 TOHATA ARCHITECTS & ENGINEERS, INC.	設計番号 20250043	作成日 2026.03	種別/備考		工事名称 須賀小学校地域拠点施設建設工事	図面番号
	一級建築士 NO.273069 高木 耕一	一級建築士 NO.343695 久保 久志	一級建築士 NO.345792 構造設計一級建築士 NO. 9786 中牟田 昌慶	建築設備士 NO. 09E1-0256YY 三宅 光義	図面名称 (校舎棟共通) 屋根架構詳細(2) 縮尺 A1: S=1/10 A3: S=1/20	S−032

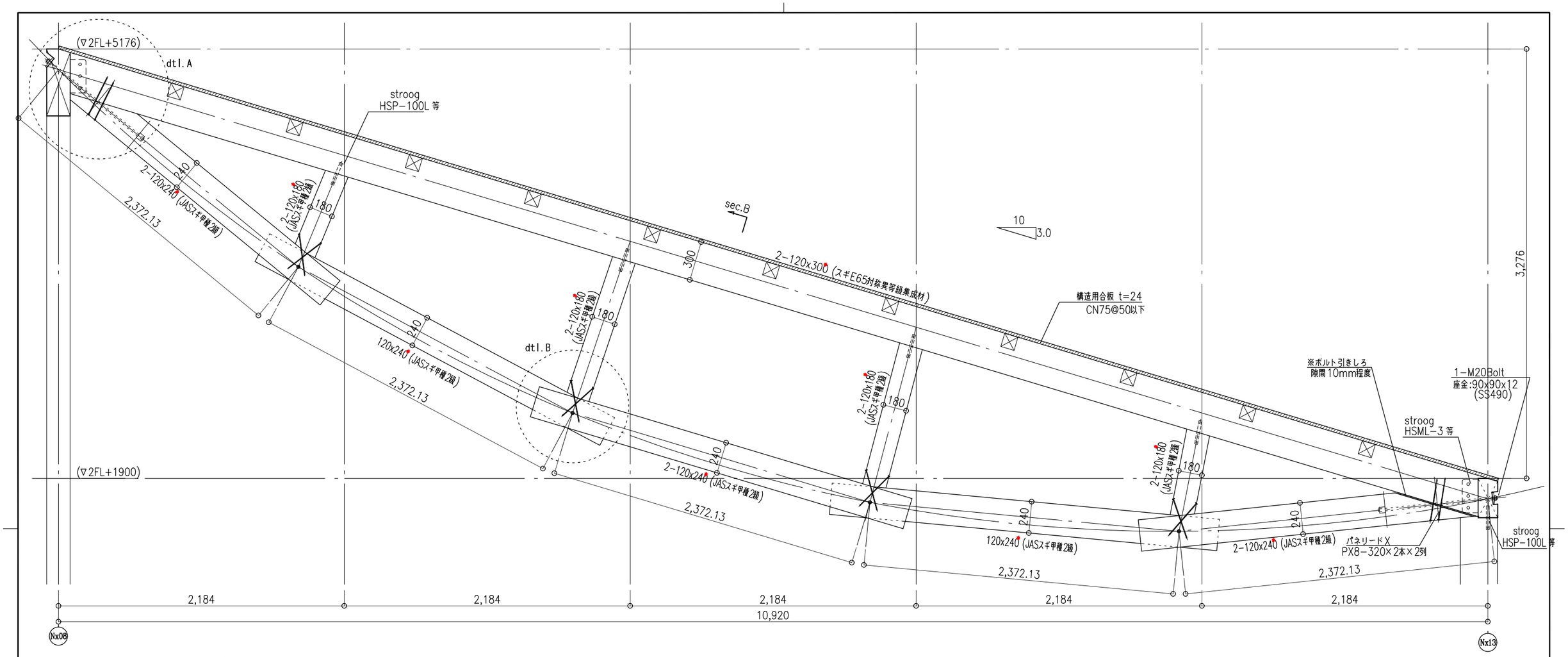

TG3 接合詳細図
(S=1/30,A3)

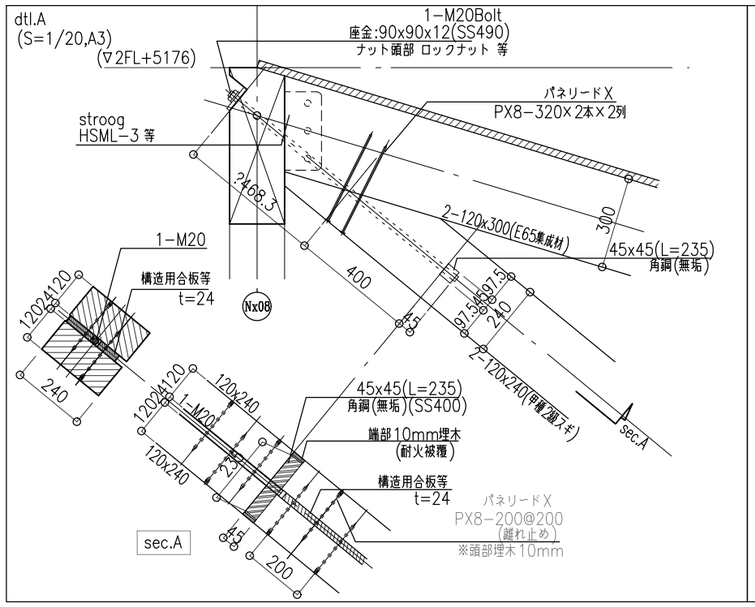

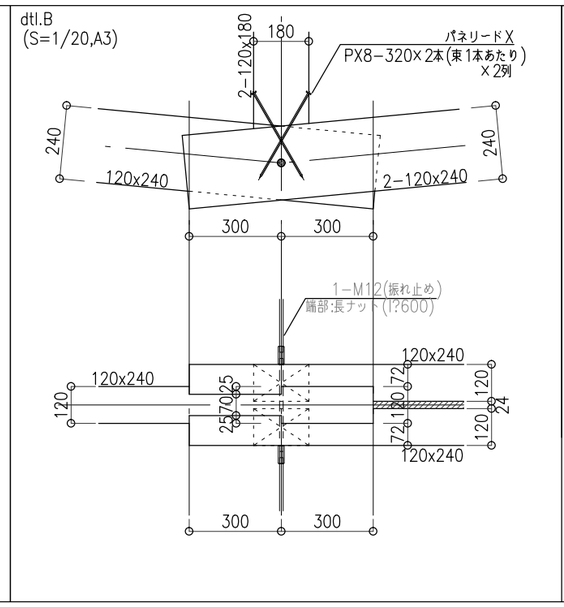

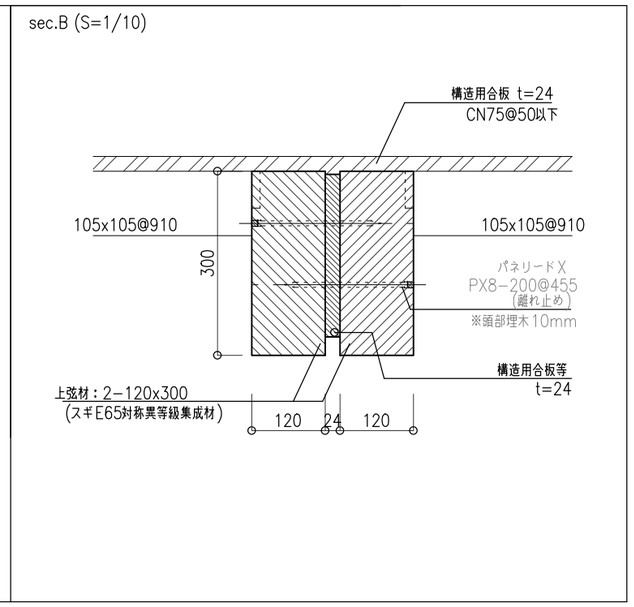

株式会社東畑建築事務所 TOHATA ARCHITECTS & ENGINEERS, INC.	設計番号 20250043	作成日 2026.03	種別/備考		工事名称 須賀小学校地域拠点施設建設工事	図面番号
	一級建築士 NO.273069 高木 耕一	一級建築士 NO.343695 久保 久志	一級建築士 NO.345792 構造設計一級建築士 NO. 9786 中牟田 昌慶	建築設備士 NO. 09E1-0256YY 三宅 光義	図面名称 (校舎棟共通) 屋根架構詳細(3) 縮尺 A1: S=1/15 A3: S=1/30	S−033

小庇A 詳細 1/10

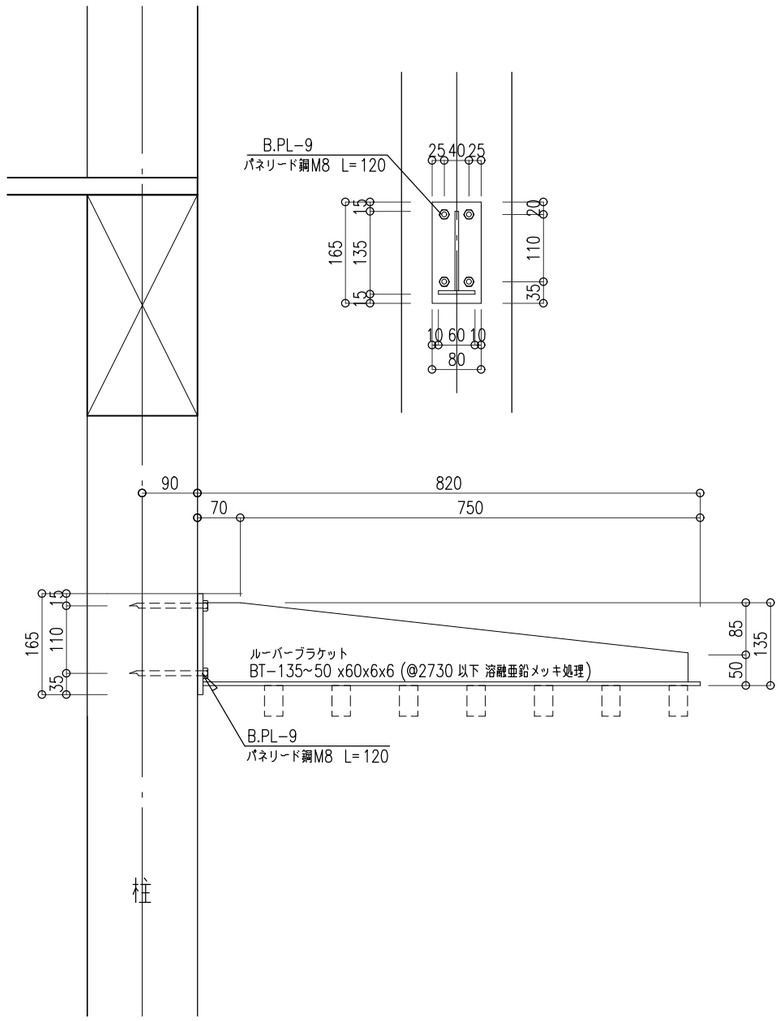

ベランダ手すり壁 詳細 1/10

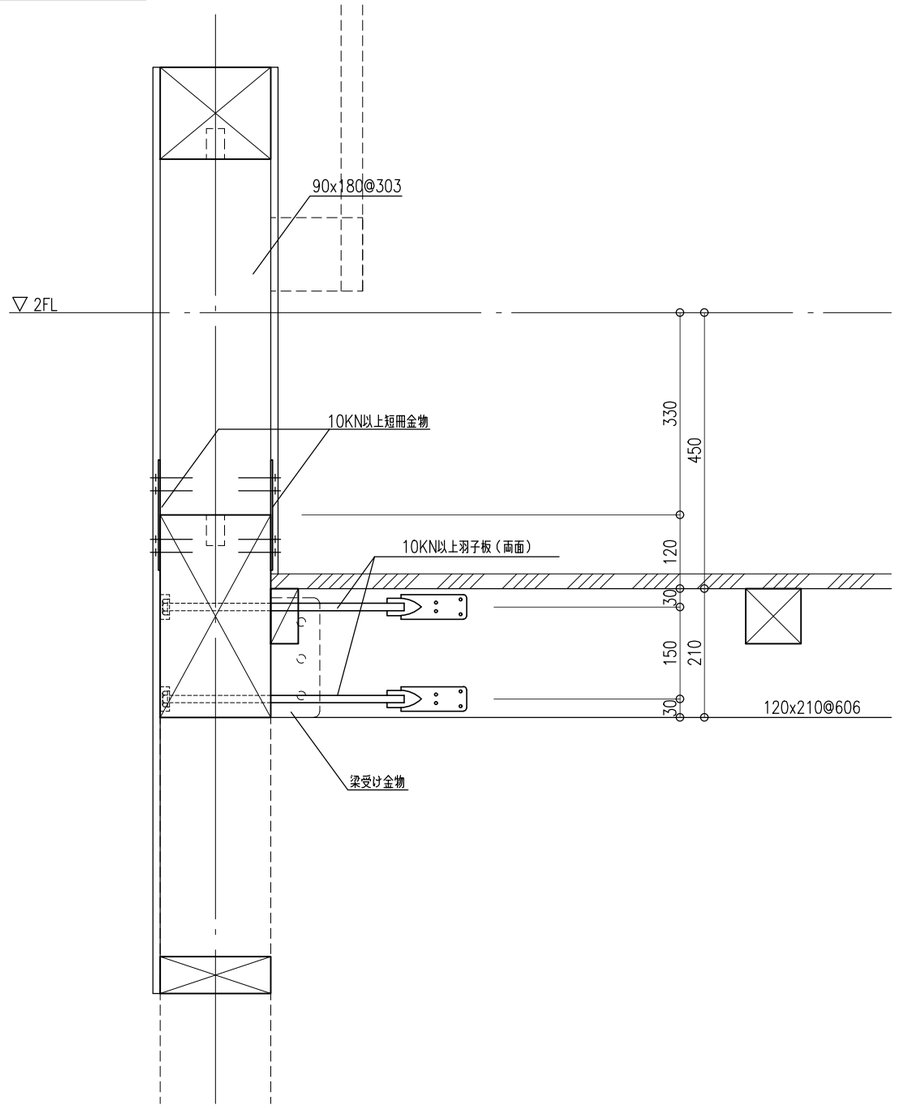

株式会社東畑建築事務所 TOHATA ARCHITECTS & ENGINEERS, INC.	設計番号 20250043 一級建築士 NO.273069 高木 耕一	作成日 2026.03 一級建築士 NO.343695 久保 久志	種別/備考 一級建築士 NO.345792 構造設計一級建築士 NO. 9786 中牟田 昌慶	建築設備士 NO. 09E1-0256YY 三宅 光義	工事名称 須賀小学校地域拠点施設建設工事 図面名称 (校舎棟共通) 雑詳細（1） 縮尺 A1: S=1/15 A3: S=1/30	図面番号 S-034

小屋ブレースV2 詳細 1/20

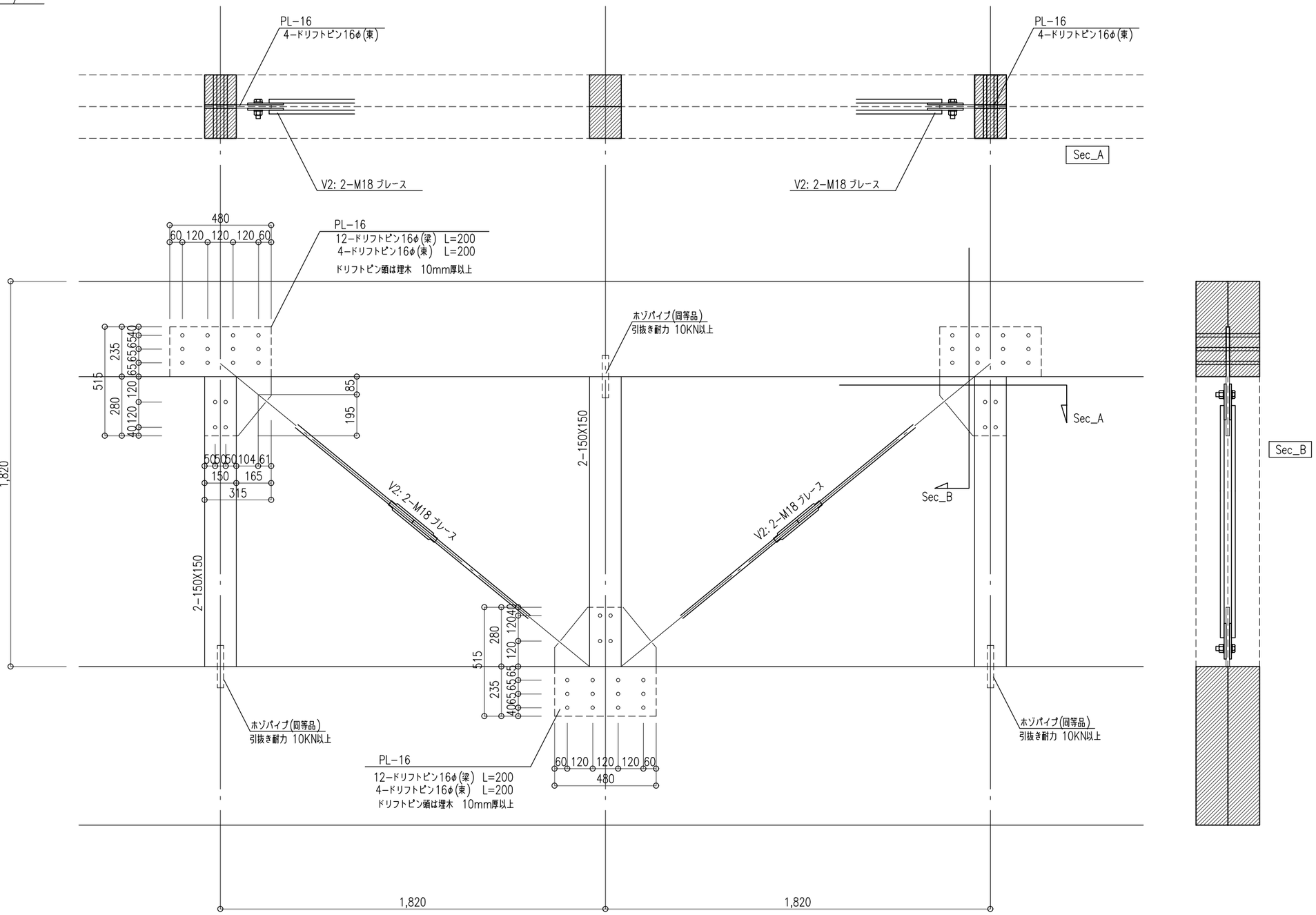

株式会社東畑建築事務所 TOHATA ARCHITECTS & ENGINEERS, INC.	設計番号 20250043	作成日 2026.03	種別/備考		工事名称 須賀小学校地域拠点施設建設工事
	一級建築士 NO.273069 高木 耕一	一級建築士 NO.343695 久保 久志	一級建築士 NO.345792 構造設計一級建築士 NO. 9786 中牟田 昌慶	建築設備士 NO. 09E1-0256YY 三宅 光義	図面名称 (校舎棟共通) 雑詳細（２） 縮尺 A1: S=1/10 A3: S=1/20

図面番号 S-035

小屋ブレースV1 詳細 1/20

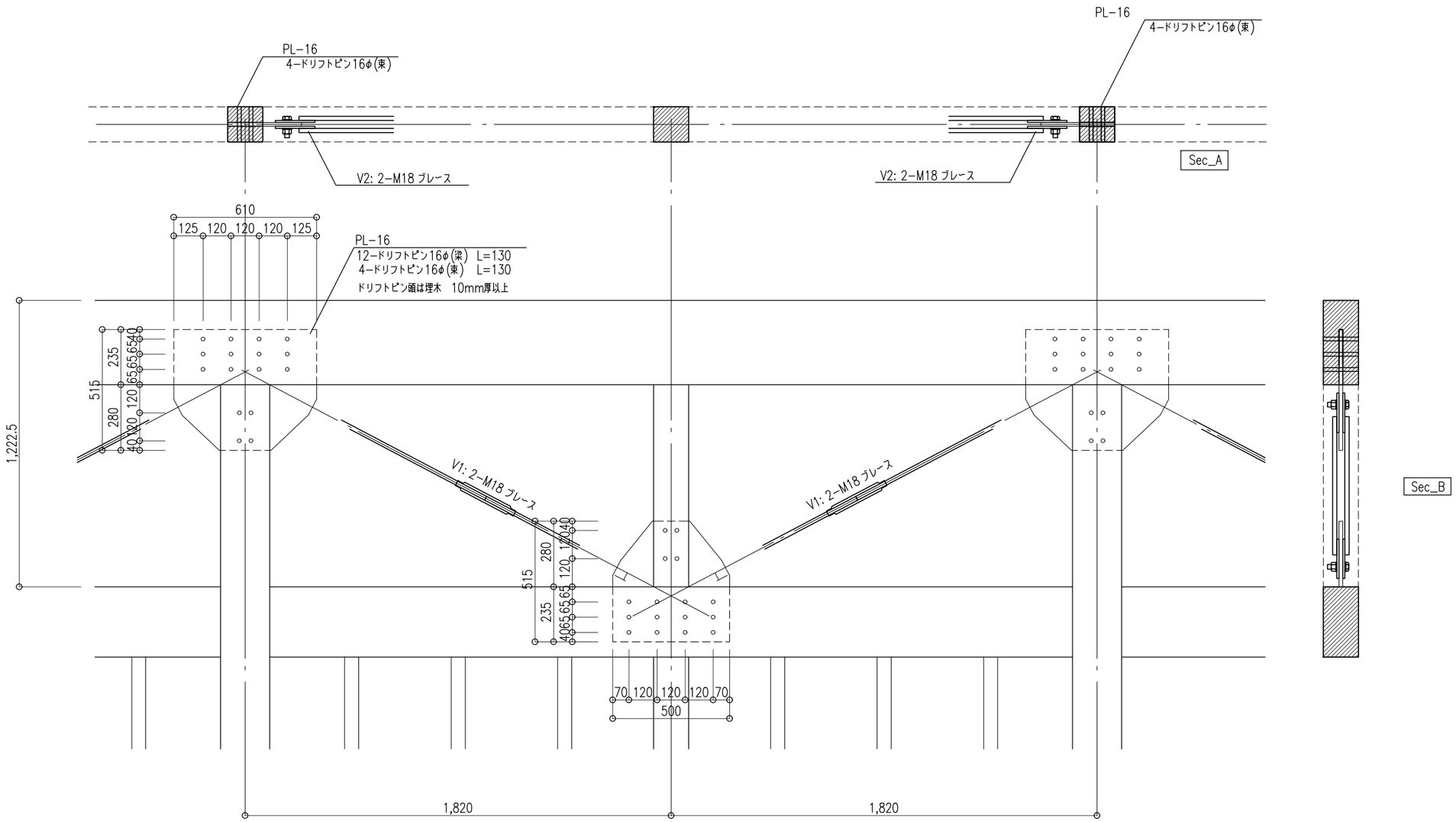

株式会社東畑建築事務所 TOHATA ARCHITECTS & ENGINEERS, INC.	設計番号 20250043 一級建築士 NO.273069 高木 耕一	作成日 2026.03 一級建築士 NO.343695 久保 久志	種別/備考 一級建築士 NO.345792 構造設計一級建築士 NO. 9786 中牟田 昌慶	建築設備士 NO. 09E1-0256YY 三宅 光義	工事名称 須賀小学校地域拠点施設建設工事 図面名称 (校舎棟共通) 雑詳細（3） 縮尺 A1: S=1/10 A3: S=1/20	図面番号 S-036

C5柱＿2階床梁(柱梁接合部) 接合詳細図
(Node.Rigid 2−HRZB−600ト型Sセット)
(S=1/10,A3)

※ラーメンフレームがシングルの場合

〈北棟〉
Nx13通り/Ny14通り

〈南棟〉
Sy09通り/Sx04,Sx06通り

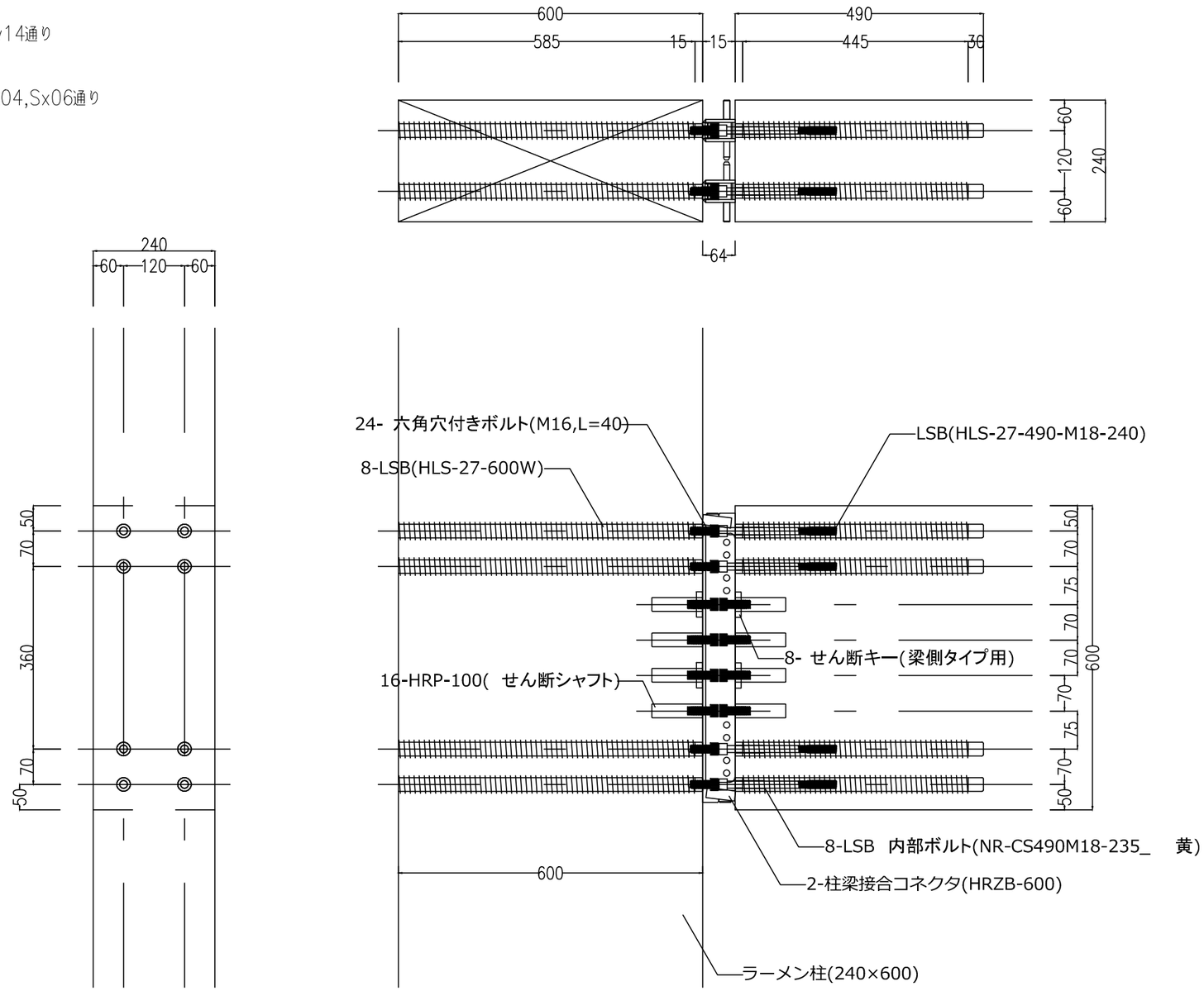

株式会社東畑建築事務所 TOHATA ARCHITECTS & ENGINEERS, INC.	設計番号 20250043	作成日 2026.03	種別/備考		工事名称 須賀小学校地域拠点施設建設工事	図面番号
	一級建築士 NO.273069 高木 耕一	一級建築士 NO.343695 久保 久志	一級建築士 NO.345792 構造設計一級建築士 NO. 9786 中牟田 昌慶	建築設備士 NO. 09E1-0256YY 三宅 光義	図面名称 (校舎棟共通) ラーメン接合詳細(1) 縮尺 A1: S=1/5 A3: S=1/10	S- 037

2−C5柱_2階床梁(柱梁接合部) 接合詳細図
(Node.Rigid 4−HRZB−600ト型Sセット)
(S=1/10,A3)

※ラーメンフレームがダブルの場合

〈北棟〉
Nx13通り/Ny13,Ny15,Ny17通り

〈南棟〉
Sy09通り/Sx01,Sx03,Sx05,Sx08通り

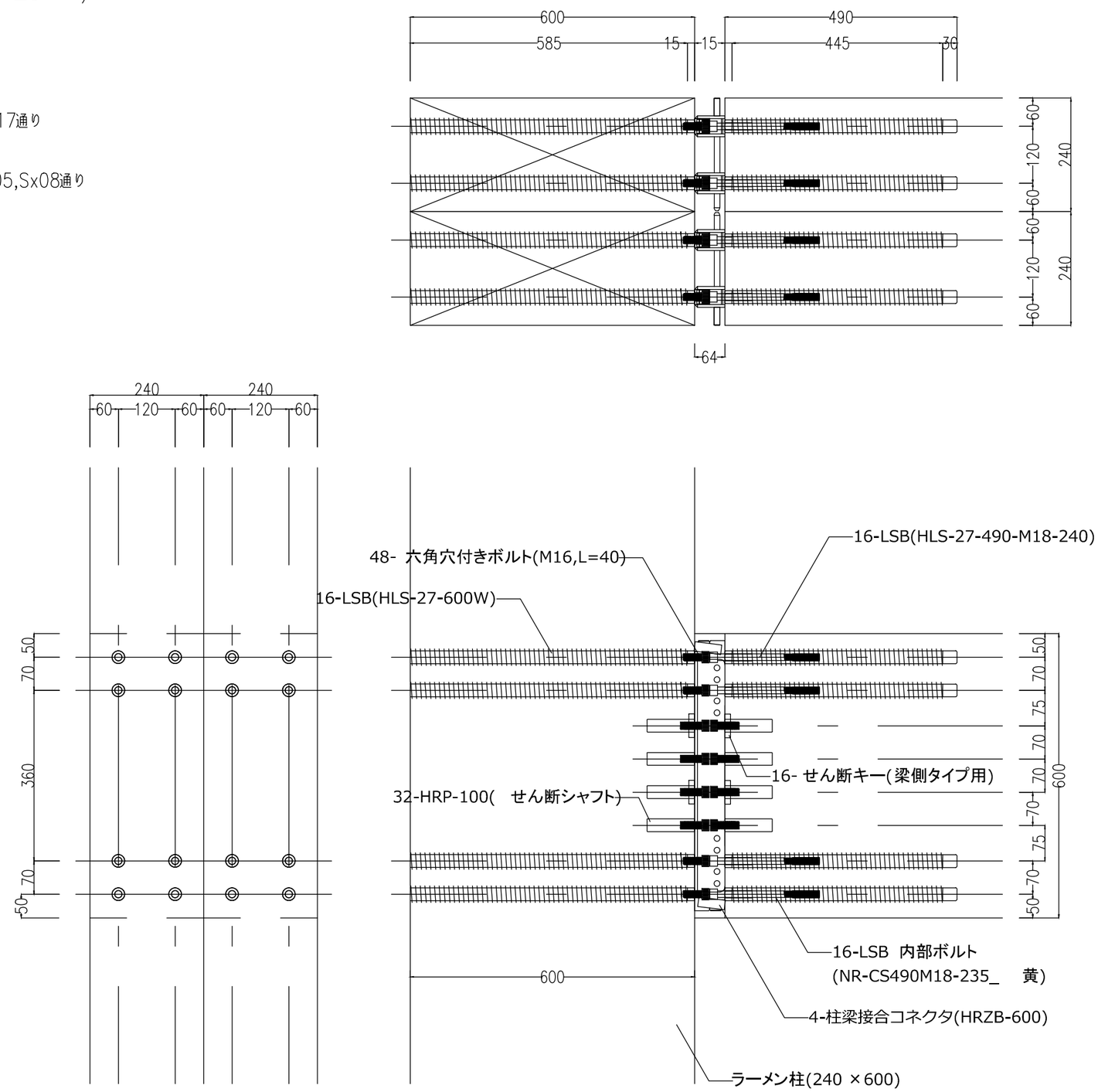

株式会社東畑建築事務所 TOHATA ARCHITECTS & ENGINEERS, INC.	設計番号 20250043	作成日 2026.03	種別/備考		工事名称 須賀小学校地域拠点施設建設工事	図面番号
	一級建築士 NO.273069 高木 耕一	一級建築士 NO.343695 久保 久志	一級建築士 NO.345792 構造設計一級建築士 NO. 9786 中牟田 昌慶	建築設備士 NO. 09E1-0256YY 三宅 光義	図面名称 (校舎棟共通) ラーメン接合詳細(2) 縮尺 A1: S=1/5 A3: S=1/10	S−038

C5柱_柱梁接合部　接合詳細図
(Node.Rigid HRBW−600−8−8セット)
(S=1/10,A3)

※ラーメンフレームがシングルの場合

〈北棟〉
Nx13通り/Ny14通り

〈南棟〉
Sy09通り/Sx04,Sx06通り

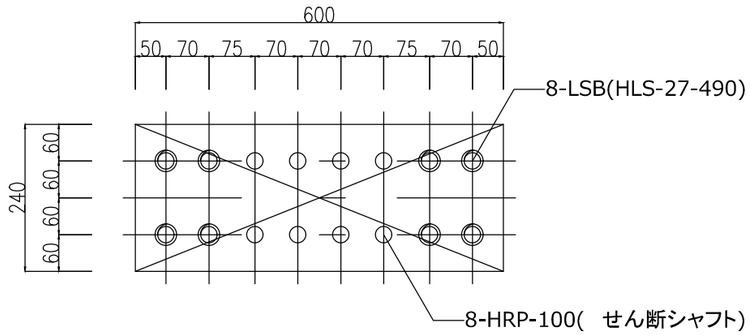

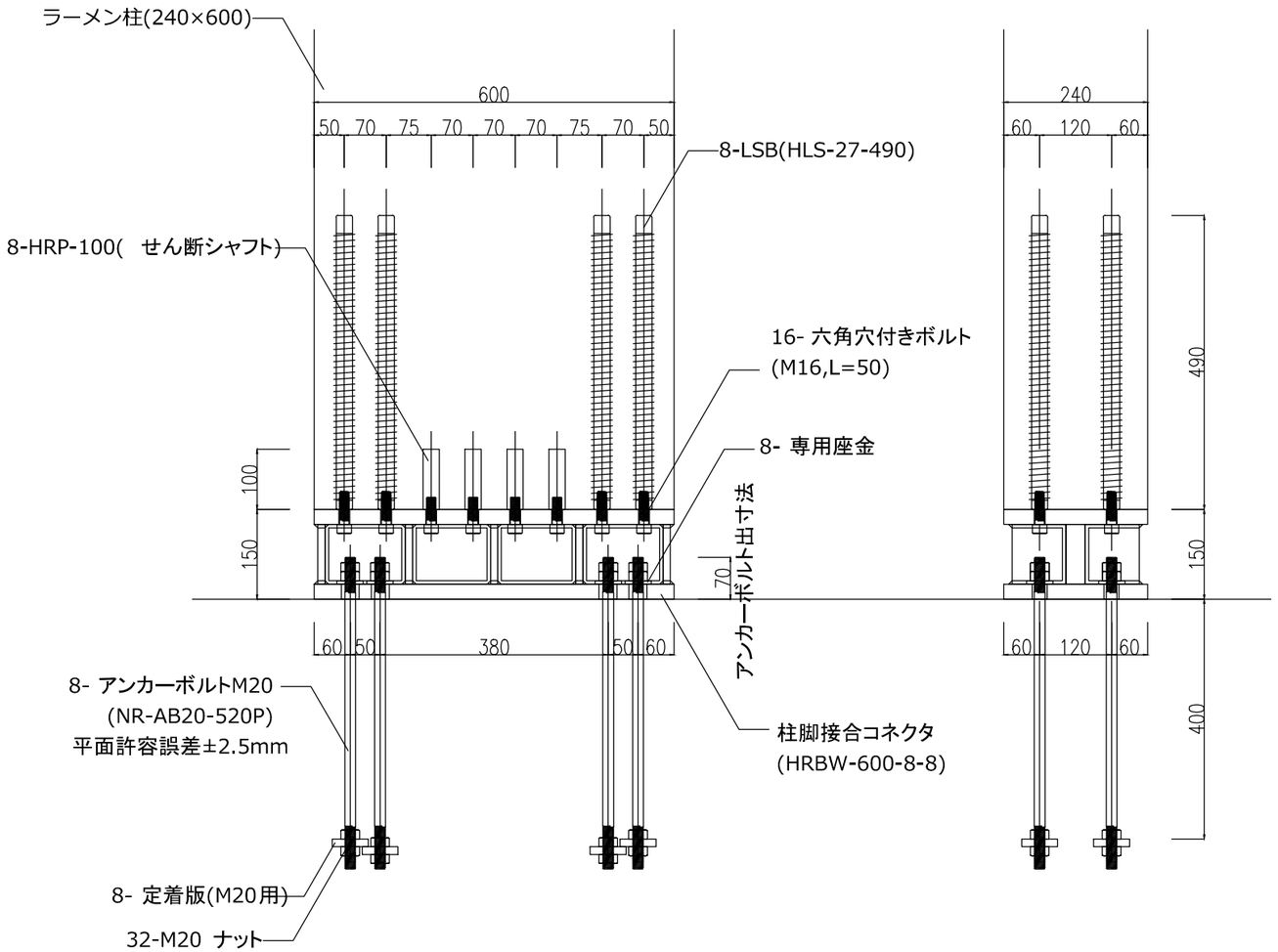

株式会社東畑建築事務所 TOHATA ARCHITECTS & ENGINEERS, INC.	設計番号 20250043	作成日 2026.03	種別/備考		工事名称 須賀小学校地域拠点施設建設工事
	一級建築士 NO.273069 高木　耕一	一級建築士 NO.343695 久保　久志	一級建築士 NO.345792 構造設計一級建築士 NO. 9786 中牟田　昌慶	建築設備士 NO. 09E1-0256YY 三宅　光義	図面名称 (校舎棟共通) ラーメン接合詳細(3) 縮尺 A1: S=1/5 A3: S=1/10

図面番号 S−039

2−C5柱_柱梁接合部　接合詳細図
(Node.Rigid 2−HRBW−600−6−6セット)
(S=1/10,A3)

※ラーメンフレームがダブルの場合

〈北棟〉
Nx13通り/Ny13,Ny15,Ny17通り

〈南棟〉
Sy09通り/Sx01,Sx03,Sx05,Sx08通り

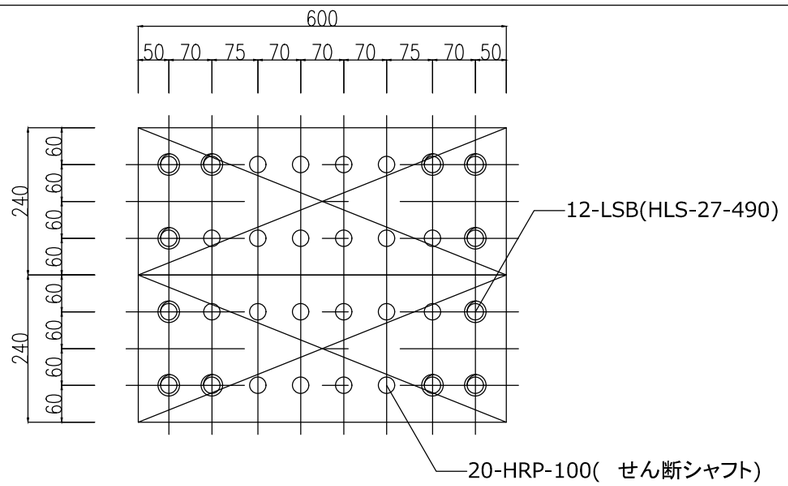

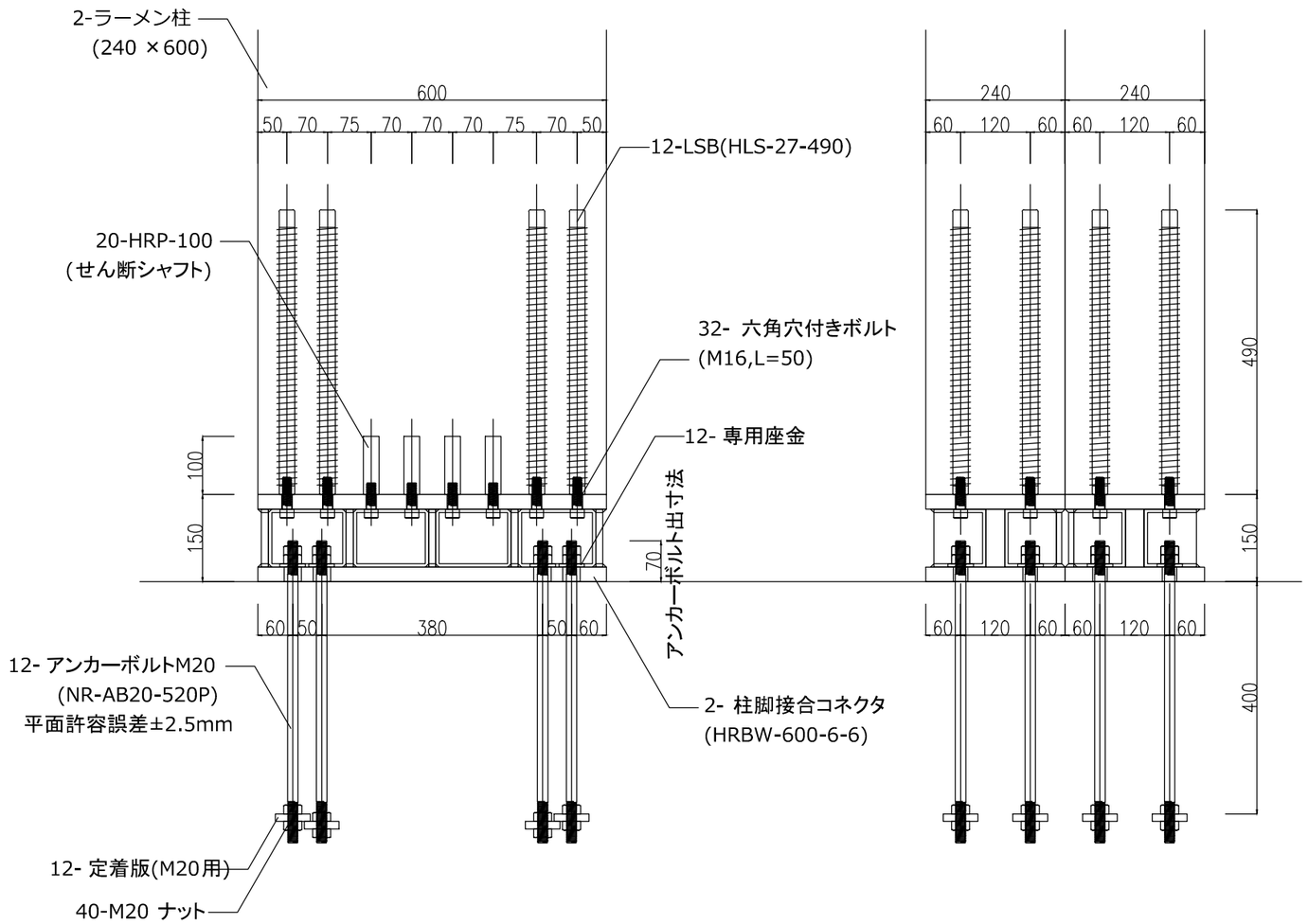

株式会社東畑建築事務所 TOHATA ARCHITECTS & ENGINEERS, INC.	設計番号 20250043	作成日 2026.03	種別/備考		工事名称 須賀小学校地域拠点施設建設工事	図面番号
	一級建築士 NO.273069	一級建築士 NO.343695	一級建築士 NO.345792 構造設計一級建築士 NO. 9786	建築設備士 NO. 09E1-0256YY	図面名称 (校舎棟共通) ラーメン接合詳細(4) 縮尺 A1: S=1/5 A3: S=1/10	S−040
	高木　耕一	久保　久志	中牟田　昌慶	三宅　光義		

90分耐火構造－45分準耐火構造　接続部 (S=1/20,A3)

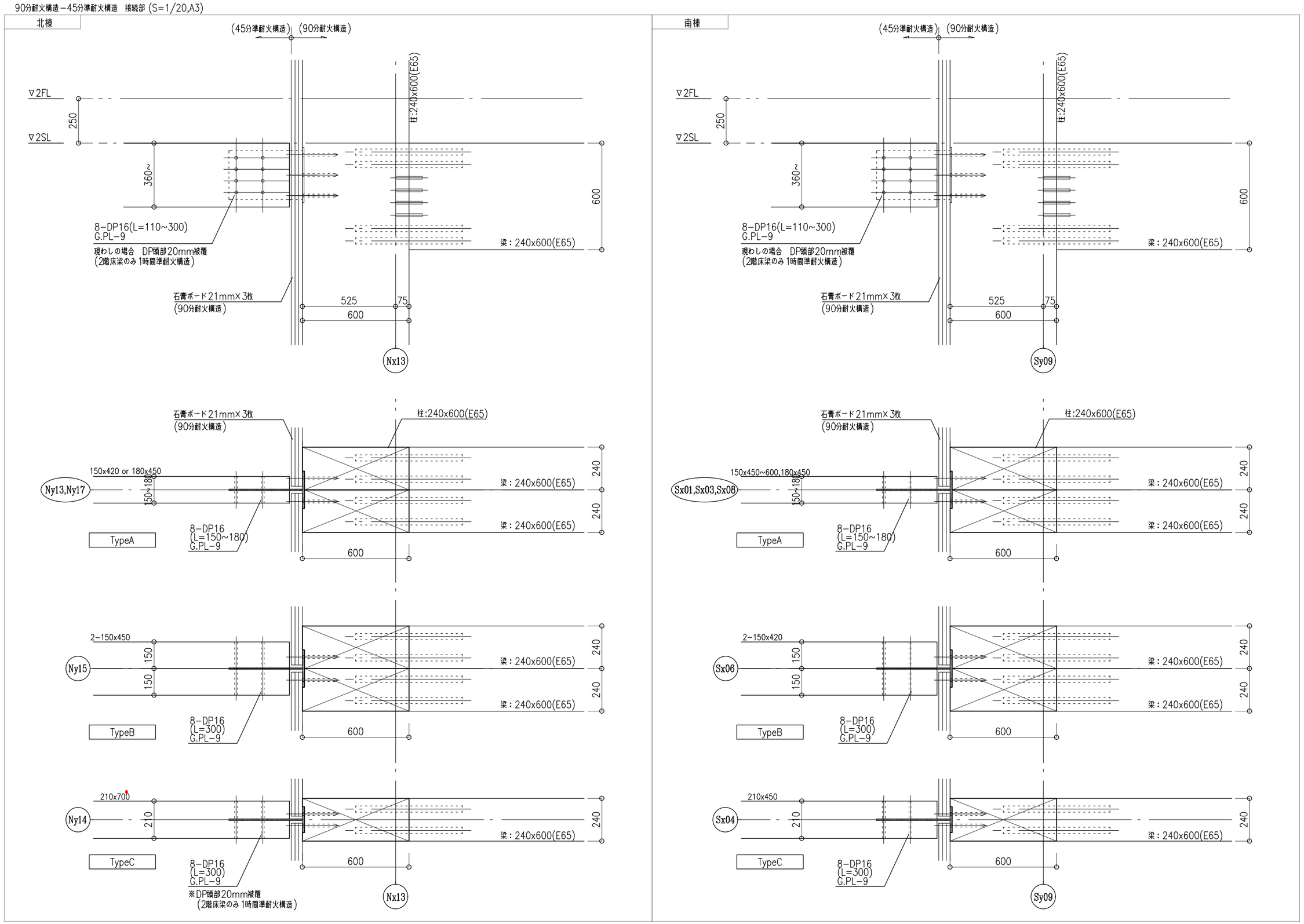

株式会社東畑建築事務所 TOHATA ARCHITECTS & ENGINEERS, INC.	設計番号 20250043	作成日 2026.03	種別/備考		工事名称 須賀小学校地域拠点施設建設工事
	一級建築士 NO.273069 高木　耕一	一級建築士 NO.343695 久保　久志	一級建築士 NO.345792 構造設計一級建築士 NO. 9786 中牟田　昌慶	建築設備士 NO. 09E1-0256YY 三宅　光義	図面名称 (校舎棟共通) ラーメン接合詳細(4)　縮尺 A1: S=1/10 A3: S=1/20

図面番号 S-041

1階柱脚金物納まり図(S=1/5,A3)

1階柱脚部 G,H,I金物（短期引抜耐力:100kN～150kN）

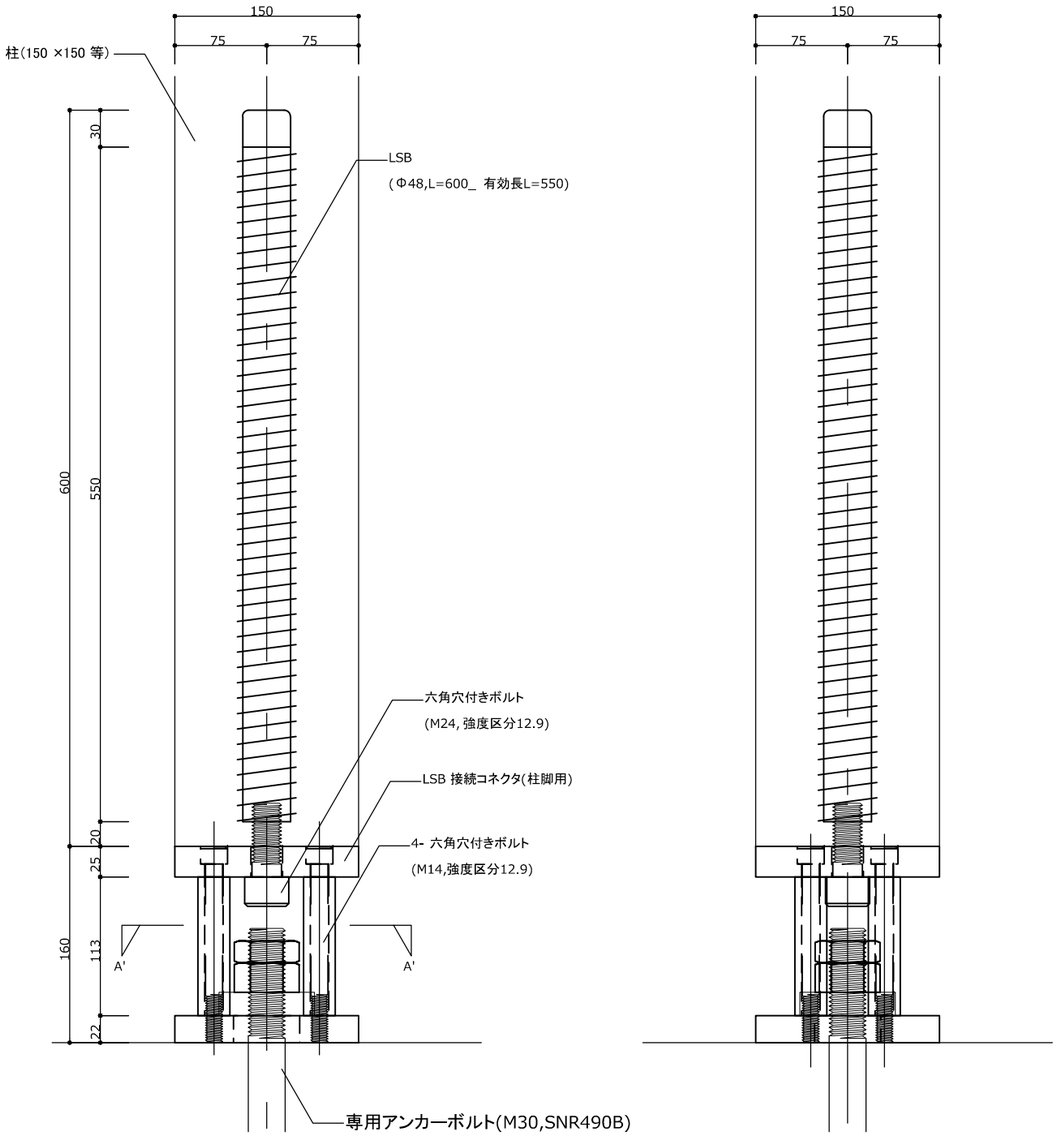

A-A'　矢視図

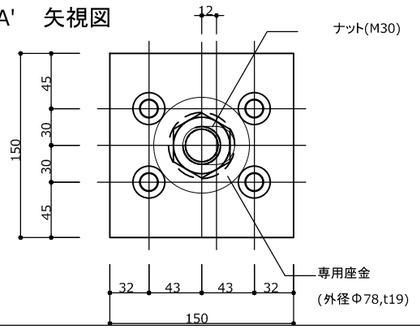

1階柱頭金物,2階柱脚金物納まり図(S=1/10,A3)

2階柱脚部　G金物(短期引抜耐力:100kN)　/　1階柱頭部　G金物(短期引抜耐力:100kN)

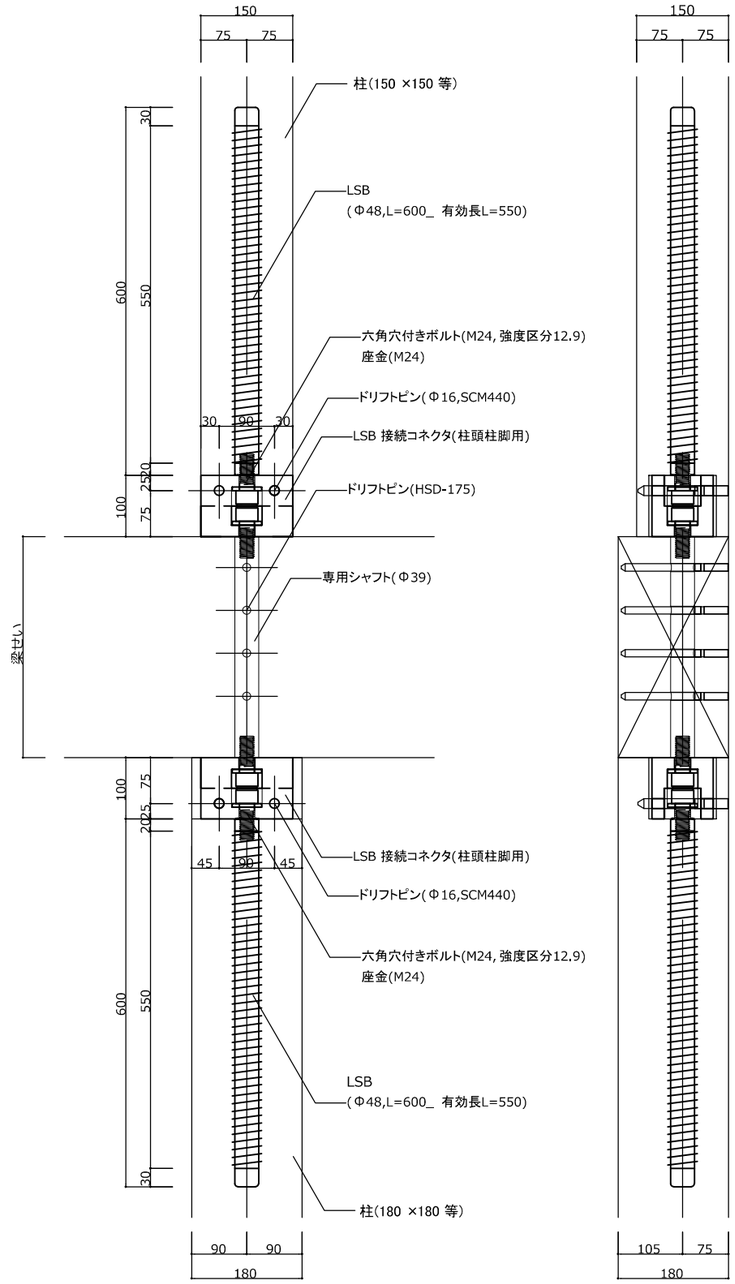

株式会社東畑建築事務所 TOHATA ARCHITECTS & ENGINEERS, INC.	設計番号 20250043	作成日 2026.3	種別/備考		工事名称 須賀小学校地域拠点施設建設工事
	一級建築士 NO.273069 高木　耕一	一級建築士 NO.343695 久保　久志	一級建築士 NO.345792 構造設計一級建築士 NO.9786 中牟田　昌慶	建築設備士 NO.09E1-0256YY 三宅　光義	図面名称 (校舎棟共通) 柱頭柱脚金物詳細(1)　縮尺 A1: S=1/5 A3: S=1/10

図面番号 S-042

1階柱脚金物納まり図(S=1/5,A3)

1階柱脚部 C,D,E,F金物 (短期引抜耐力:45kN～80kN)

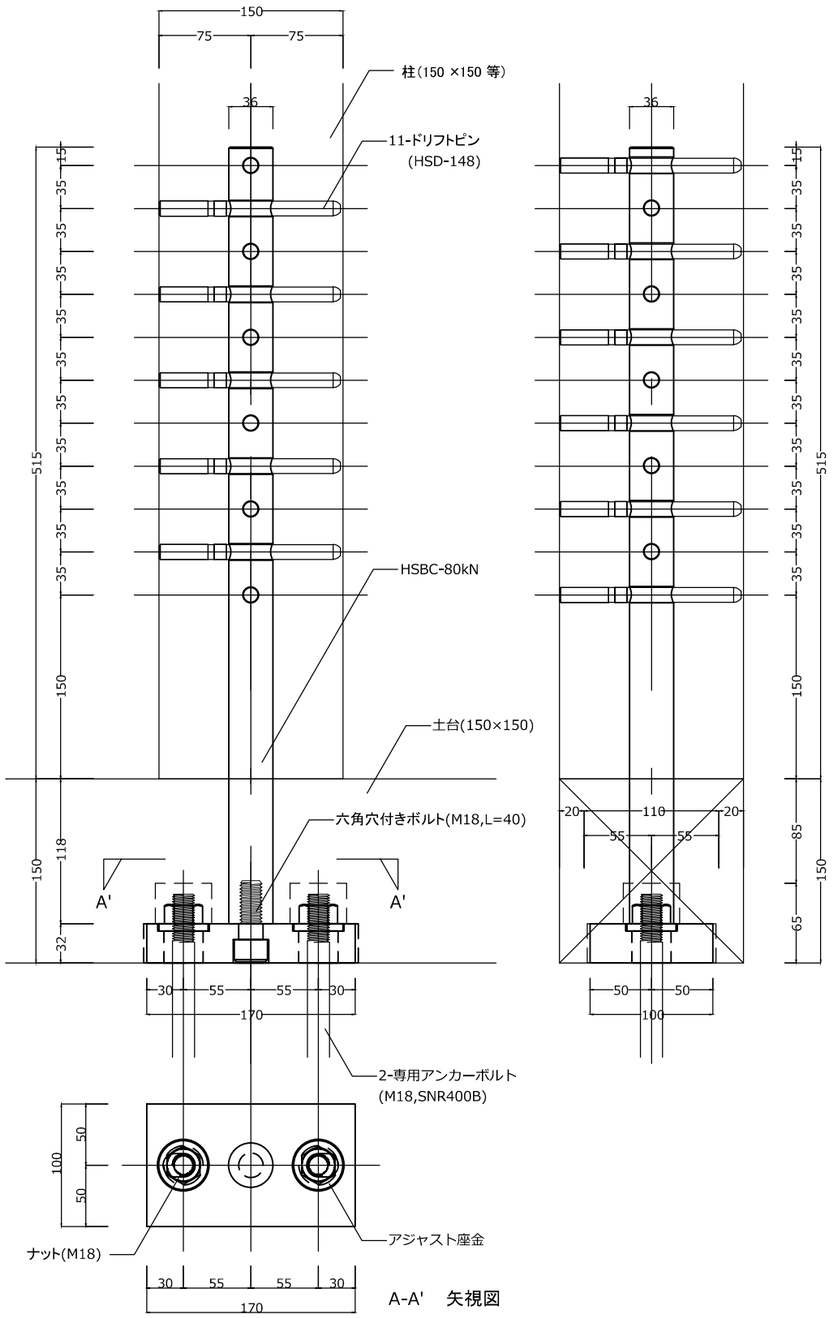

A-A' 矢視図

1階柱頭金物,2階柱脚金物納まり図(S=1/10,A3)

2階柱脚部 C,D,E,F金物(短期引抜耐力:45kN～80kN) / 1階柱頭部 C,D,E,F金物(短期引抜耐力:45kN～80kN)

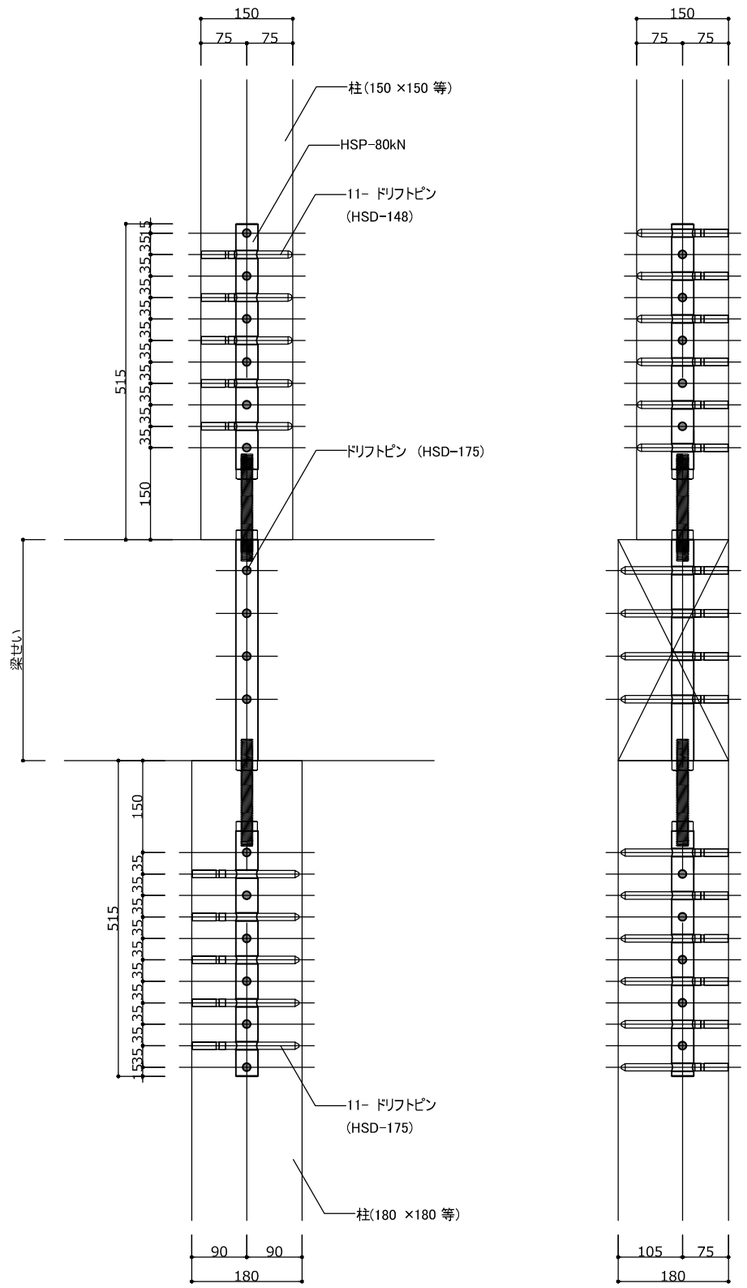

株式会社東畑建築事務所 TOHATA ARCHITECTS & ENGINEERS, INC.	設計番号 20250043	作成日 2026.3	種別/備考		工事名称 須賀小学校地域拠点施設建設工事
	一級建築士 NO.273069 高木 耕一	一級建築士 NO.343695 久保 久志	一級建築士 NO.345792 構造設計一級建築士 NO.9786 中牟田 昌慶	建築設備士 NO.09E1-0256YY 三宅 光義	図面名称 (校舎棟共通) 柱頭柱脚金物詳細(2) 縮尺 A1: S=1/5 A3: S=1/10

図面番号 S-043

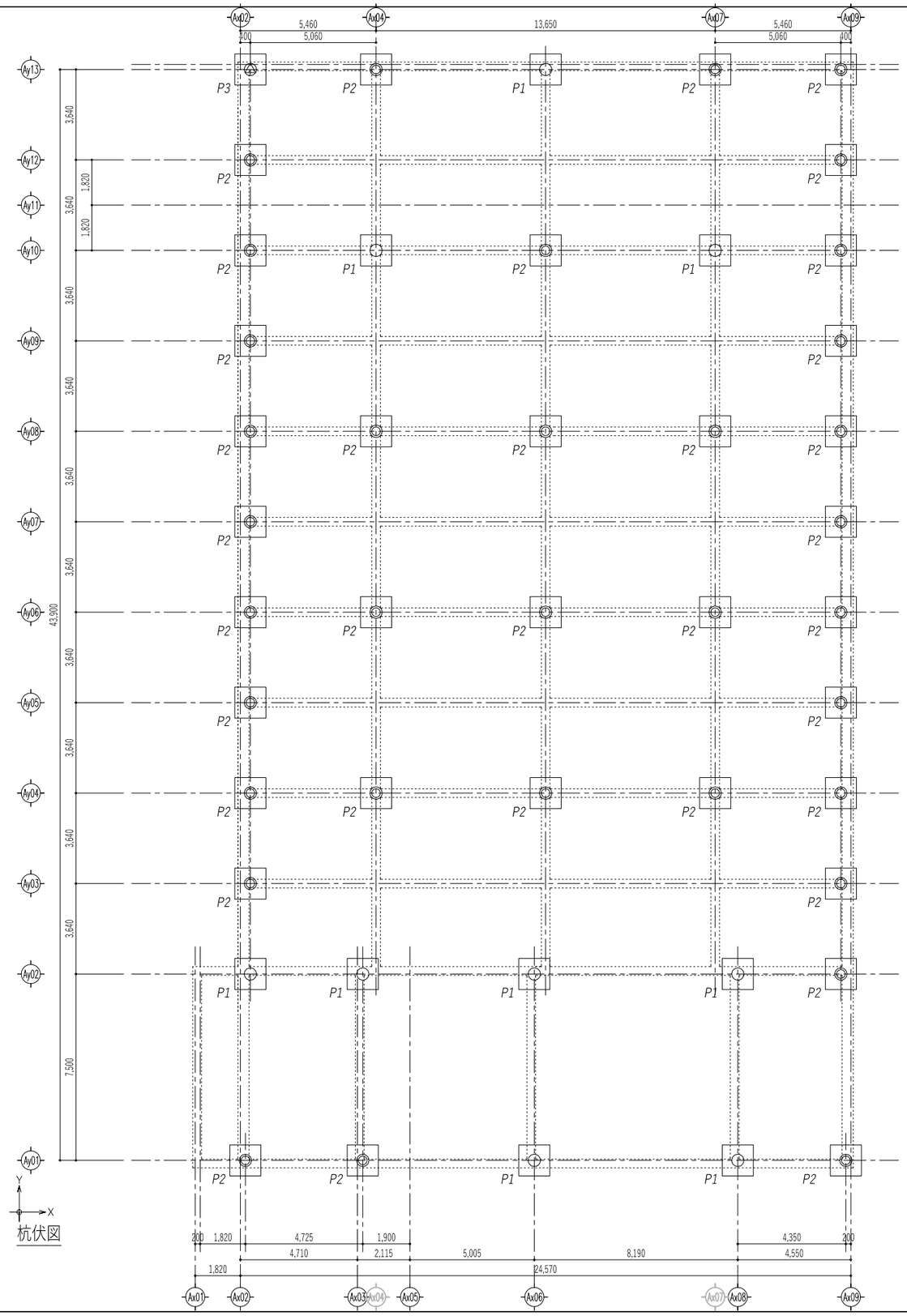

杭伏図

杭仕様

符号	記号	本数	杭天端レベル	杭先端レベル	杭全長	杭径、杭長、杭種（下記または同等品）		拡大掘削部			許容支持力	杭頭接合仕様
						上杭	下杭	掘削径	拡大比	掘削長	長期	
		[セット]	[m]	[m]	[m]	杭径、杭長、杭種	杭径、杭長、杭種	Dc [mm]	[m]	[m]	[kN/本]	
P1	○	9	SGL-1.75	SGL-18.75	17	JP-PHC Ø500、L=9m B種105N	JP-NPH Ø650-500、L=8m A種105N	-	ω=1.00	-	2,240	F.T.Pile構法 標準タイプ
P2	◎	35			17	JP-PHC Ø500、L=9m B種105N	JP-NPH Ø500-400-500、L=8m A種105N	-	ω=1.00	-	1,330	F.T.Pile構法 標準タイプ
P3	△	1			17	JP-PHC Ø500、L=9m C種105N	JP-NPH Ø500-400-500、L=8m A種105N	-	ω=1.00	-	1,330	F.T.Pile構法 引抜き対応タイプ
合計		45										

※ 引抜き対応タイプ：φ11-C種　L=700mm × 6本

杭　種　　：上杭=高強度PHC杭、下杭=高強度節付PHC杭
杭工法　　：Hyper-MEGA工法（標準型）または同等品
杭仕様　　：杭概要は上表とする。
杭継手　　：ベアリング・ジョイント
施工計画　　：作業着手前に施工計画書を提出し監督員の承諾をうける。
記録及び報告：本工事の全ての杭について番号、施工順序、施工月日、径、長さを記録し監督員に提出する。
杭頭接合工法：F.T.Pile構法。

株式会社東畑建築事務所 TOHATA ARCHITECTS & ENGINEERS, INC.	設計番号 20250043	作成日 2026.3	種別/備考		工事名称 須賀小学校地域拠点施設建設工事	図面番号
	一級建築士 NO.273069 高木　耕一	一級建築士 NO.343695 久保　久志	一級建築士 NO.345792 構造設計一級建築士 NO.9786 中牟田　昌慶	建築設備士 NO.09E1-0256YY 三宅　光義	図面名称 (屋内体育館棟) 杭伏図 縮尺 A1:S=1/100 A3:S=1/200	S-A001

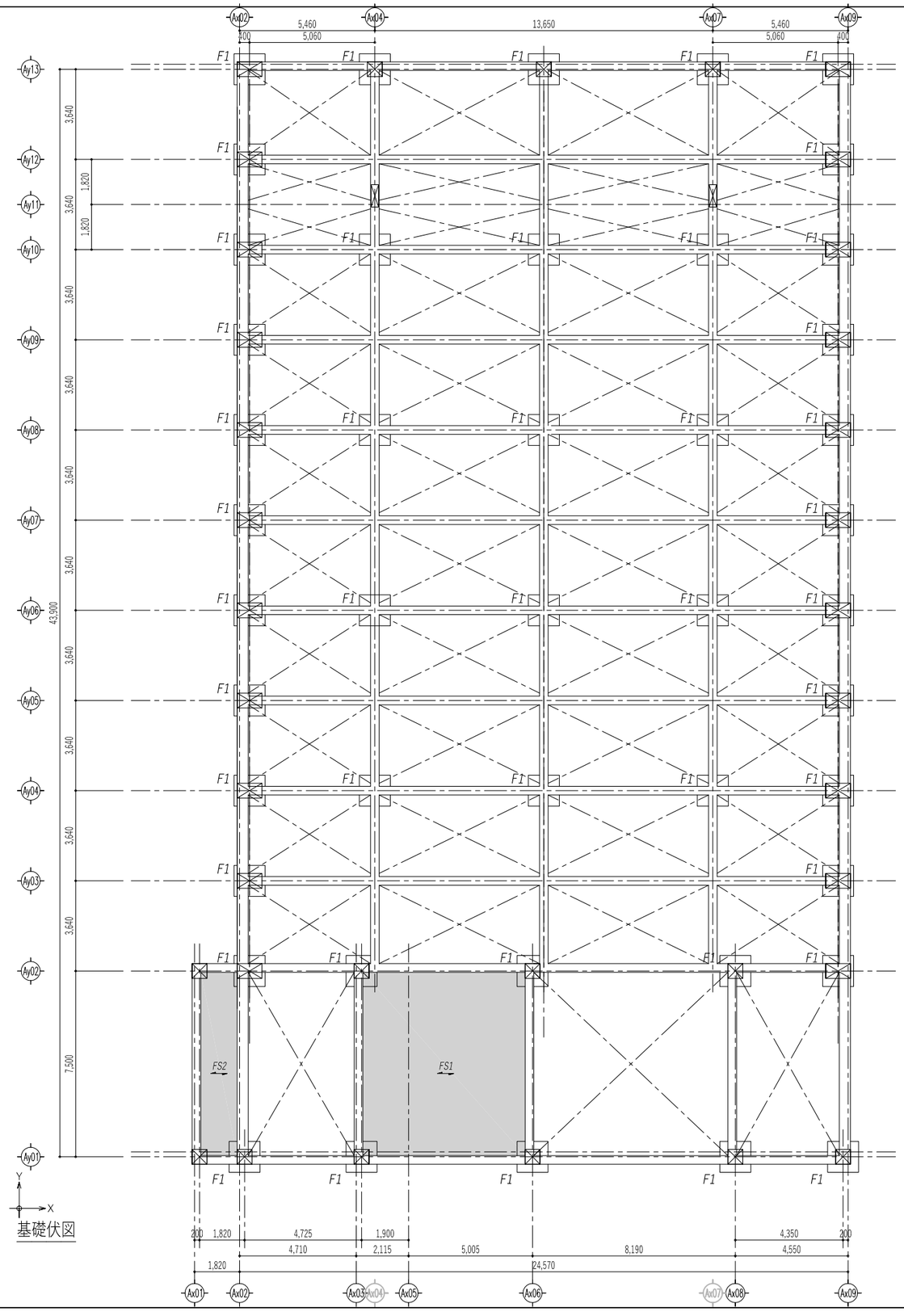

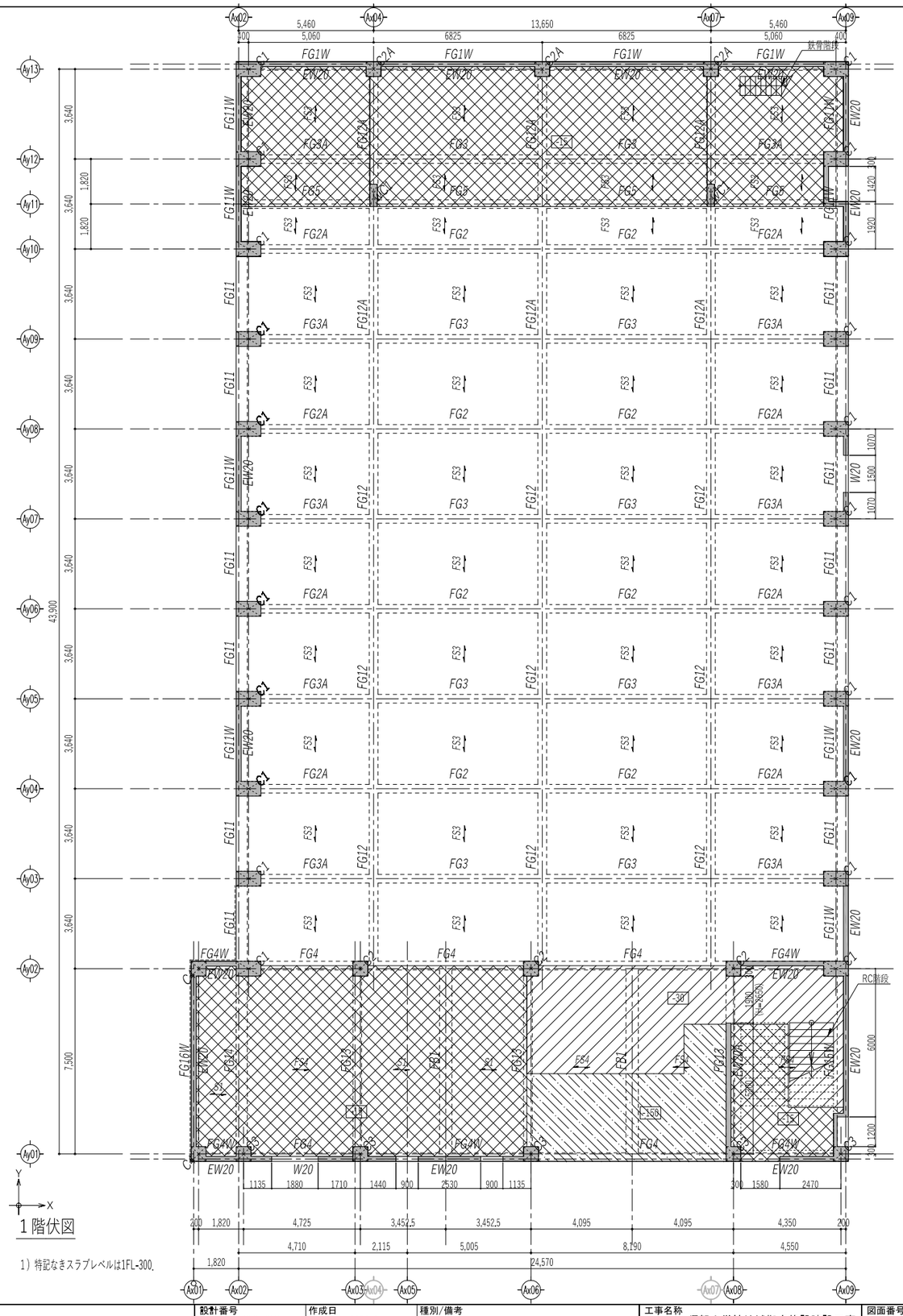

1）特記なきスラブレベルは1FL-300.

株式会社東畑建築事務所 TOHATA ARCHITECTS & ENGINEERS, INC.	設計番号 20250043	作成日 2026.3	種別/備考		工事名称 須賀小学校地域拠点施設建設工事	図面番号
	一級建築士 №.273069 高木　耕一	一級建築士 №.343695 久保　久志	一級建築士 №.345792 構造設計一級建築士 №.9786 中牟田　昌慶	建築設備士 №.09E1-0256YY 三宅　光義	図面名称 （屋内体育館棟） 基礎伏図・１階伏図　縮尺 A1:S=1/100 A3:S=1/200	S-A002

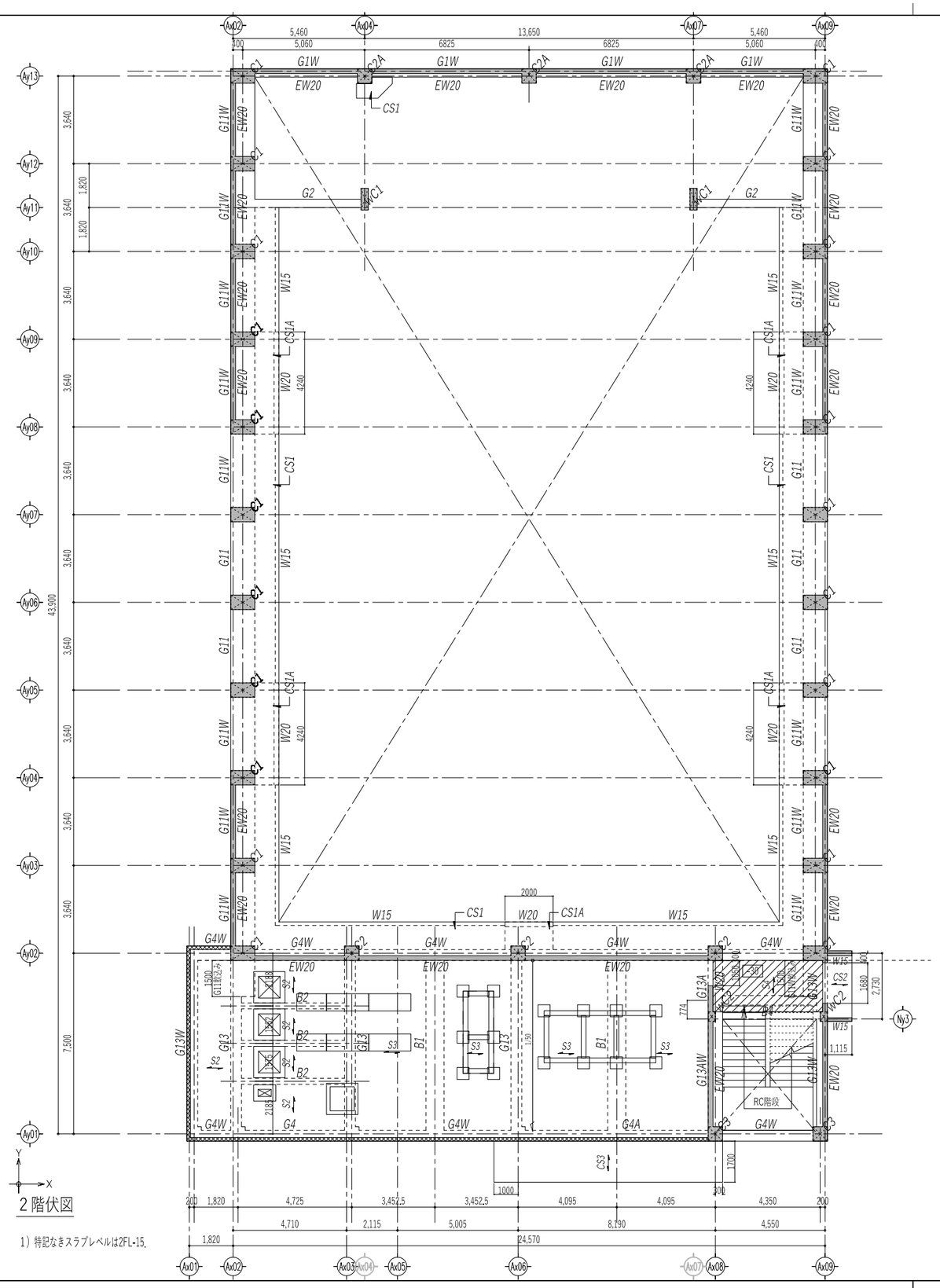

2階伏図

1）特記なきスラブレベルは2FL-15.

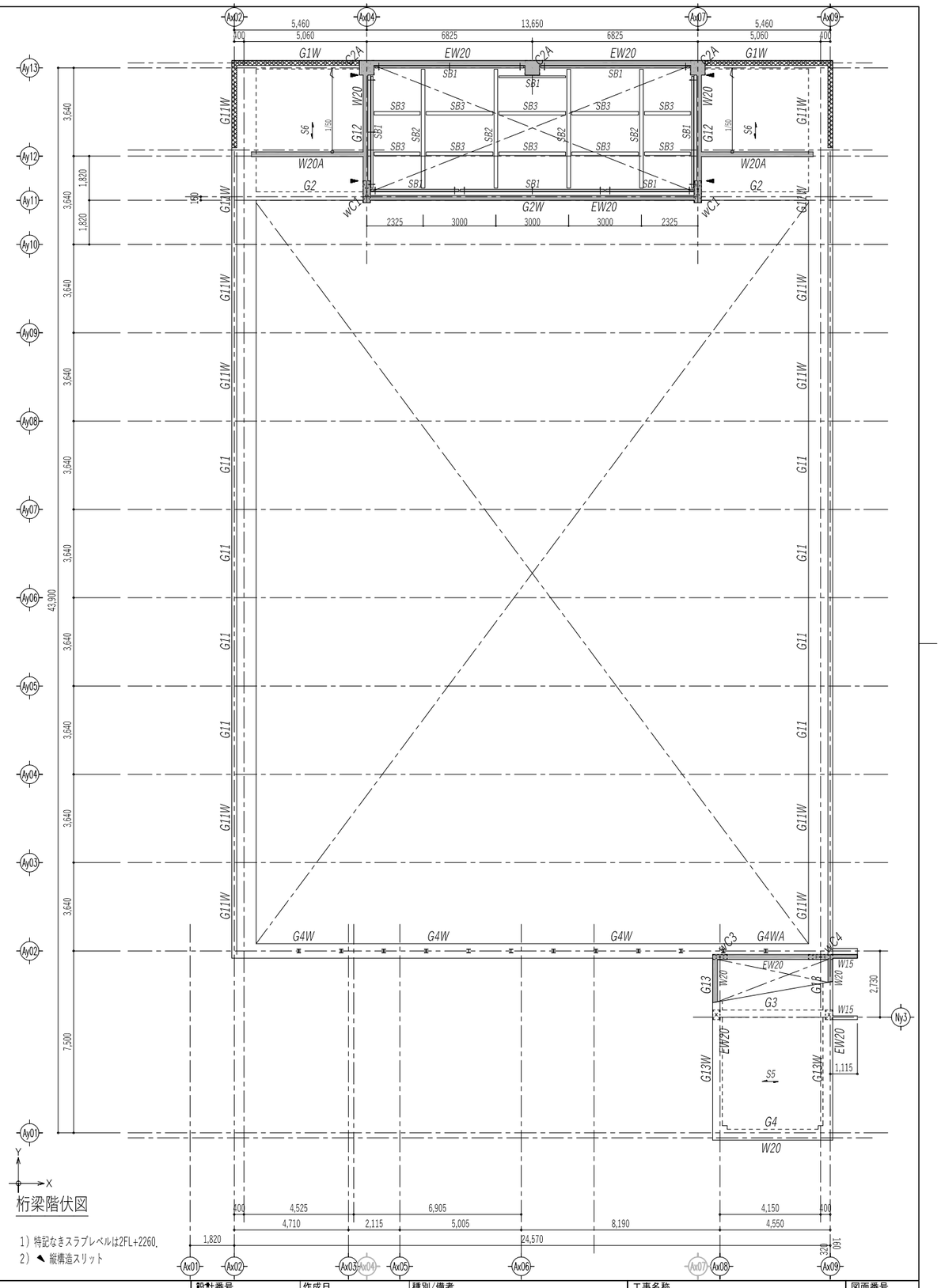

桁梁階伏図

1）特記なきスラブレベルは2FL+2260.
2）↖ 縦構造スリット

株式会社東畑建築事務所 TOHATA ARCHITECTS & ENGINEERS, INC.	設計番号 20250043	作成日 2026.3	種別/備考		工事名称 須賀小学校地域拠点施設建設工事	図面番号
	一級建築士 NO.273069 高木　耕一	一級建築士 NO.343695 久保　久志	一級建築士 NO.345792 構造設計一級建築士 NO.9786 中牟田　昌慶	建築設備士 NO.09E1-0256YY 三宅　光義	図面名称 （屋内体育館棟） ２階伏図・軒桁伏図　縮尺 A1:S=1/100 A3:S=1/200	S-A003

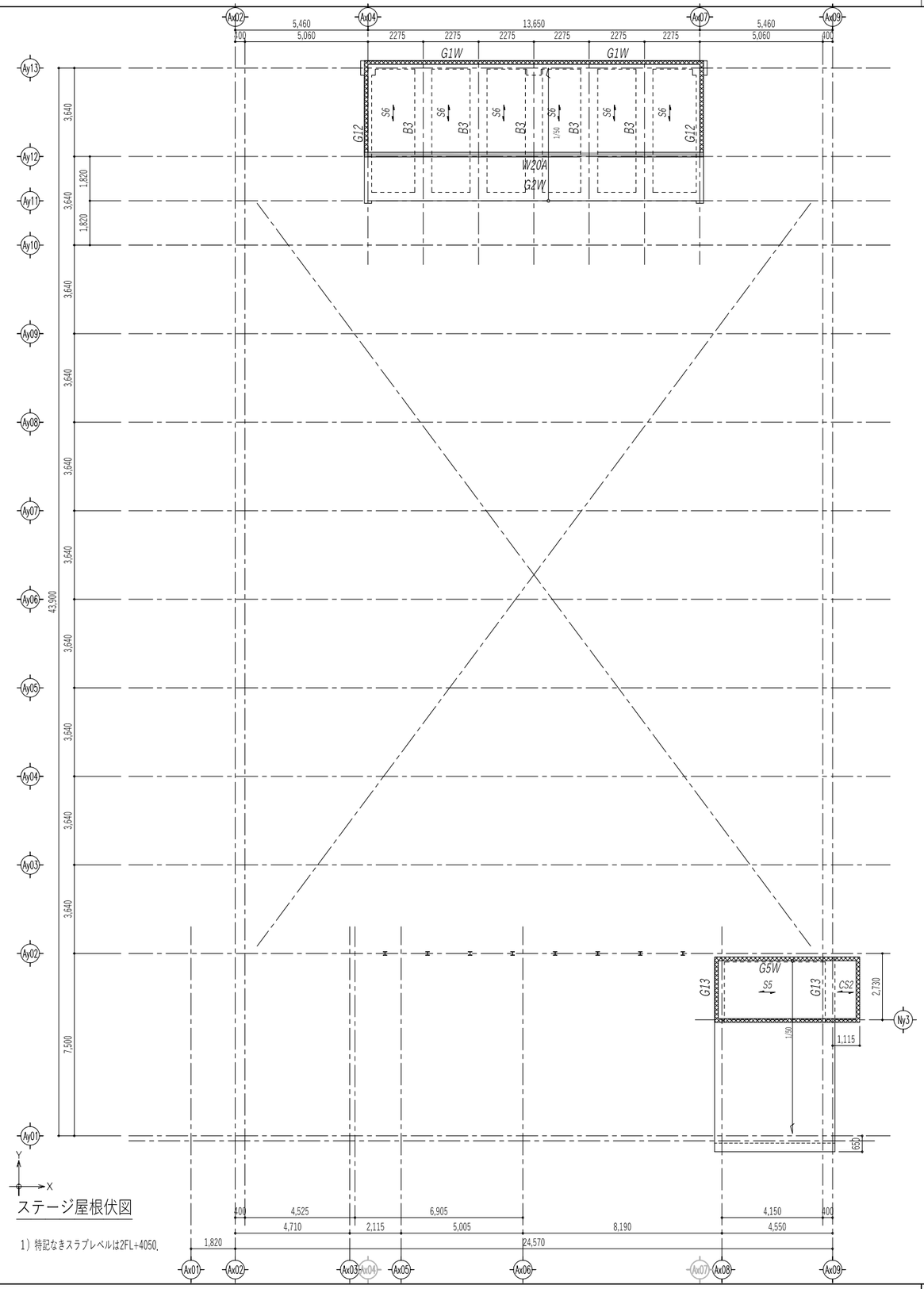

ステージ屋根伏図

1）特記なきスラブレベルは2FL+4050.

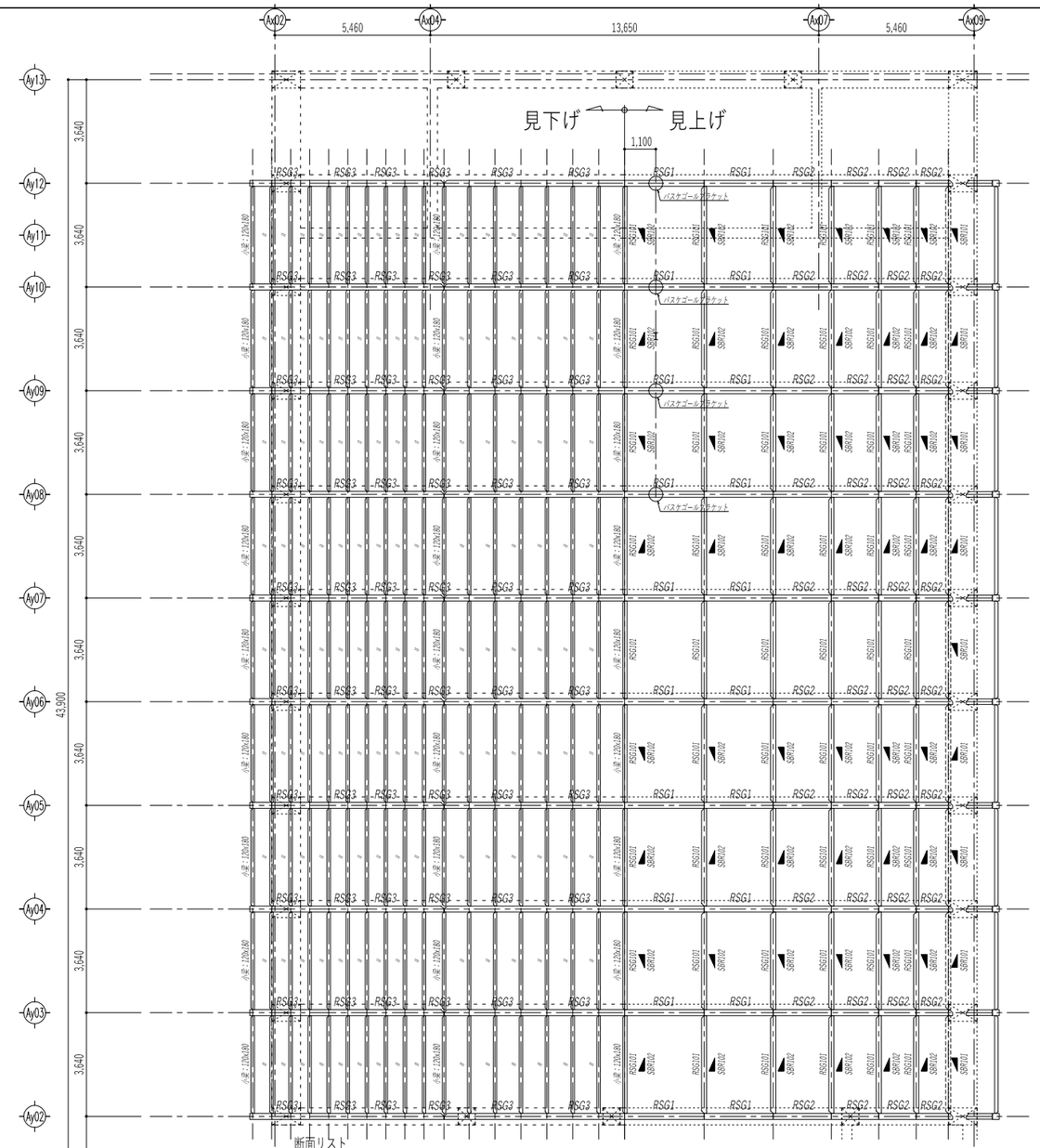

屋根伏図

断面リスト

張間方向 (トラス)	RSG1：210x270	スギ　対称異等級集成材 E65-F225（燃え代設計 35mm）
	RSG2：210x270	スギ　対称異等級集成材 E65-F225（燃え代設計 35mm）
	RSG3：210x270	スギ　対称異等級集成材 E65-F225（燃え代設計 35mm）
	SBR1：210x210	スギ　対称異等級集成材 E65-F225（燃え代設計 35mm）
	ST1：210x210	スギ　対称異等級集成材 E65-F225（燃え代設計 35mm）
桁行方向	小梁：120x180	スギ　無等級製材 甲種2級相当以上 含水率20%以下
	RSG101：180x180	スギ　対称異等級集成材 E65-F225（燃え代設計 35mm）
	RSG102：180x180	スギ　対称異等級集成材 E65-F225（燃え代設計 35mm）
	SBR101：180x180	スギ　対称異等級集成材 E65-F225（燃え代設計 35mm）
	SBR102：27φ	丸鋼　SS400
野地板	構造用合板24mm　CN75@50日の字釘打ち 構造用合板の継ぎ目および中央に横架材が無い場合は合板受け 90x90（スギ 無等級構造材 KD20以下）を設けること	

※ 小梁の両端は大入れ蟻掛け+羽子板ボルトとする
※ 小梁を除く接合部は鋼板挿入ドリフトピン接合(詳細図参照)とする
※ ◢は筋交いの方向を示す

株式会社 東畑建築事務所 TOHATA ARCHITECTS & ENGINEERS, INC.	設計番号 20250043	作成日 2026.3	種別/備考		工事名称 須賀小学校地域拠点施設建設工事
	一級建築士 №.273069 高木　耕一	一級建築士 №.343695 久保　久志	一級建築士 №.345792 構造設計一級建築士 №.9786 中牟田　昌慶	建築設備士 №.09E1-0256YY 三宅　光義	図面名称 （屋内体育館棟） ステージ屋根伏図・屋根伏図 縮尺　A1：S=1/100　A3：S=1/200

図面番号
S-A004

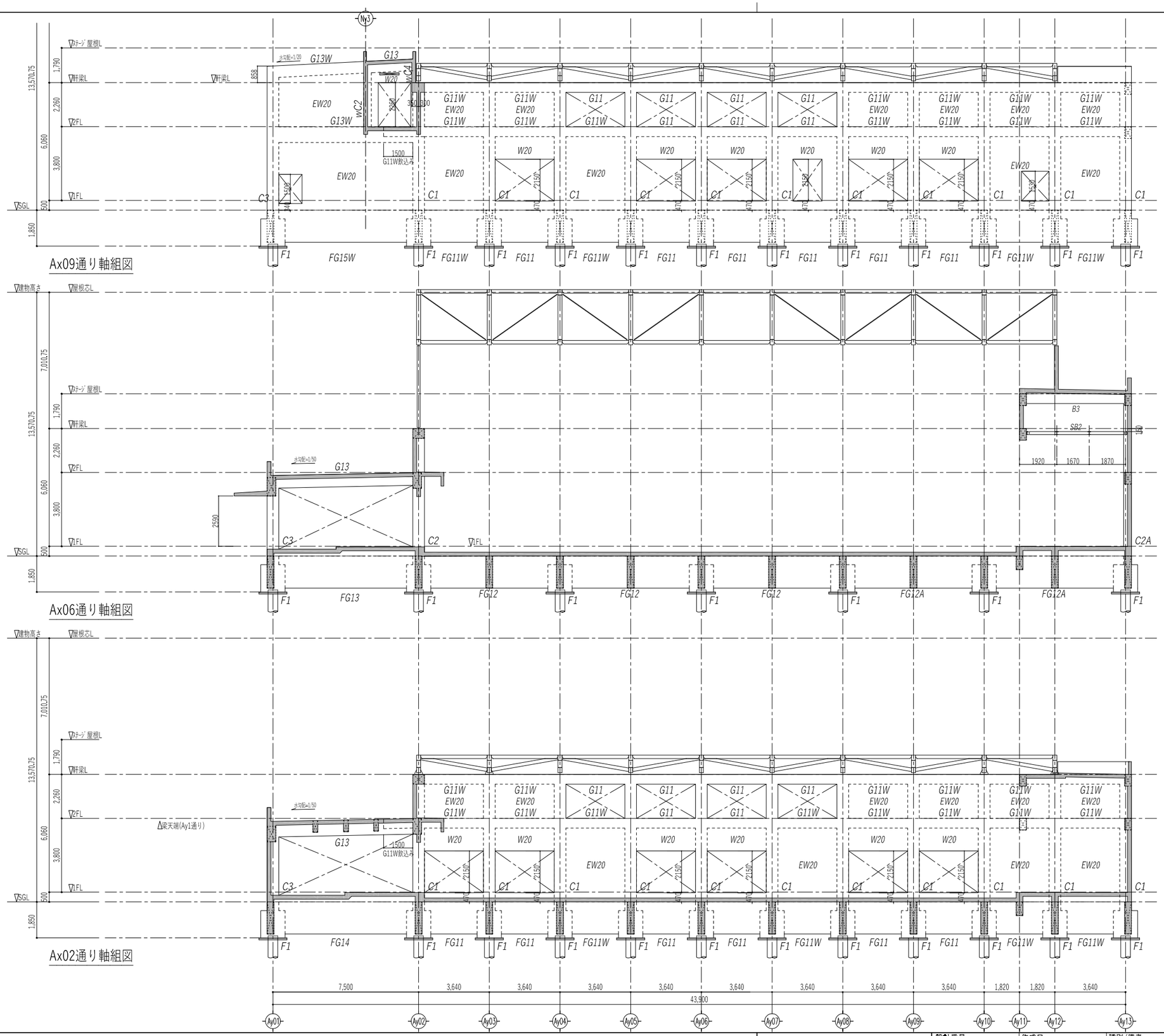

株式会社東畑建築事務所 TOHATA ARCHITECTS & ENGINEERS, INC.	設計番号 20250043	作成日 2026.3	種別/備考		工事名称 須賀小学校地域拠点施設建設工事	図面番号
	一級建築士 NO.273069 高木　耕一	一級建築士 NO.343695 久保　久志	一級建築士 NO.345792 構造設計一級建築士 NO.9786 中牟田　昌慶	建築設備士 NO.09E1-0256YY 三宅　光義	図面名称 (屋内体育館棟) 軸組図(1) 縮尺　A1:S=1/100 A3:S=1/200	S-A005

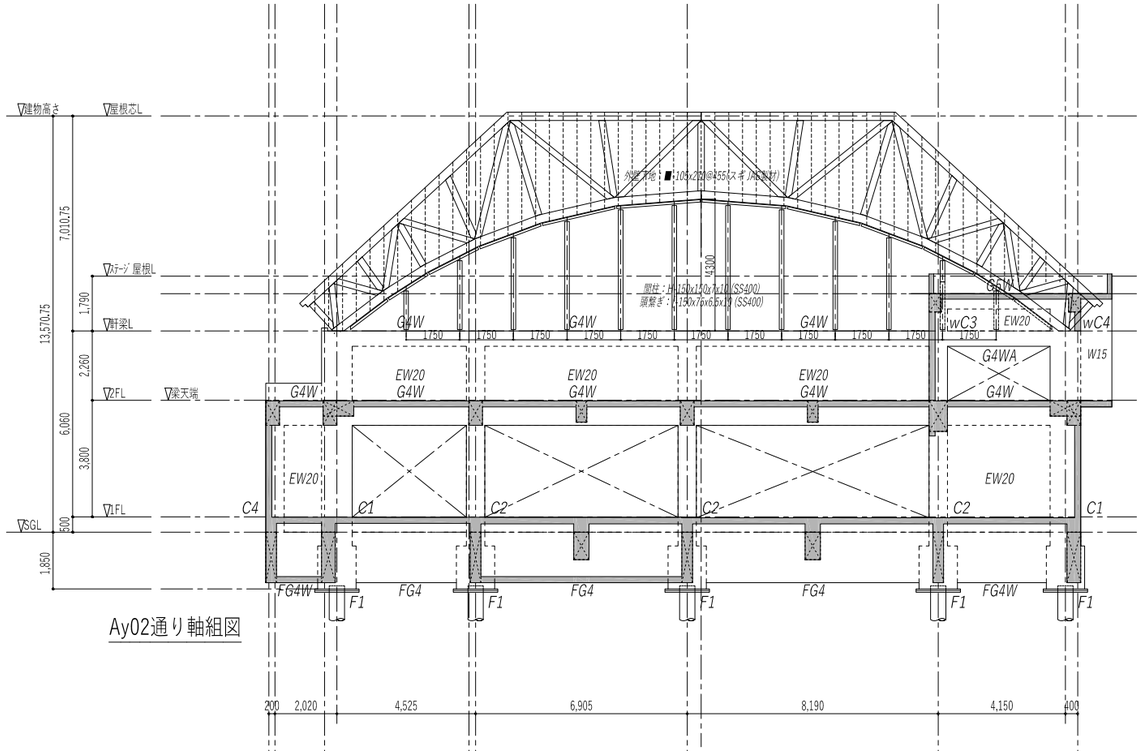

Ay02通り軸組図

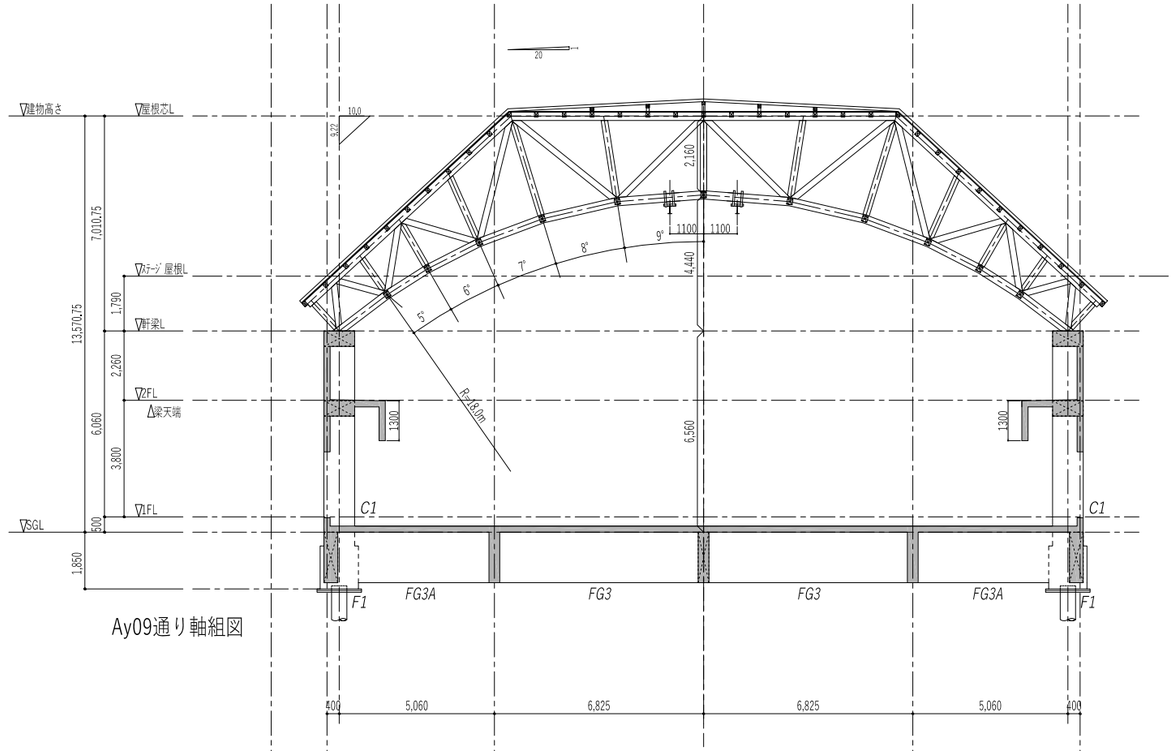

Ay09通り軸組図

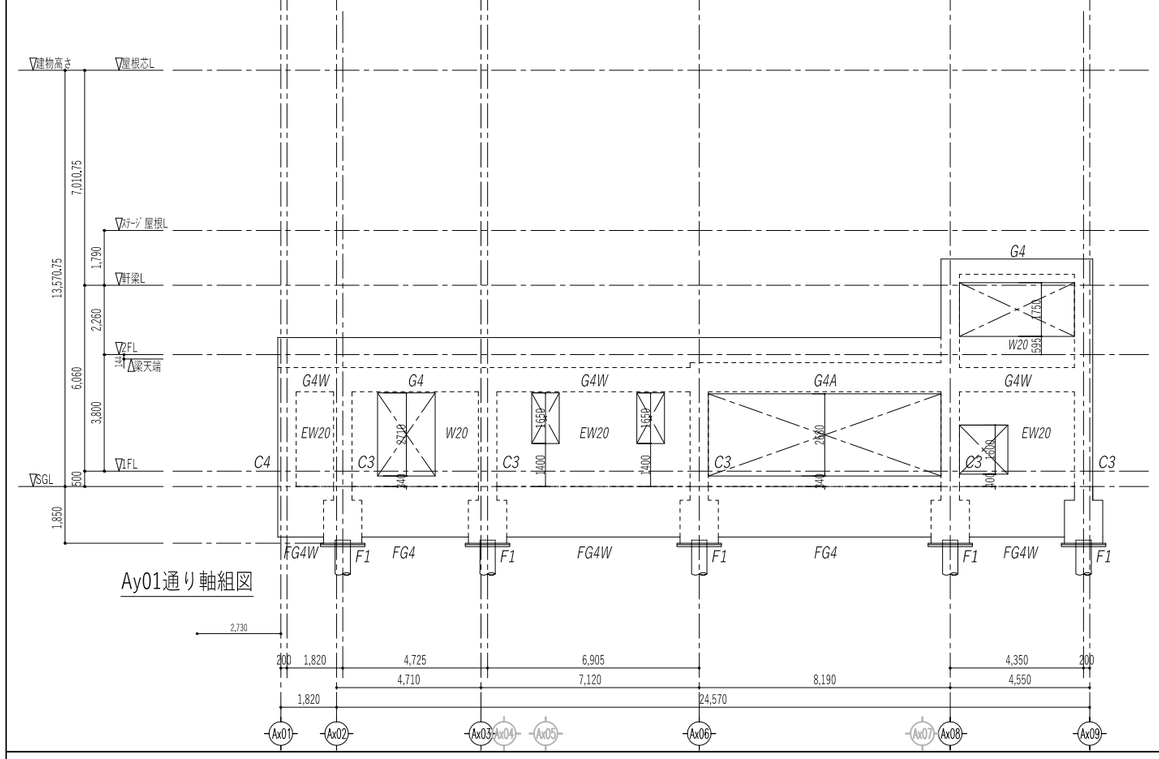

Ay01通り軸組図

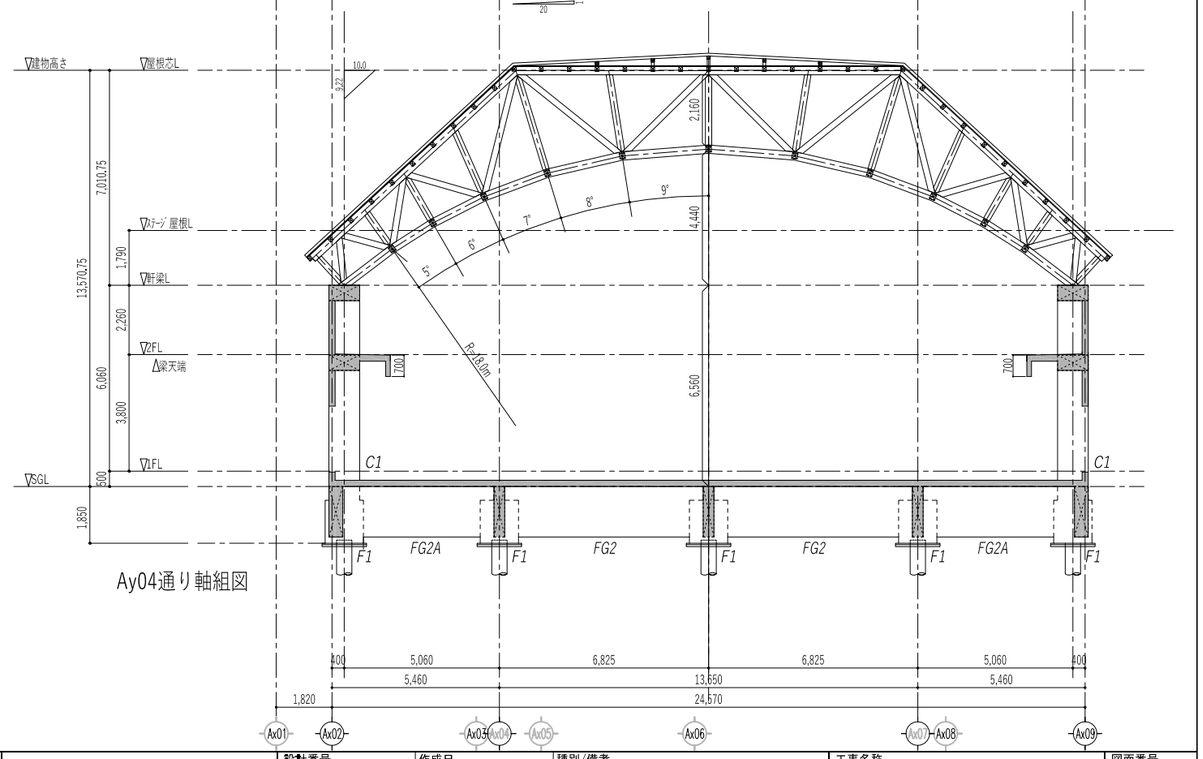

Ay04通り軸組図

株式会社東畑建築事務所 TOHATA ARCHITECTS & ENGINEERS, INC.	設計番号 20250043	作成日 2026.3	種別/備考		工事名称 須賀小学校地域拠点施設建設工事	図面番号
	一級建築士 NO.273069 高木 耕一	一級建築士 NO.343695 久保 久志	一級建築士 NO.345792 構造設計一級建築士 NO.9786 中牟田 昌慶	建築設備士 NO.09E1-0256YY 三宅 光義	図面名称 (屋内体育館棟) 軸組図(2) 縮尺 A1:S=1/100 A3:S=1/200	S-A006

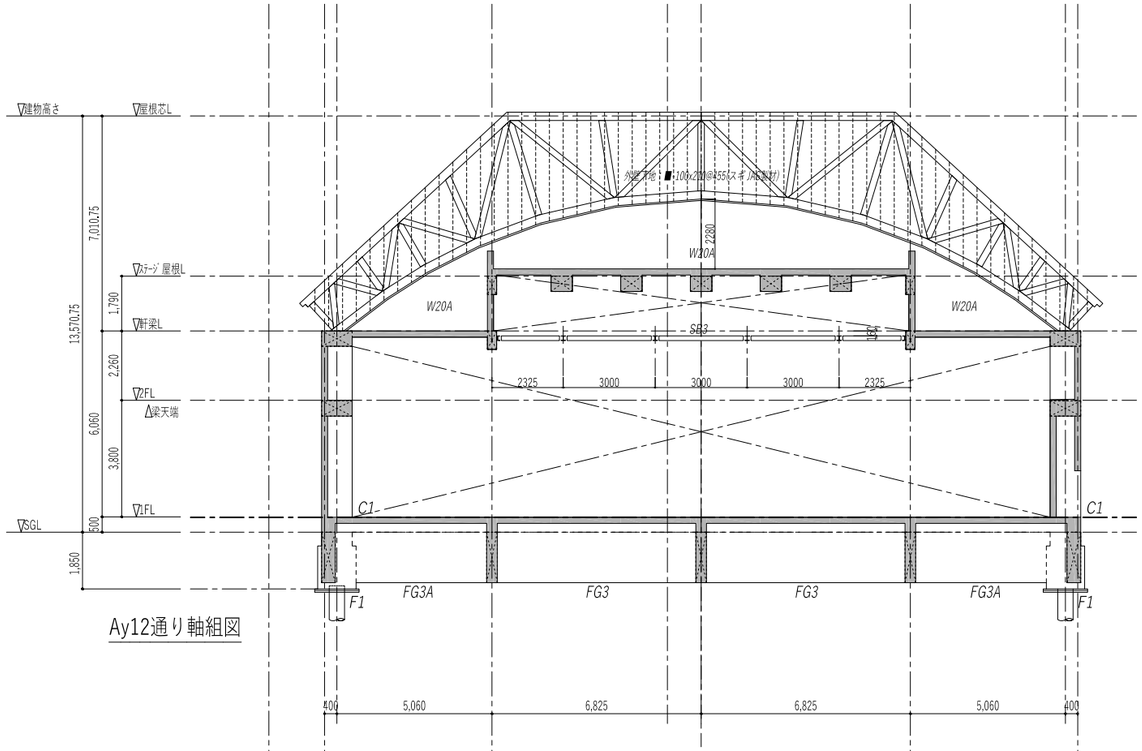

Ay12通り軸組図

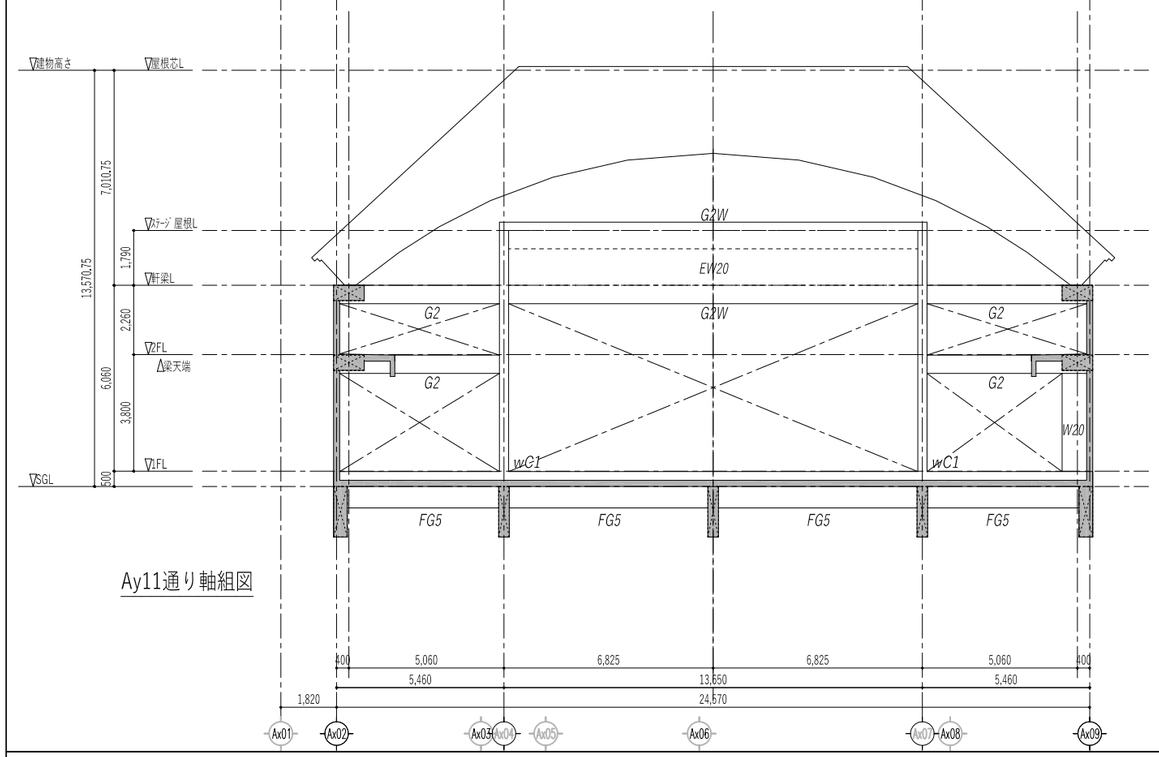

Ay11通り軸組図

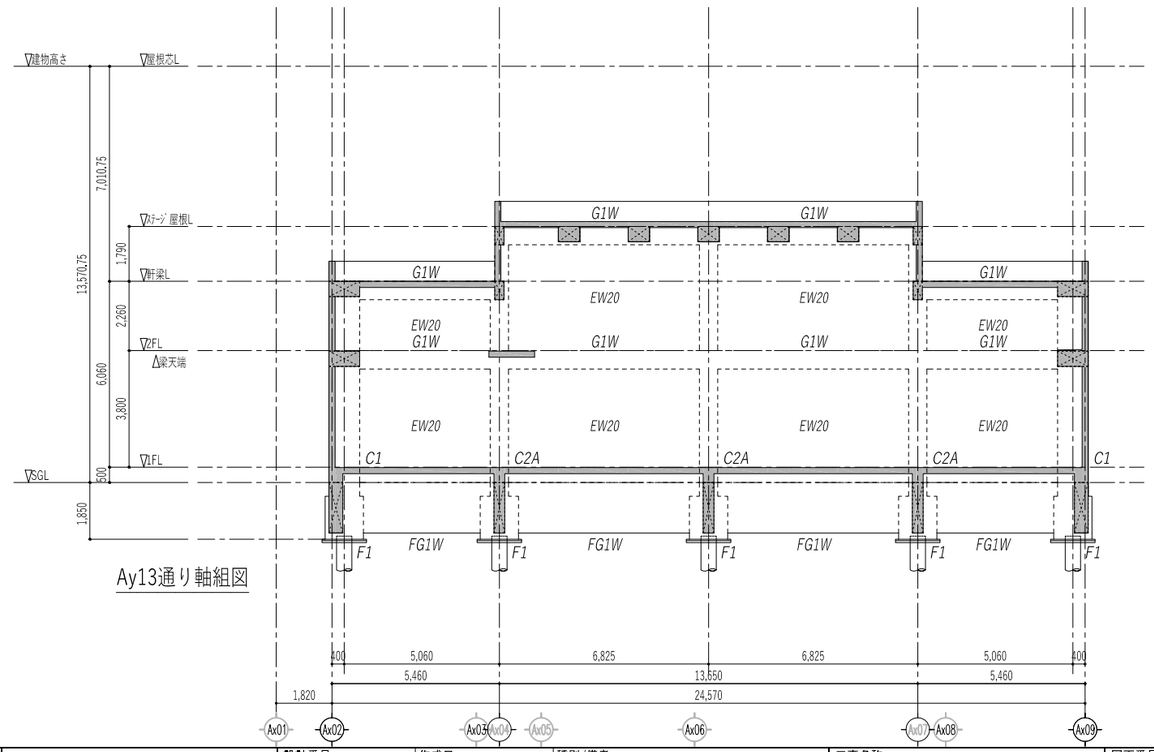

Ay13通り軸組図

株式会社東畑建築事務所 TOHATA ARCHITECTS & ENGINEERS, INC.	設計番号 20250043	作成日 2026.3	種別/備考		工事名称 須賀小学校地域拠点施設建設工事	図面番号
	一級建築士 NO.273069 高木　耕一	一級建築士 NO.343695 久保　久志	一級建築士 NO.345792 構造設計一級建築士 NO.9786 中牟田　昌慶	建築設備士 NO.09E1-0256YY 三宅　光義	図面名称 (屋内体育館棟) 軸組図(3) 縮尺　A1:S=1/100 A3:S=1/200	S-A007

基礎リスト

符号	F1	共通事項
形状及び配筋	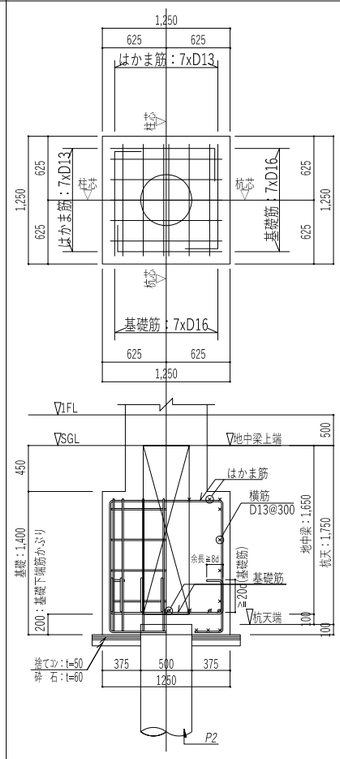	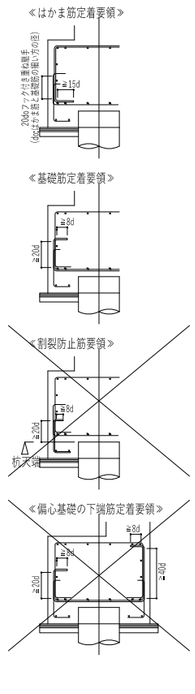

F.T.Pile構法 既製コンクリート杭（引抜き対応タイプ、SC杭を除く各種既製コンクリート杭） 1:10

■構法概要

1．本構法は、地震時の杭基礎の損傷低減を目的とした杭頭接合方法であり、既製コンクリート杭に用いる。

2．杭頭を基礎（パイルキャップ）へ50～150mm根入れし、根入れ部分において杭外周部とパイルキャップの界面にテーパー状のスリットを設ける。

3．杭頭接合方法は、地震時に杭頭に引抜き力が作用しない箇所に適用する標準タイプと、引抜き力が作用する箇所にも適用できる引抜き対応タイプの２タイプがある。

4．引抜き対応タイプでは、引抜き力に対応するため、鋼棒を杭頭端板にネジカプラーを用いて設置し、基礎側端部には定着板を取り付ける。

■使用材料（適用範囲）

・杭　：　SC杭を除く各種の既製コンクリート杭（PHC杭、PRC杭、RC杭　等）

・杭径　：　300mm～1200mm

・コンクリート（基礎（パイルキャップ）部）　：　普通コンクリート　設計基準強度：18～60 N/mm2

（呼び強度が40N/mm2　を超えるものは法第37条第二号の規定に基づく大臣認定材料、もしくはJISの高強度コンクリートとする）

・鋼材（引抜き抵抗用鋼棒）

・F.T.Pile構法用アンカー鋼棒　大臣認定：MSRB-0026

・SBPR 785/1030（φ11-A種PC鋼棒）,F=785 N/mm2

・SBPR 1080/1230（φ11-C種PC鋼棒）,F=1080 N/mm2

■施工手順

既製コンクリート杭の設置（各種工法による）
↓
掘　削
↓
基礎底地盤の整地
↓
杭芯・杭頭レベルの確認
↓
テーパー型枠（FTキャップ）の設置
↓
砕石敷設・レベルコン打設
↓
仮ボルトの撤去
↓
引抜き抵抗用鋼棒の取り付け（引抜き対応タイプ）
↓
基礎配筋
↓
基礎のコンクリート打設

＊留意事項

・既製コンクリート杭の設置に先立ち、杭頭端板のボルト孔に泥土が入らないように養生を行う。

・杭頭レベルの誤差が品質管理許容差を超えた場合には、工事監理者・設計者と協議のこと。

・テーパー型枠（FTキャップ）と端板との間に浮き・隙間が生じないよう、端板表面を平滑にし、テーパー型枠設置時に密着度を確認する。

・テーパー型枠内部にレベルコンクリートが流れ込まないよう、テーパー型枠下端が砕石または地盤に20mm以上（最低埋め込みライン以上）埋め込まれていることを確認する。

・レベルコンクリート打設後、テーパー型枠内にレベルコンクリートが流れ込んでいないことを確認し、仮ボルトを撤去する。

（引抜き対応タイプ）

・杭頭端板の厚さ、ボルト孔の規格、カプラーの規格を確認する。

・杭頭端板に取り付けておいた仮止めボルトを外し、接続用カプラーを用いて鋼棒の先端を端板のボルト孔に確実にねじ込んで固定する。

・必要に応じ段取り筋等を用いて、引抜き用鋼棒の直立性を確保する。

■テーパー型枠（FTキャップ）仕様

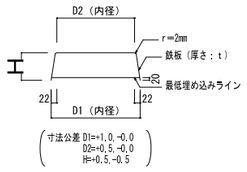

杭径：φ	鉄板厚さ：t (mm)	D1(mm)	D2(mm)	H(mm)	W(kg)
500	1.2	545	501	200	3.8
600	1.6	647	603	200	7.2

＊テーパー型枠の製作方法は、金型を用いた絞り加工を原則とする。

＊この仕様に適合したFTキャップには「F.T.P.」の刻印があります。

＊FTキャップの材質は、JIS G 3131（熱間圧延軟鋼板および鋼帯）によるSPHCとなります。

■杭頭部詳細図（引抜き対応タイプ、SC杭を除く各種既製コンクリート杭）

引抜き対応タイプ

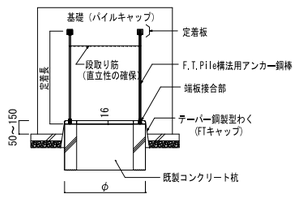

端板接合部詳細図（引抜き対応タイプ）　定着板詳細図（引抜き対応タイプ）　ボタンヘッド用カプラー詳細図

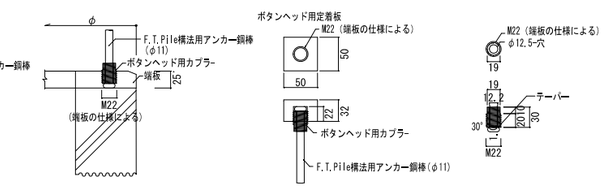

＊端板の厚みやボルト孔の規格（例えば、M22）は、パイルメーカーにより異なるので確認すること。

＊引抜きタイプでは端板の厚さを25mm以上とする（ただし、構造計算により安全性を確認した場合は、25mm以下でも良い）。

株式会社 東畑建築事務所 TOHATA ARCHITECTS & ENGINEERS, INC.	設計番号 20250043	作成日 2026.3	種別/備考		工事名称 須賀小学校地域拠点施設建設工事
	一級建築士 NO.273069 高木　耕一	一級建築士 NO.343695 久保　久志	一級建築士 NO.345792 構造設計一級建築士 NO.9786 中牟田　昌慶	建築設備士 NO.09E1-0256YY 三宅　光義	図面名称 （屋内体育館棟）基礎リスト　縮尺 A1:S=1/30 A3:S=1/60
					図面番号 S-A008

地中梁断面リスト

符号	FG1W	FG2・FG3	FG2A・FG3A	FG4	FG4W	FG5
位置	全断	全断	中央	全断	全断	全断
断面	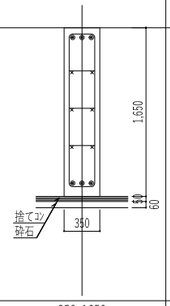	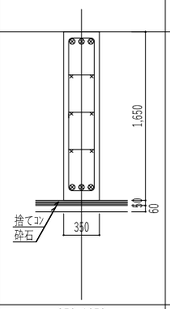	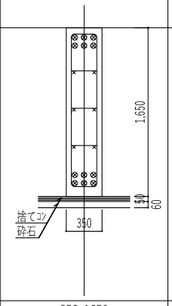	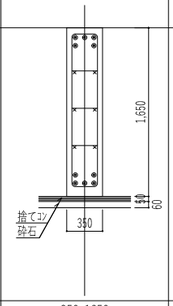	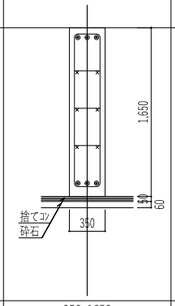	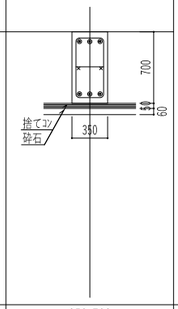
巾x成	350x1650	350x1650	350x1650	350x1650	350x1650	350x700
上端1段/2段	3-D25	3-D29	3/3-D29	3/2-D25	3-D25	3-D25
下端1段/2段	3-D25	3-D29	3/3-D29	3/2-D25	3-D25	3-D25
腹筋	6-D13	6-D13	6-D13	6-D13	6-D13	2-D13
肋筋	2-D13@200	2-D13@200	2-D13@200	2-D13@200	2-D13@200	2-D13@200

符号	FG11・FG11W	FG12	FG12A	FG13	FG14	FG15W	FG16W
位置	全断	全断	全断	全断	全断	全断	全断
断面	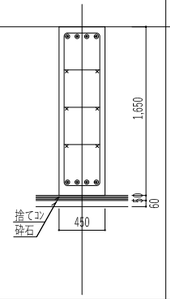	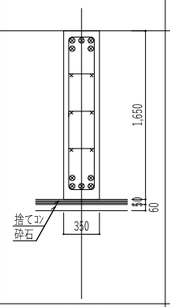	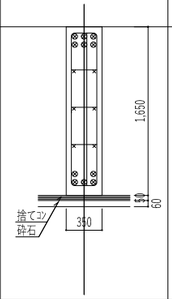	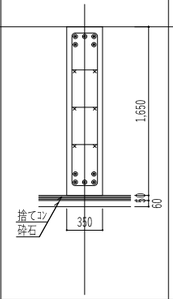	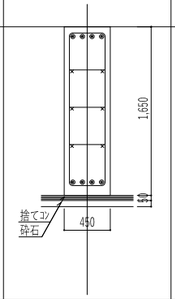	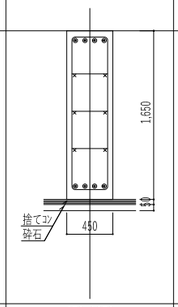	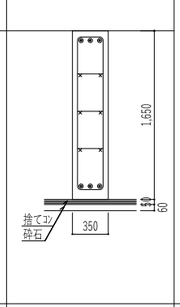
巾x成	450x1650	350x1650	350x1650	350x1650	450x1650	450x1650	350x1650
上端1段/2段	4-D25	3/2-D29	3/3-D29	3/2-D25	4-D25	4-D25	3-D25
下端1段/2段	4-D25	3/2-D29	3/2-D29	3/2-D25	4-D25	4-D25	3-D25
腹筋	6-D13	6-D13	6-D13	6-D13	6-D13	6-D13	6-D13
肋筋	2-D13@200	2-D13@200	3-D13@100	2-D13@200	2-D13@200	2-D13@200	2-D13@200

符号	FB1	
位置	端部	中央
断面	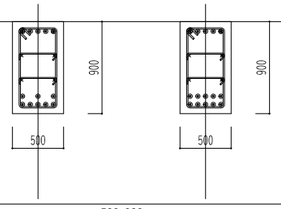	
巾x成	500x900	
上端1段/2段	5-D25	5-D25
下端1段/2段	5/3-D25	5/5-D25
腹筋	4-D13	
肋筋	2-D13@200	

株式会社東畑建築事務所 TOHATA ARCHITECTS & ENGINEERS, INC.	設計番号 20250043	作成日 2026.3	種別/備考		工事名称 須賀小学校地域拠点施設建設工事
	一級建築士 NO.273069 高木 耕一	一級建築士 NO.343695 久保 久志	一級建築士 NO.345792 構造設計一級建築士 NO.9786 中牟田 昌慶	建築設備士 NO.09E1-0256YY 三宅 光義	図面名称 (屋内体育館棟) 地中梁リスト 縮尺 A1:S=1/30 A3:S=1/60
					図面番号 S-A009

柱断面リスト

階	符号	C1		C2		C2A		C3		C4		wC1		wC2		wC3		wC4	
2階	断面	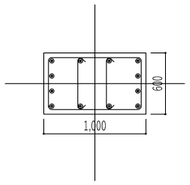		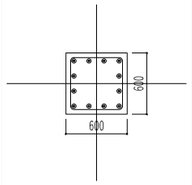		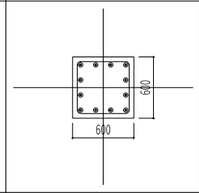		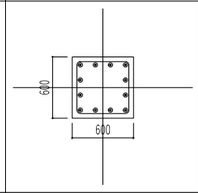				1階と同一		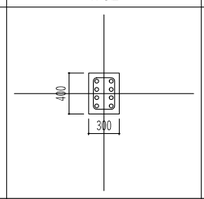		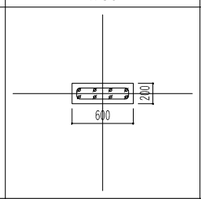		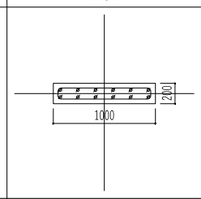	
	DX x DY	1,000x600		600x600		600x600		600x600						300x400		200x600		200x1000	
	方向	X	Y	X	Y	X	Y	X	Y					X	Y	X	Y	X	Y
	主筋	4-D25	4-D25	4-D25	4-D25	4-D25	4-D25	4-D25	4-D25					4-D22	2-D22	2-D16	4-D16	2-D16	6-D16
	帯筋	2-D10@100	4-D10@100	2-D10@100	2-D10@100	2-D10@100	2-D10@100	2-D10@100	2-D10@100					2-D10@100	2-D10@100	2-D10@100	-	2-D10@100	-
1階	断面(柱頭)	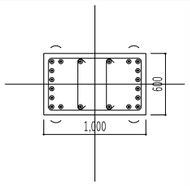		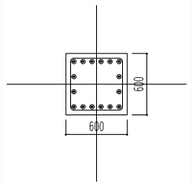		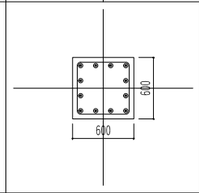		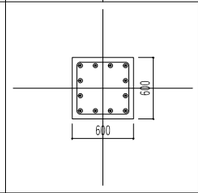		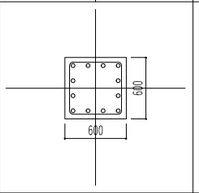		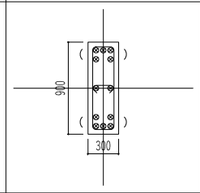							
	DX x DY	1,000x600		600x600		600x600		600x600		600x600		300x900							
	方向	X	Y	X	Y	X	Y	X	Y	X	Y	X	Y						
	主筋	6-D25	6-D25	4-D25	6-D25	4-D25	4-D25	4-D25	4-D25	4-D22	4-D22	5-D29	3-D29						
	帯筋	2-D10@100	4-D10@100	2-D10@100	2-D10@100	2-D10@100	2-D10@100	2-D10@100	2-D10@100	2-D10@100	2-D10@100	3-D10@100	2-D10@100						

<備考>
1. () 印は寄せ筋を示す。
2. 特記無き限り材質は、D10~D16：SD295A、D19~D25：SD345、D29~D32：SD390とする。
3. 特記無き限り最上階柱定着は、機械式定着（DBヘッド定着工法同等品）とする。
定着金物は柱頭天端からのかぶり厚さ50mmのレベルに配置する。

壁リスト

符号		EW20	EW20A	W20	W20A	EW15	W15	備考
断面		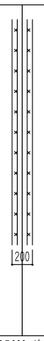	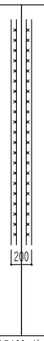	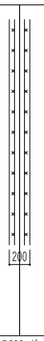	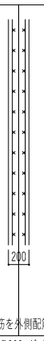 縦筋を外側配筋			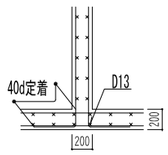 W20A脚部
縦筋		D13@200_ダブル	D13@100_ダブル	D13@200_ダブル	D13@200_ダブル	D13@200_シングル	D13@200_シングル	
横筋		D13@200_ダブル	D13@100_ダブル	D13@200_ダブル	D13@200_ダブル	D13@200_シングル	D13@200_シングル	
開口補強筋	縦筋	4-D13	4-D13	4-D13	4-D13	2-D13	2-D13	
	横筋	4-D13	4-D13	4-D13	4-D13	2-D13	2-D13	
	斜筋	4-D13	4-D13	4-D13	4-D13	2-D13	2-D13	

株式会社東畑建築事務所
TOHATA ARCHITECTS & ENGINEERS, INC.

設計番号	作成日	種別/備考		工事名称	図面番号
20250043	2026.3			須賀小学校地域拠点施設建設工事	S-A010
一級建築士 NO.273069	一級建築士 NO.343695	一級建築士 NO.345792 構造設計一級建築士 NO.9786	建築設備士 NO.09E1-0256YY	図面名称	
高木 耕一	久保 久志	中牟田 昌慶	三宅 光義	(屋内体育館棟) 柱・壁断面リスト　縮尺 A1:S=1/30 A3:S=1/60	

大梁断面リスト

階	符号	G1W	G2	G2W	G3	G4	G4W	G4WA	G4A	G5W
3階	位置	全断	全断	全断	全断	全断	全断	全断		全断
	断面	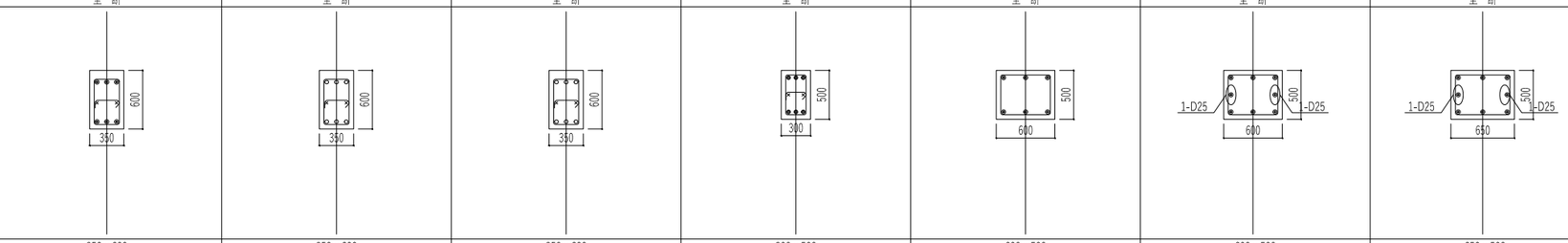								
	巾x成	350 x 600	350 x 600	350 x 600	300 x 500	600 x 500	600 x 500	650 x 500		200 x 500
	上端筋：1段筋/2段筋	3-D25	3-D22	3-D22	3-D19	3-D25	3-D25	3-D25		2-D16
	下端筋：1段筋/2段筋	3-D25	3-D22	3-D22	3-D19	3-D25	3-D25	3-D25		2-D16
	肋筋／腹筋	2-D13@200 / 2-D13	2-D13@200 / 2-D13	2-D13@200 / 2-D13	2-D13@200 / 2-D13	2-D13@200 / -	2-D13@200 / -	2-D13@200 / -		2-D13@200 / 2-D13
2階	位置	全断	全断	全断	全断	全断	全断	全断	端部　中央	
	断面	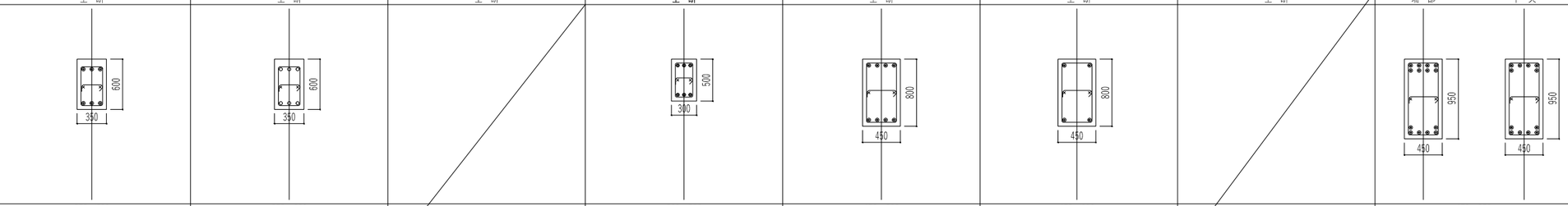								
	巾x成	350 x 600	350 x 600		300 x 500	450 x 800	450 x 800		450 x 950	
	上端筋：1段筋/2段筋	3-D25	3-D22		3-D19	4-D25	2-D25		4/4-D25　4/2-D25	
	下端筋：1段筋/2段筋	3-D25	3-D22		3-D19	4-D25	2-D25		4/2-D25　4/2-D25	
	肋筋／腹筋	2-D13@200 / 2-D13	2-D13@200 / 2-D13		2-D13@200 / 2-D13	2-D13@200 / 2-D13	2-D13@200 / 2-D13		2-D13@200 / 2-D13	

		G11	G11W	G12	G13	G13W	G13A	G13AW		
3階	位置	全断	全断	全断	全断	全断				
	断面	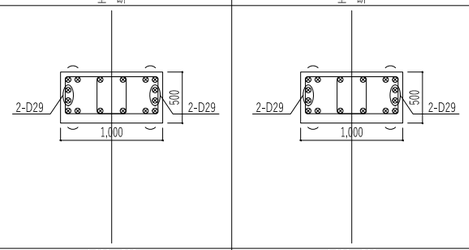								
	巾x成	1,000 x 500	1,000 x 500	300 x 600	400 x 600	400 x 600				
	上端筋：1段筋/2段筋	6-D29	6-D29	3-D25	4-D25	4-D25				
	下端筋：1段筋/2段筋	6-D29	6-D29	3-D25	4-D25	4-D25				
	肋筋／腹筋	4-D13@200 / -	4-D13@200 / -	2-D13@200 / 2-D13	2-D13@200 / 2-D13	2-D13@200 / 2-D13				
2階	位置	全断	全断		端部　中央	全断	全断	全断		
	断面	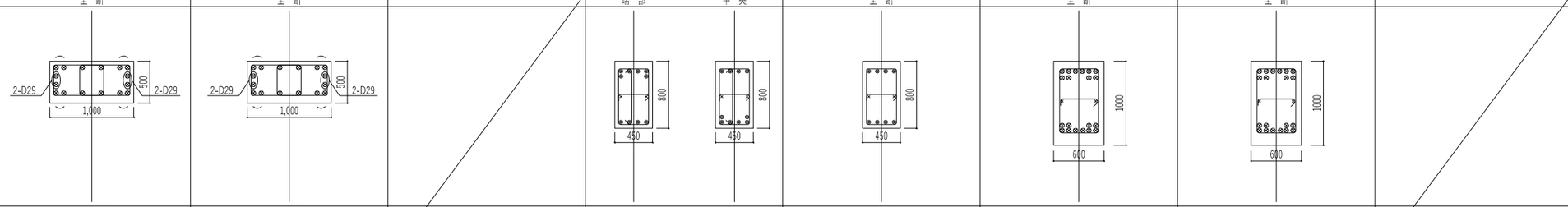								
	巾x成	1,000 x 500	1,000 x 500		450 x 800	450 x 800	600 x 1000	600 x 1000		
	上端筋：1段筋/2段筋	6-D29	6-D29		4/2-D25　4-D25	4-D25	6/4-D29	6/4-D29		
	下端筋：1段筋/2段筋	6-D29	6-D29		4-D25　4/2-D25	4-D25	6/4-D29	6/4-D29		
	肋筋／腹筋	4-D13@200 / -	4-D13@200 / -		3-D13@200 / 2-D13	2-D13@200 / 2-D13	2-D13@100 / 2-D13	2-D13@100 / 2-D13		

株式会社東畑建築事務所 TOHATA ARCHITECTS & ENGINEERS, INC.	設計番号 20250043	作成日 2026.3	種別/備考	工事名称 須賀小学校地域拠点施設建設工事
	一級建築士 NO.273069	一級建築士 NO.343695	一級建築士 NO.345792 構造設計一級建築士 NO.9786 / 建築設備士 NO.09E1-0256YY	図面名称 (屋内体育館棟) 大梁断面リスト
	高木　耕一	久保　久志	中牟田　昌慶 / 三宅　光義	縮尺 A1:S=1/30 A3:S=1/60

図面番号 S-A011

小梁断面リスト

階	符号	B1		B2	B3		B4			
共通	位置	両端	中央	全断	両端	中央	全断			
	断面	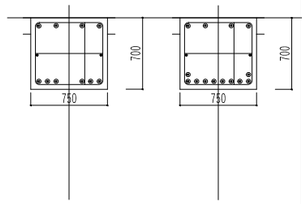		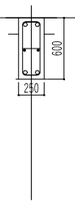	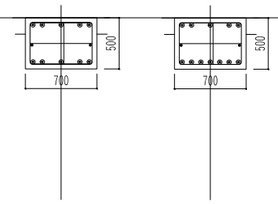		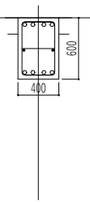			
	巾x成	750 x 700		250 x 600	700 x 500		400 x 600			
	上端筋：1段筋/2段筋	4-D25	4-D25	2-D22	5-D25	5-D25	4-D22			
	下端筋：1段筋/2段筋	6-D25	8/2-D25	2-D22	5-D25	7-D25	4-D22			
	肋筋／腹筋	3-D13@200 / 2-D13		2-D13@200 / 2-D13	3-D13@200 / 2-D13		2-D13@200 / 2-D13			

床版リスト

符号	スラブ厚	位置	主筋 A	主筋 B	主筋 D・C	配力筋 C	配力筋 B	配力筋 D・A
FS1	t=220	上端	D13@200	D10D13@200	D10D13@200	D13@200	D10D13@200	D10D13@200
		下端	D10D13@200	D10D13@200	D10D13@200	D10D13@200	D10D13@200	D10D13@200
FS2	t=150	上端	D10D13@200	D10D13@200	D10D13@200	D10D13@200	D10D13@200	D10D13@200
		下端	D10D13@200	D10D13@200	D10D13@200	D10D13@200	D10D13@200	D10D13@200
FS3	t=150	上端	D10D13@100	D10D13@200	D10D13@200	D10D13@200	D10D13@200	D10D13@200
		下端	D10D13@200	D10D13@200	D10D13@200	D10D13@200	D10D13@200	D10D13@200
FS4	t=200	上端	D10D13@100	D10D13@200	D10D13@200	D10D13@200	D10D13@200	D10D13@200
		下端	D10D13@200	D10D13@200	D10D13@200	D10D13@200	D10D13@200	D10D13@200
S1	t=200	上端	D10D13@200	D10D13@200	D10D13@200	D10D13@200	D10D13@200	D10D13@200
		下端	D10D13@200	D10D13@200	D10D13@200	D10D13@200	D10D13@200	D10D13@200
S2	t=200	上端	D10D13@200	D10D13@200	D10D13@200	D10D13@200	D10D13@200	D10D13@200
		下端	D10D13@200	D10D13@200	D10D13@200	D10D13@200	D10D13@200	D10D13@200
S3	t=200	上端	D13@200	D10D13@200	D10D13@200	D10D13@200	D10D13@200	D10D13@200
		下端	D10D13@200	D10D13@200	D10D13@200	D10D13@200	D10D13@200	D10D13@200
S4	t=200	上端	D10D13@200	D10D13@200	D10D13@200	D10D13@200	D10D13@200	D10D13@200
		下端	D10D13@200	D10D13@200	D10D13@200	D10D13@200	D10D13@200	D10D13@200
S5	t=200	上端	D10D13@200	D10D13@200	D10D13@200	D10D13@200	D10D13@200	D10D13@200
		下端	D10D13@200	D10D13@200	D10D13@200	D10D13@200	D10D13@200	D10D13@200
S6	t=200	上端	D13@200	D13@200	D13@200	D10@200	D10@200	D10@200
		下端	D13@200	D13@200	D13@200	D10@200	D10@200	D10@200

凡例

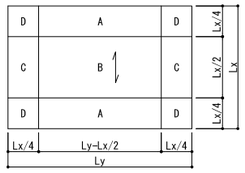

片持ちｽﾗﾌﾞﾘｽﾄ

符号	スラブ厚 先端	スラブ厚 元端	位置	主筋方向	配力筋方向	備考
CS1	t=200	t=200	上端	D10D13@200	D10D13@200	キャットウォーク（一般部）
			下端	D10D13@200	D10D13@200	
CS1A	t=200	t=200	上端	D13@100	D10D13@200	キャットウォーク（バスケットゴール取り付き部）
			下端	D10D13@200	D10D13@200	
CS2	t=200	t=200	上端	D10D13@200	D10D13@200	階段室接続部
			下端	D10D13@200	D10D13@200	
CS3	t=250	t=150	上端	D13@200	D10D13@200	玄関庇
			下端	D13@200	D10D13@200	

階段リスト

t=180mmの折板構造とする

S=1/20 (A1), 1/40 (A3)

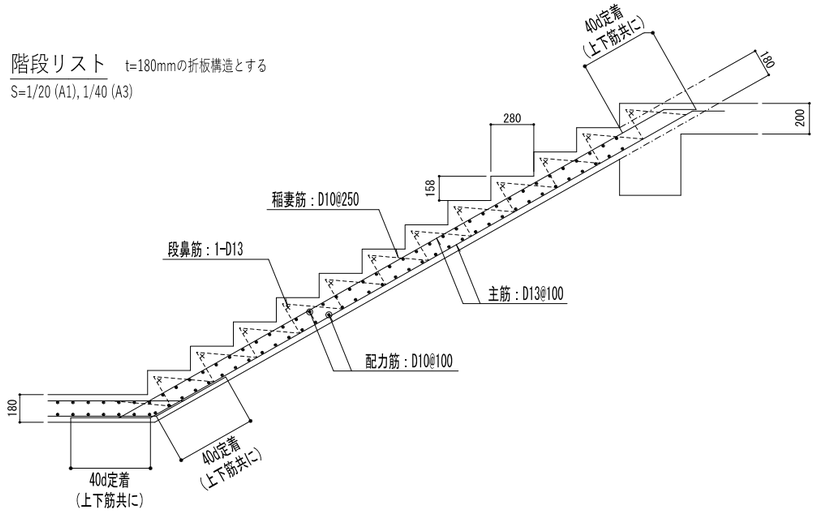

株式会社東畑建築事務所 TOHATA ARCHITECTS & ENGINEERS, INC.	設計番号 20250043	作成日 2026.3	種別/備考		工事名称 須賀小学校地域拠点施設建設工事	図面番号
	一級建築士 NO.273069 高木 耕一	一級建築士 NO.343695 久保 久志	一級建築士 NO.345792 構造設計一級建築士 NO.9786 中牟田 昌慶	建築設備士 NO.09E1-0256YY 三宅 光義	図面名称 (屋内体育館棟) 小梁・床版・階段リスト 縮尺 A1:S=1/30 A3:S=1/60	S-A012

ぶどう棚鉄骨リスト ※ 特記無き限りSS400とする。

符　号	SB1	SB2	SB3
断面	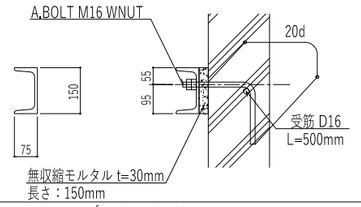	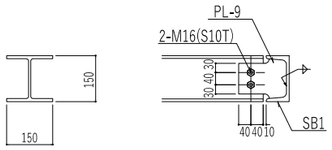	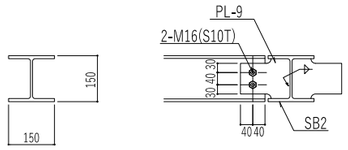
	[-150x75x6.5x10	H-150x150x7x10	H-150x150x7x10
備考	※アンカーボルトは端部から200mm以内、かつ3000mm間隔以下に設置		※SB1取り合い部は、SB2と同様

Ay12通り 妻面外壁下地鉄骨詳細図 ※ 特記無き限りSS400とする。

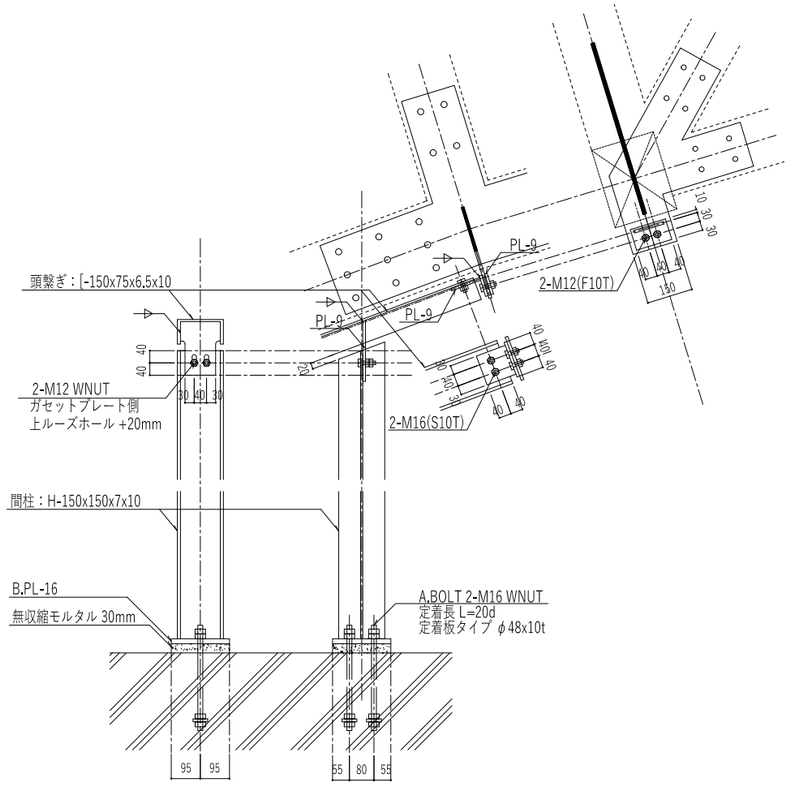

木トラス下弦材バスケットゴールブラケット詳細図（将来対応時製作） ※ 特記無き限りSS400とする。

Ay08～Ay12通りのトラス下弦材に取り付き

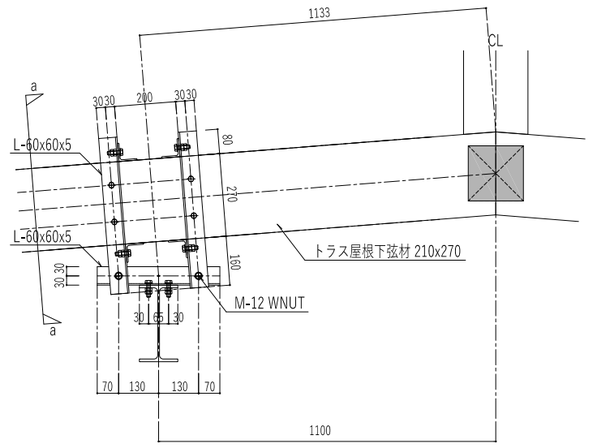

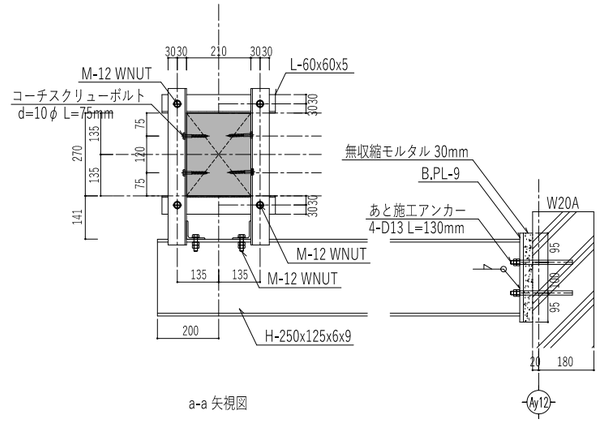

a-a 矢視図

株式会社東畑建築事務所 TOHATA ARCHITECTS & ENGINEERS, INC.	設計番号 20250043	作成日 2026.3	種別/備考		工事名称 須賀小学校地域拠点施設建設工事	図面番号
	一級建築士 NO.273069 高木　耕一	一級建築士 NO.343695 久保　久志	一級建築士 NO.345792 構造設計一級建築士 NO.9786 中牟田　昌慶	建築設備士 NO.09E1-0256YY 三宅　光義	図面名称 （屋内体育館棟） 鉄骨リスト・詳細図　縮尺 A1:S=1/10 A3:S=1/20	S-A013

断面リスト

張間方向	上弦材 ： 210x270	スギ　対称異等級集成材 E65-F225
(トラス)	上弦材 ： 210x270	スギ　対称異等級集成材 E65-F225
	束 ： 210x210	スギ　対称異等級集成材 E65-F225
	斜材 ： 210x210	スギ　対称異等級集成材 E65-F225
桁行方向	小梁 ： 120x180	スギ　目視等級区分甲種二級相当以上　SD20以下
	下弦材横つなぎ ： 180x180	スギ　対称異等級集成材 E65-F225
	斜材 ： 180x180	スギ　対称異等級集成材 E65-F225
野地板	構造用合板24mm　CN75@50 外周釘打ち 構造用合板の継ぎ目に横架材が無い場合は合板受け(90x90：スギ 無等級材)を設けること	

※ 小梁の両端は大入れ蟻掛け+羽子板ボルトとする

※ 小梁を除く接合部は鋼板挿入ドリフトピン接合(詳細図参照)とする

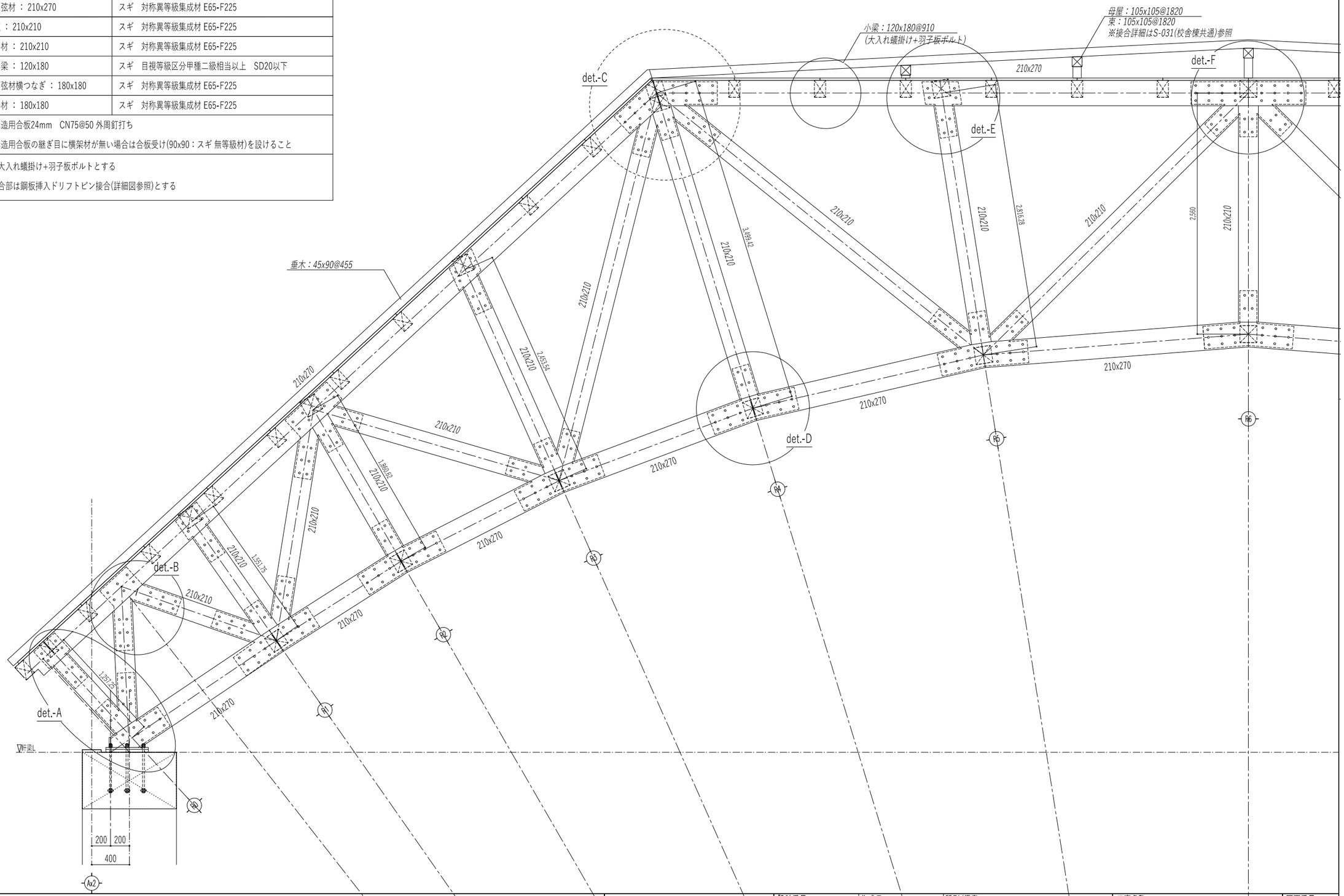

株式会社東畑建築事務所 TOHATA ARCHITECTS & ENGINEERS, INC.	設計番号 20250043	作成日 2026.3	種別/備考		工事名称 須賀小学校地域拠点施設建設工事
	一級建築士 NO.273069 高木　耕一	一級建築士 NO.343695 久保　久志	一級建築士 NO.345792 構造設計一級建築士 NO.9786 中牟田　昌慶	建築設備士 NO.09E1-0256YY 三宅　光義	図面名称 (屋内体育館棟) 屋根鼻細図(1)　縮尺 A1:S=1/20 A3:S=1/40

図面番号 S-A014

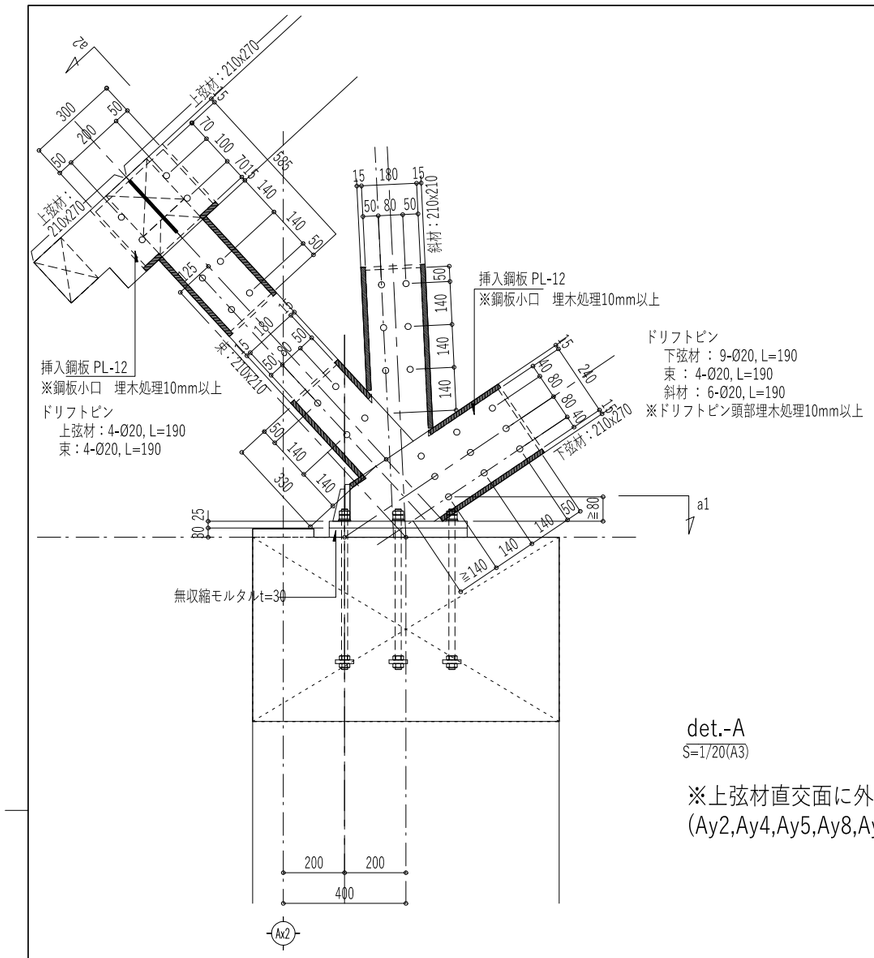

det.-A
S=1/20(A3)

※上弦材直交面に外壁面斜材が取り付く場合
(Ay2,Ay4,Ay5,Ay8,Ay10通り)

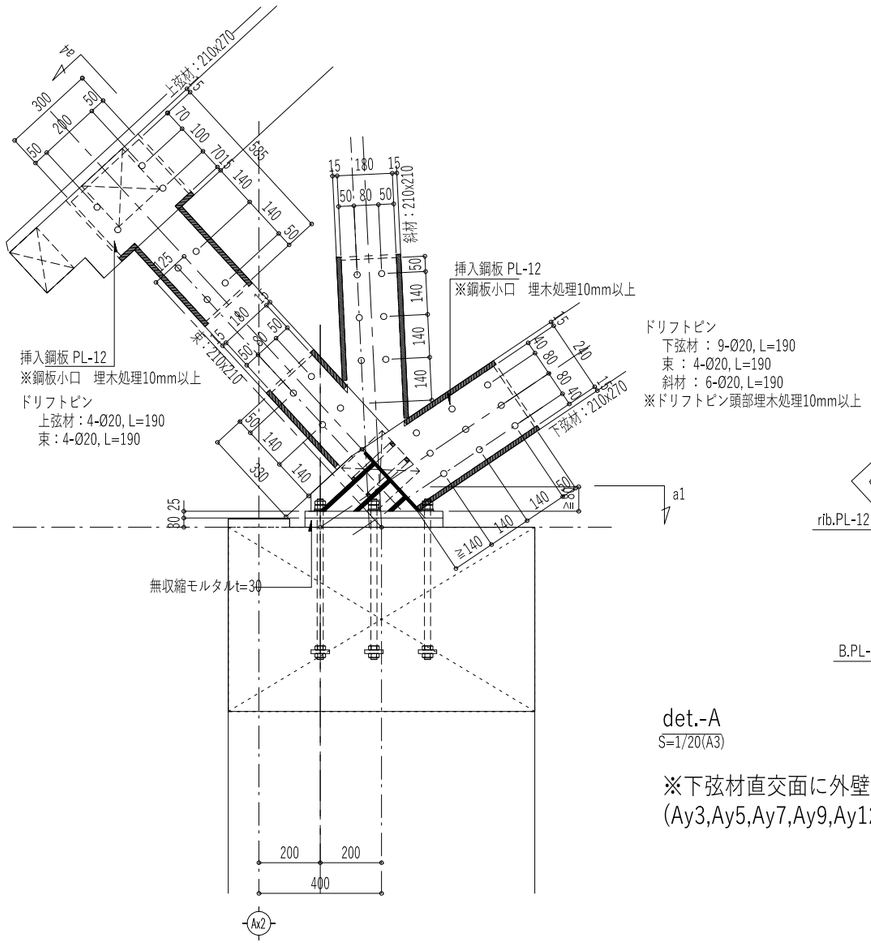

det.-A
S=1/20(A3)

※下弦材直交面に外壁面斜材が取り付く場合
(Ay3,Ay5,Ay7,Ay9,Ay12通り)

共通事項

※　特記無き鋼板はSS400とする

※　特記無きドリフトピンの強度区分は以下とする
　　Ø16：強度区分4.8以上
　　Ø20：強度区分5.8以上

※　鋼板の小口およびドリフトピン頭部は
　　10mm以上の埋木処理を行なう。
　　ただし、天井内部は除く。

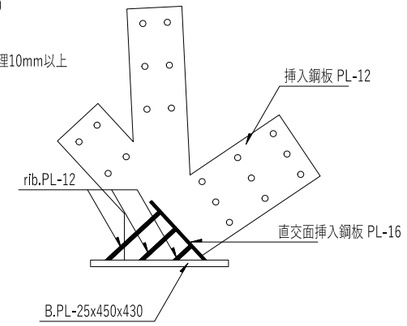

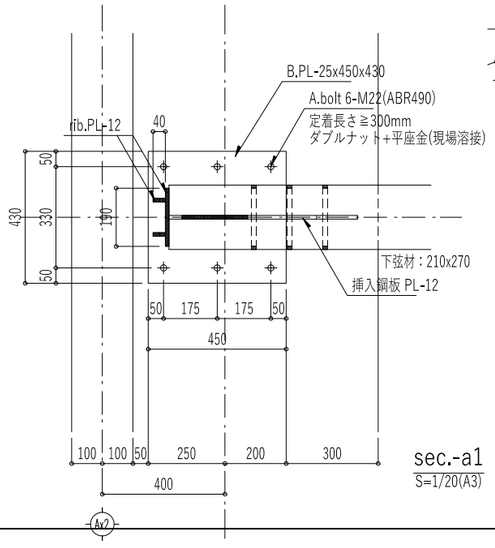

sec.-a1
S=1/20(A3)

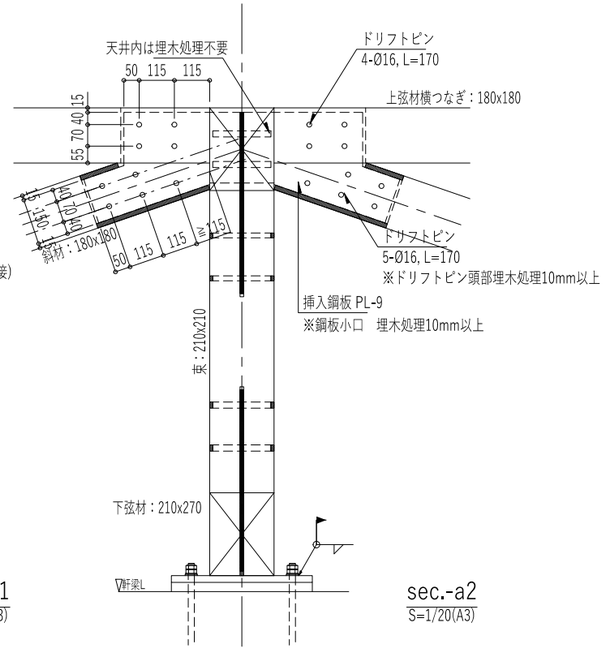

sec.-a2
S=1/20(A3)

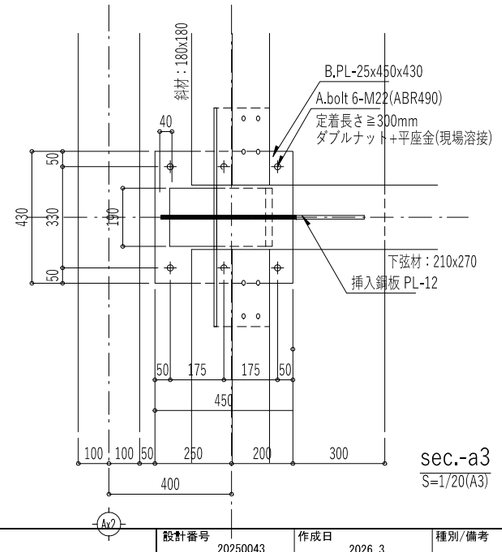

sec.-a3
S=1/20(A3)

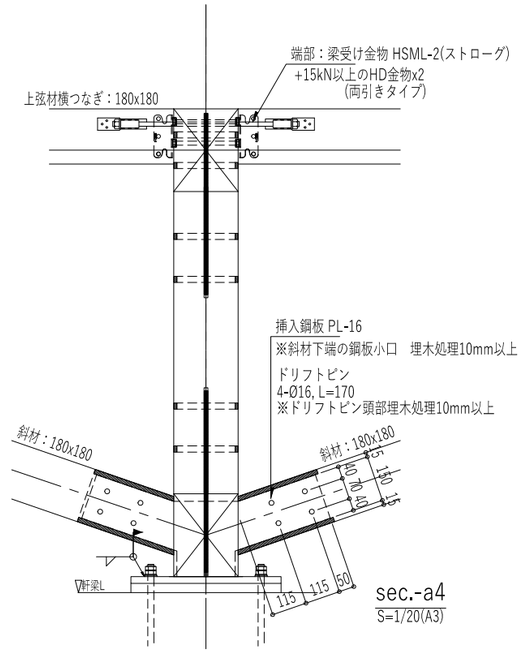

sec.-a4
S=1/20(A3)

株式会社東畑建築事務所 TOHATA ARCHITECTS & ENGINEERS, INC.	設計番号 20250043	作成日 2026.3	種別/備考		工事名称 須賀小学校地域拠点施設建設工事	図面番号
	一級建築士 NO.273069 高木　耕一	一級建築士 NO.343695 久保　久志	一級建築士 NO.345792 構造設計一級建築士 NO.9786 中牟田　昌慶	建築設備士 NO.09E1-0256YY 三宅　光義	図面名称 (屋内体育館棟) 屋根鮮細図(2) 縮尺 A1:S=1/10 A3:S=1/20	S-A015

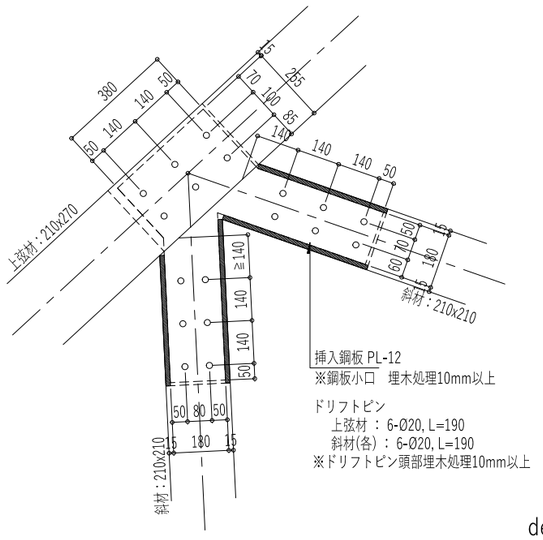

det.-B
S=1/20(A3)

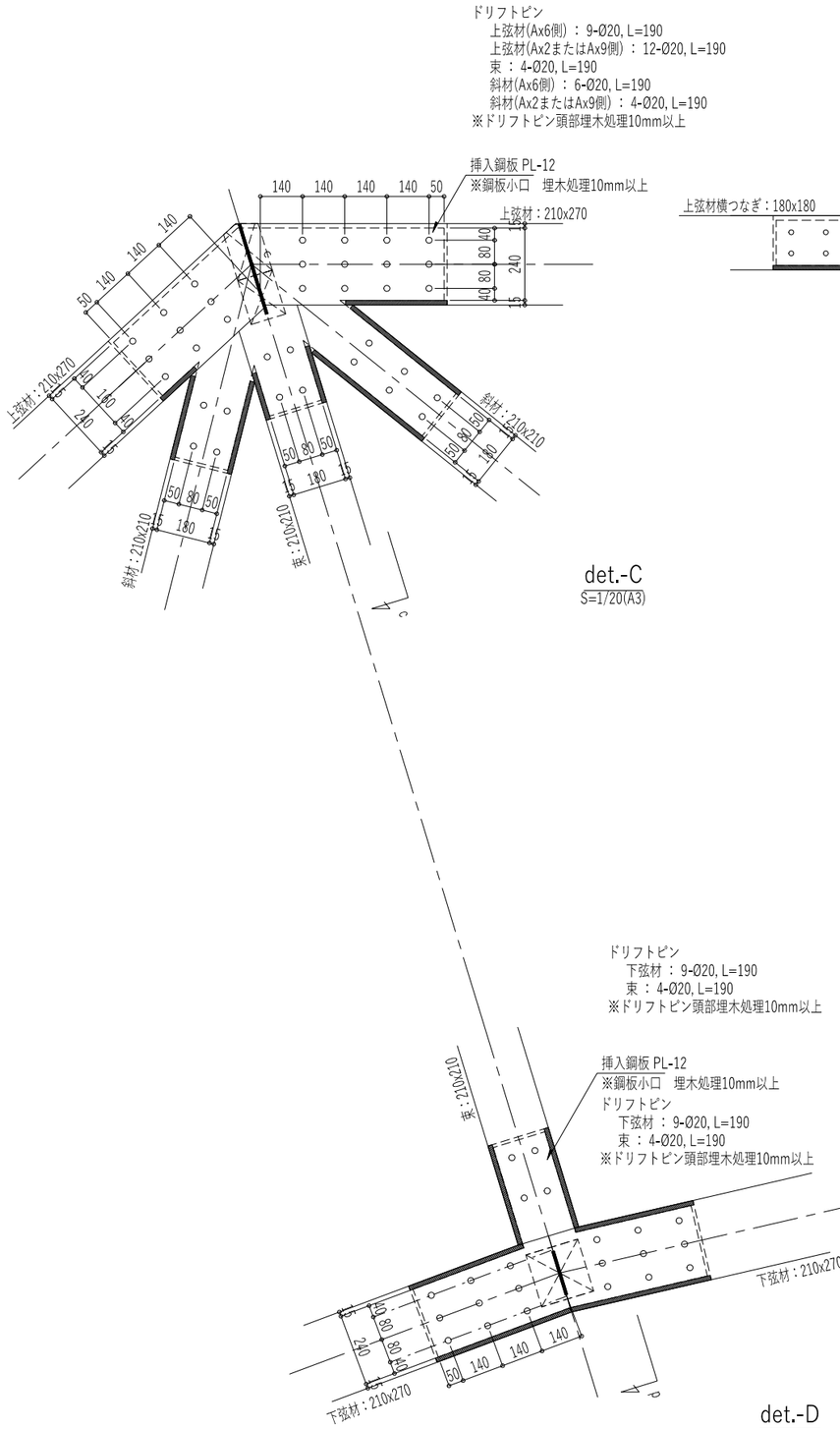

det.-C
S=1/20(A3)

det.-D
S=1/20(A3)

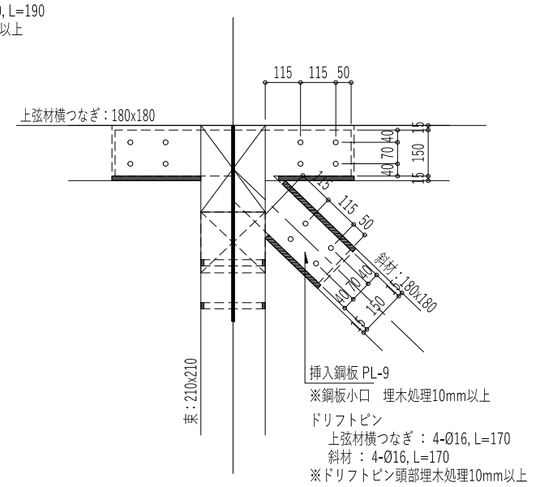

sec.-c
S=1/20(A3)

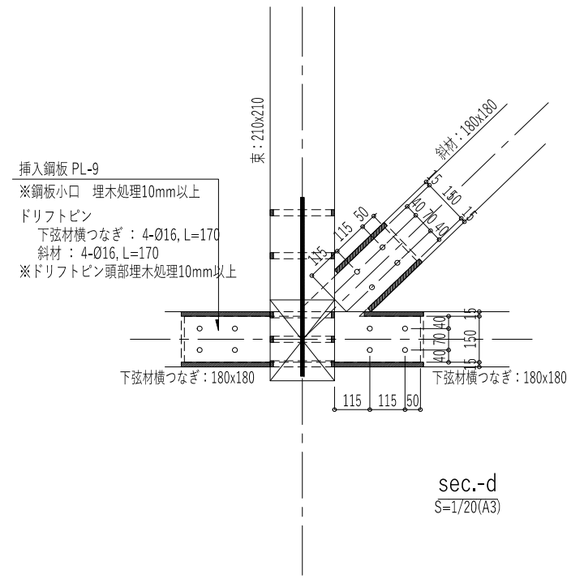

sec.-d
S=1/20(A3)

株式会社東畑建築事務所 TOHATA ARCHITECTS & ENGINEERS, INC.	設計番号 20250043	作成日 2026.3	種別/備考		工事名称 須賀小学校地域拠点施設建設工事	図面番号
	一級建築士 NO.273069 高木　耕一	一級建築士 NO.343695 久保　久志	一級建築士 NO.345792 構造設計一級建築士 NO.9786 中牟田　昌慶	建築設備士 NO.09E1-0256YY 三宅　光義	図面名称 （屋内体育館棟） 屋根鮮細図(3) 縮尺　A1：S=1/10 A3：S=1/20	S-A016

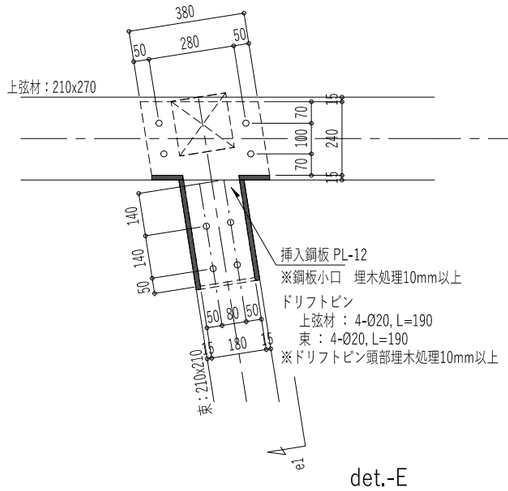

det.-E
S=1/20(A3)

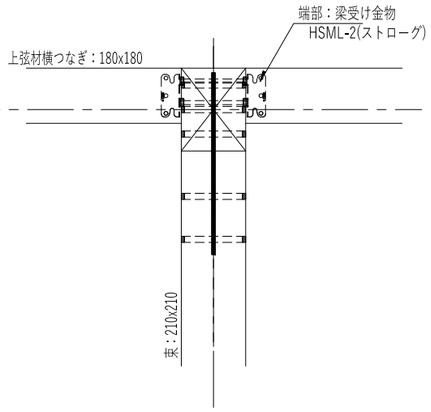

sec.-e1
S=1/20(A3)

※上弦材直交面に斜材が取り付かない場合
(Ay3,Ay4,Ay9,Ay10通り)

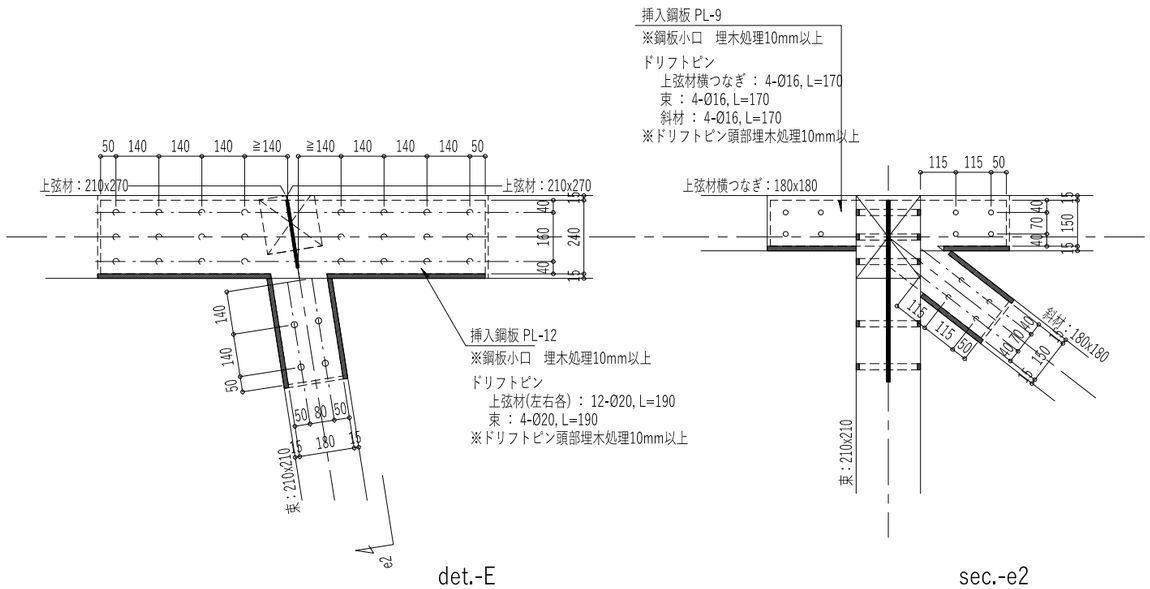

det.-E
S=1/20(A3)

sec.-e2
S=1/20(A3)

※上弦材直交面に斜材が取り付く場合
(Ay2,Ay5,Ay6,Ay7,Ay8,Ay12通り)

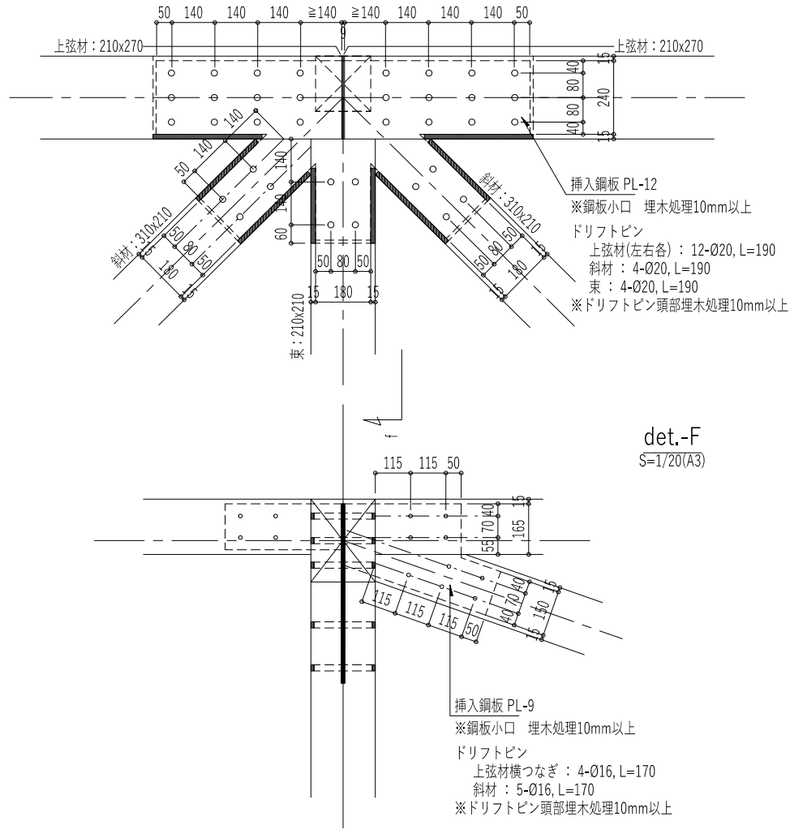

det.-F
S=1/20(A3)

sec.-e
S=1/20(A3)

株式会社 東畑建築事務所 TOHATA ARCHITECTS & ENGINEERS, INC.	設計番号 20250043	作成日 2026.3	種別/備考		工事名称 須賀小学校地域拠点施設建設工事	図面番号
	一級建築士 NO.273069 高木　耕一	一級建築士 NO.343695 久保　久志	一級建築士 NO.345792 構造設計一級建築士 NO.9786 中牟田　昌慶	建築設備士 NO.09E1-0256YY 三宅　光義	図面名称 （屋内体育館棟） 屋根鮮細図(4) 縮尺 A1:S=1/10 A3:S=1/20	S-A017

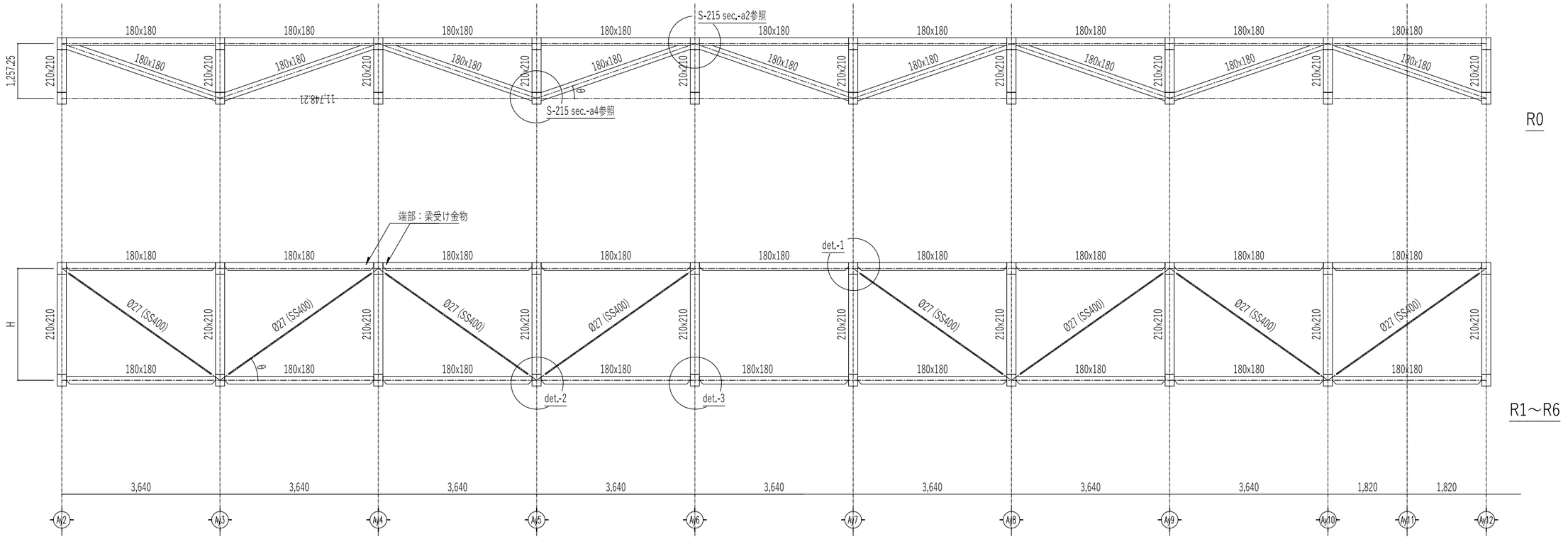

長手方向軸組図
S=1/100(A3)

フレーム名	高さ　H [mm]	斜材角度　θ [°]
R0	1,257.25	19.1
R1	1,551.75	23.1
R2	1,860.62	27.1
R3	2,453.54	34.0
R4	3,499.42	43.9
R5	2,816.28	37.7
R6	2,560	35.1

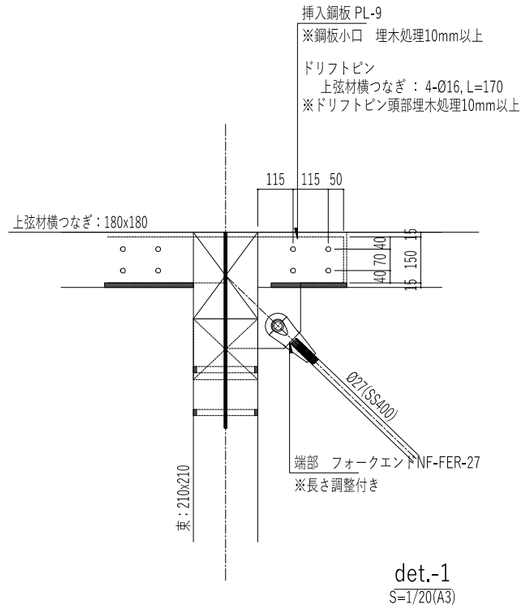

det.-1
S=1/20(A3)

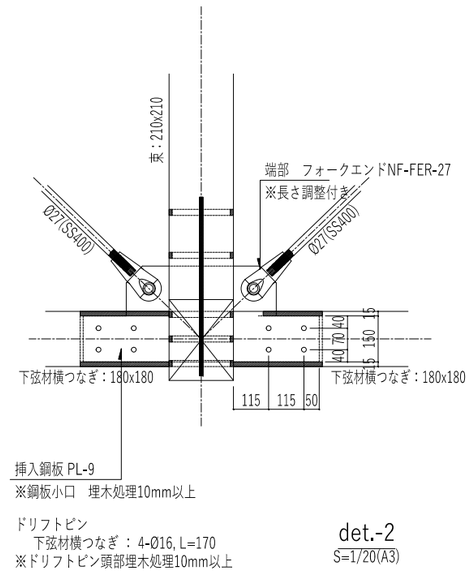

det.-2
S=1/20(A3)

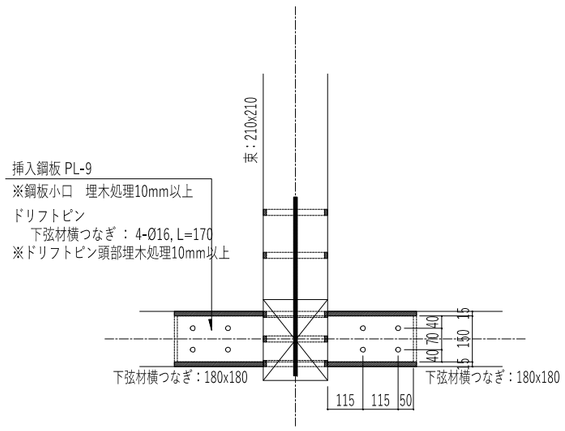

det.-3
S=1/20(A3)

株式会社東畑建築事務所 TOHATA ARCHITECTS & ENGINEERS, INC.	設計番号 20250043	作成日 2026.3	種別/備考		工事名称 須賀小学校地域拠点施設建設工事	図面番号
	一級建築士 NO.273069 高木　耕一	一級建築士 NO.343695 久保　久志	一級建築士 NO.345792 構造設計一級建築士 NO.9786 中牟田　昌慶	建築設備士 NO.09E1-0256YY 三宅　光義	図面名称 （屋内体育館棟）屋根鮮細図(5) 縮尺 A1:S=1/50,10 A3:S=1/100,20	S-A018